

ПНЕВМАТИЧЕСКИЕ ПРИВОДЫ

Компания E.MC занимается разработкой и производством пневматических приводов более 20 лет. Профессиональная инженерная команда постоянно работает как над улучшением качества изделий, так и над развитием производства. Для обработки металлических деталей активно используются станки с ЧПУ, а мониторинг качества изготовления осуществляется на всех этапах производства.
Являясь глобальным партнёром в автоматизации, E.MC предлагает пневматические приводы для множества задач, в том числе для сложных применений. Мы стремимся делать наши изделия ещё лучше и надёжнее.
Мы предлагаем нашим заказчикам путь «От хорошего к Лучшему».

1.1

Все права защищены

Содержание

1.1 Пневматические приводы

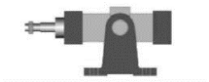	Общая информация по приводам	1.6
	FVBC Стандартные цилиндры ISO 15552	1.10
	DNTB Стандартный цилиндр ISO 15552	1.28
	DNTB Цилиндр с фиксатором штока	1.30
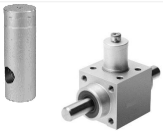	KP Модуль фиксации	1.38
	IA / IAC Стандартные цилиндры ISO 6432	1.41
	SF Стандартные цилиндры ISO 21287	1.58
	ADNB Стандартные цилиндры ISO 21287	1.69
	DH Направляющие для цилиндров	1.74
	LBC Стандартные цилиндры ISO 15552	1.77
	DNGB Стандартные цилиндры ISO 15552 больших диаметров	1.89
	DSNUB-CR Пневмоцилиндр из нержавеющей стали по ISO 6432	1.91
	DNGB-CR Пневмоцилиндры из нержавеющей стали по ISO 15552	1.97
	SFM Цилиндры с антиповоротной платформой	1.100

Версия 11.2026
Все права защищены

Содержание

	SQN Компактные цилиндры	1.103
	SQM Цилиндр с антиповоротной платформой	1.115
	SD Пневмоцилиндр компактный	1.118
	ADVUB Компактный цилиндр	1.130
	HX Датчики положения	1.132
	IH/UH Монтажный набор для датчиков положения	1.141
	PM Монтажный набор для датчиков положения	1.142
	PAB Монтажный набор для датчиков положения	1.143
	SG Цилиндр с направляющими	1.145
	ELS/ELSL Мини-суппорты	1.154
	EXS Пневмоцилиндр двухпоршневой	1.173
	RA Круглые цилиндры	1.179
	EU Мультимонтажный цилиндр	1.184
	EUP Пневмоцилиндр ввертный	1.188

Все права защищены

Содержание

	SQK Линейно-поворотный зажим	1.191
	JKC Прижим пневматический	1.198
	ERQ Стопорный пневмоцилиндр	1.203
	ESW Привод бесштоковый с магнитной связью	1.212
	ESWT Привод бесштоковый с направляющей	1.216
	DGCB-K Привод бесштоковый	1.220
	DGCB-GF Привод бесштоковый с направляющей скольжения	1.222
	DGCB-KF Привод бесштоковый с направляющей качения	1.225
	DRVSB Неполноповоротный привод	1.230
	EMQ Неполноповоротный привод	1.236
	AC / AD Амортизаторы	1.242
	Запасные части Для пневматических приводов	1.248
	Пневмоцилиндр Для пищевой промышленности	1.249
	TBC По стандарту ГОСТ 15608-81	1.251

Версия 11.2026
Все права защищены

Содержание

	D Обстукивающие молотки	1.253
	FVBCD Пневмоцилиндр для выдувных машин	1.255
	DNTB Пневмоцилиндр-дозатор	1.257
	FVBC Многопозиционный цилиндр	1.259
	DNGB Тандем-цилиндр	1.261

1.2 Механические захваты

	SHZ Захват параллельный	1.266
	SHR Захват радиальный	1.272
	SHY Захват угловой	1.276
	SHL Захват параллельный с большим ходом	1.280
	SHF Параллельный захват	1.290
	SHD Захват кулачковый	1.311
	EFAG Захват магнитный	1.322

Все права защищены

Монтаж и эксплуатация

1. Перед началом монтажа необходимо осмотреть изделие, чтобы убедиться в отсутствии повреждений при транспортировке.
2. Для приводов, работающих при низкой температуре, примите меры против замерзания рабочей среды, при высокой температуре – для охлаждения изделия. Соблюдайте предельные значения температуры.
3. Перед подключением пневматических каналов, убедитесь что в них отсутствуют загрязнения, а сжатый воздух надлежащим образом очищен от механических частиц и влаги. Рекомендуется использовать фильтры E.MC серии EA с тонкостью фильтрации не менее 40 мкм .
4. Наличие высоких боковых усилий, воздействующих на шток привода, может привести к выходу изделия из строя. Убедитесь что приводы при монтаже установлены ровно, если при выдвижении штока происходит его изгиб, используйте специальные компенсирующие муфты.
5. При хранении изделий убедитесь, что оно обработано антикоррозионными составами, пневматические каналы закрыты заглушками во избежание попадания загрязнений.

Обратите внимание

- Всегда устанавливайте фильтры перед пневматическими распределителями, это поможет защитить изделия от загрязнений из трубопроводов, например, железной стружки и окалины.
- Если пневматический привод эксплуатируется в агрессивной среде, необходимо использовать соответствующие шланги и соединения, а также обратить внимание на материал штока.
- Убедитесь что диаметр шланга между распределителем и приводом подобран в соответствии с вашим применением. В противном случае скорость привода может быть выше или ниже требуемой. Для ограничения скорости рекомендуется использовать дроссели, для её повышения – клапаны быстрого выхлопа.
- В процессе эксплуатации и обслуживания всегда используйте подходящие уплотнения и смазочные материалы.
- Типоразмер привода всегда выбирается исходя из актуальных данных по нагрузкам. Если после установки изделия нагрузка меняется, это может привести к сокращению ресурса или выходу из строя.

Эксплуатация

1. При эксплуатации пневматических приводов при температуре ниже -20˚C или выше +60˚C, необходимо использовать специальные материалы уплотнений, например, FKM.
2. При использовании пневматических приводов в агрессивных окружающих условиях, необходимо принимать специальные защитные меры. Обратитесь к нам, и мы подберём всё необходимое оборудование, полностью соответствующее вашему применению.
3. Пневматическое демпфирование используется для предотвращения ударов поршня в крышки. При эксплуатации привода оно должно быть настроено для конкретного уровня нагрузки. Для того чтобы усилить демпфирование, необходимо повернуть регулировочный винт по часовой стрелке, чтобы ослабить – против.
4. Использование приводов там, где применяются СОЖ, охлаждающие и коррозионные материалы, может снизить их ресурс и привести к преждевременному выходу из строя. Рекомендуется защищать изделия от воздействия агрессивных сред.

Примечания

1. Всегда проверяйте, развивает ли выбранный вами привод необходимое для данного применения усилие. Неправильный выбор может привести к повреждению оборудования.
2. Избыточные усилия, прикладываемые к штоку привода, могут привести к повреждению и преждевременному выходу из строя.
3. При установке пневматического привода на поверхность, убедитесь в том что она ровная. В противном случае привод может быть закреплён с перекосом, что может привести к преждевременному выходу из строя.

Версия 11.2026
Все права защищены

Теоретическое развиваемое усилие для пневматических приводов

Диаметр поршня, мм		Ø8		Ø10		Ø12		Ø16		Ø20		Ø25		Ø32		Ø40		Ø50	
		Выдв.	Втяг.	Выдв.	Втяг.	Выдв.	Втяг.	Выдв.	Втяг.	Выдв.	Втяг.	Выдв.	Втяг.	Выдв.	Втяг.	Выдв.	Втяг.	Выдв.	Втяг.
Рабочее давление, МПа	0,1	5,0	3,8	7,9	6,6	11,3	8,5	20	17	31	26	49	41	80	69	126	106	196	165
	0,2	10,0	7,5	15,7	13,2	22,6	17,0	40	35	63	53	98	82	161	138	251	211	393	330
	0,3	15,1	11,3	23,6	19,8	33,9	25,4	60	52	94	79	147	124	241	207	377	317	589	495
	0,4	20,1	15,1	31,4	26,4	45,2	33,9	80	69	126	106	196	165	322	276	502	422	785	659
	0,5	25,1	18,9	39,3	33,0	56,5	42,4	101	86	157	132	245	206	402	345	628	528	981	824
	0,6	30,1	22,6	47,1	39,5	67,8	50,9	121	104	188	158	294	247	482	414	754	633	1 178	989
	0,7	35,1	26,4	55,0	46,1	79,1	59,4	141	121	220	185	343	289	563	484	879	739	1 374	1 154
	0,8	40,2	30,2	62,8	52,7	90,4	67,8	161	138	251	211	393	330	643	553	1005	844	1 570	1 319
	0,9	45,2	33,9	70,7	59,3	101,7	76,3	181	155	283	237	442	371	723	622	1130	950	1 766	1 484

Диаметр поршня, мм		Ø63		Ø80		Ø100		Ø125		Ø160		Ø200		Ø250		Ø320	
		Выдв.	Втяг.	Выдв.	Втяг.	Выдв.	Втяг.	Выдв.	Втяг.	Выдв.	Втяг.	Выдв.	Втяг.	Выдв.	Втяг.	Выдв.	Втяг.
Рабочее давление, МПа	0,1	312	280	502	453	785	736	1 227	1 146	2 010	1 884	3 140	3 014	4 906	4 710	8 038	7 727
	0,2	623	560	1 005	907	1 570	1 472	2 453	2 292	4 019	3 768	6 280	6 029	9 813	9 420	16 077	15 454
	0,3	935	840	1 507	1 360	2 355	2 208	3 680	3 439	6 029	5 652	9 420	9 043	14 719	14 130	24 115	23 181
	0,4	1 246	1 121	2 010	1 813	3 140	2 944	4 906	4 585	8 038	7 536	12 560	12 058	19 625	18 840	32 154	30 907
	0,5	1 558	1 401	2 512	2 267	3 925	3 680	6 133	5 731	10 048	9 420	15 700	15 072	24 531	23 550	40 192	38 634
	0,6	1 869	1 681	3 014	2 720	4 710	4 416	7 359	6 877	12 058	11 304	18 840	18 086	29 438	28 260	48 230	46 361
	0,7	2 181	1 961	3 517	3 173	5 495	5 152	8 586	8 023	14 067	13 188	21 980	21 101	34 344	32 970	56 269	54 088
	0,8	2 493	2 241	4 019	3 627	6 280	5 888	9 813	9 169	16 077	15 072	25 120	24 115	39 250	37 680	64 307	61 815
	0,9	2 804	2 521	4 522	4 080	7 065	6 623	11 039	10 316	18 086	16 956	28 260	27 130	44 156	42 390	72 346	69 542

Выбор изделия

1. Выберите диаметр пневматического привода
   - Развиваемое усилие для выбранного диаметра должна совпадать с реальным применением с рекомендуемым коэффициентом запаса;
   - В зависимости от скорости перемещения рекомендуется учитывать коэффициент запаса η для усилия:
     - статика или медленные скорости η=0,7
     - скорость 50…500 мм/с η=0,5
     - скорость выше 500 мм/с η=0,3
   - Необходимо учитывать рабочее давление в пневмосистеме и его возможные колебания.
2. Выберите рабочий ход
   - Рекомендуется выбирать рабочий ход с запасом, необходимым для монтажа и наладки;
   - Использование цилиндров со стандартным ходом позволяет получить более привлекательную цену и сокращает сроки поставки.
3. Выберите серию приводов, которую будете использовать.
4. Выберите тип демпфирования в соответствии с применением. Для ряда серий E.MC предлагает несколько различных вариантов демпфирования.
5. Если необходим опрос положения, выбирайте привод с магнитом на поршне.
6. Выберите каким образом будет осуществляться крепление выбранного привода и подберите монтажные принадлежности.
7. Определите какое будет присоединение штока в вашем применении. При необходимости используйте дополнительные принадлежности чтобы избежать избыточных боковых нагрузок на шток.

Монтаж и обслуживание

1. Обслуживание пневматических приводов необходимо проводить с обязательным соблюдением требований безопасности. Перед началом убедитесь что в системе отсутствует давление и отключено электрическое напряжение.
2. Перед присоединением/отсоединением штока пневмоцилиндра он должен быть полностью втянут. Не допускается вращение штока при присоединении монтажных принадлежностей.
3. Перед подачей сжатого воздуха убедитесь в том, что перемещение происходит без помех. Для этого нужно осуществить несколько перемещений вручную. Желательно обеспечивать плавное нарастание рабочего давления, для этого можно использовать клапан плавного пуска.
4. На штоке не должно быть никаких посторонних частиц, которые при перемещении могут нанести повреждения уплотнениям и привести к утечкам.
5. Если пневмоцилиндр не используется в течение длительного времени, должно быть обеспечено его регулярное перемещение. Рекомендуется защитить шток от коррозии.
6. Ознакомьтесь с дополнительной информацией по эксплуатации пневматических приводов.

Монтаж и обслуживание

1. Дроссели должны быть установлены с обеих сторон привода и закручены. После подачи воздуха необходимо их постепенно открывать до получения нужной скорости.
2. На пневматических приводах рекомендуется использовать дросселирование на выходе. При дросселировании на входе могут быть резкие рывки при подаче давления.
3. После настройки скорости необходимо настроить демпфирование. Для этого винты в крышках сначала закручивают, а потом плавно откручивают. Необходимо избегать избыточного закручивания, иначе поршень будет отскакивать от крышки в конце хода.

Все права защищены

Монтаж и эксплуатация

1. При присоединении пневматических линий к приводу, убедитесь что в каналы не попадают посторонние частицы. При использовании уплотняющих материалов (PTFE ленты или жидких герметиков) всегда оставляйте открытыми первые 1-1,5 витка резьбы.



2. Избегайте избыточного использования жидкого клея для резьбы. Не допускайте его попадания внутрь привода, в противном случае после его высыхания привод может потерять свою функциональность.

3. Ось штока пневмоцилиндра должна совпадать с направлением перемещения. Если этого не происходит, то возникают дополнительные боковые усилия. Это может привести к повреждению уплотнений поршня, штокового уплотнения и подшипника.

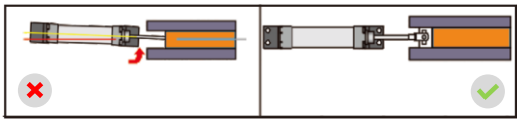

4. Старайтесь избегать прямого монтажа нагрузки на шток пневмоцилиндра, так как в этом случае на шток будет действовать изгибающий момент, в результате чего изделие может выйти из строя. Для таких применений рекомендуется использовать с приводом дополнительные внешние направляющие серии DH.

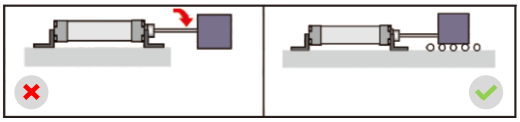

5. При варианте монтажа, указанном на рисунке слева, на шток будет действовать изгибающий момент, в результате чего пневмоцилиндр может преждевременно выйти из строя. Для таких применений рекомендуется использовать внешние направляющие серии DH.

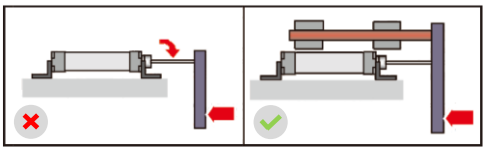

6. При использовании монтажных фланцев, допускающих поворот пневмоцилиндра, на шток действует изгибающий момент. Там, где это возможно, рекомендуется заменять поворотные фланцы на промежуточную поворотную цапфу, чтобы ось качания находилась ближе к точке крепления штока.

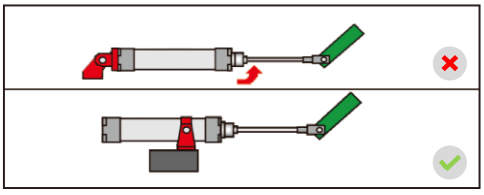

7. Пневмоцилиндры с большим ходом под воздействием силы тяжести могут иметь существенное отклонение штока от оси. Это может вызвать дополнительную нагрузку на уплотнения и подшипник, что приводит к сокращению ресурса и выходу из строя. Рекомендуется для больших ходов делать дополнительную поддержку для штока.

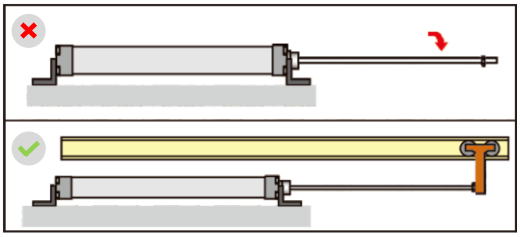

Версия 11.2026
Все права защищены

Монтаж и эксплуатация

8. При варианте монтажа, указанном на рисунке ниже, под воздействием силы тяжести происходит изгиб штока. Это может вызвать дополнительную нагрузку на уплотнения и подшипник, что приводит к сокращению ресурса и выходу из строя. Если это возможно, крепление пневмоцилиндра необходимо перенести на переднюю крышку.

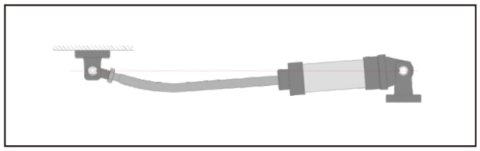

9. При использовании пневмоцилиндра так, как указано на рисунке ниже, недопустимо жёсткое крепление (тип LB). В этом случае должно использоваться поворотное крепление (тип CA/CB).

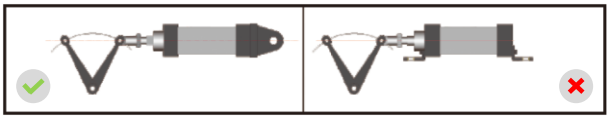

10. Если расстояние от оси качающейся опоры пневмоцилиндра до монтажной поверхности слишком велико, это может привести к повреждению опоры и крепёжных винтов.

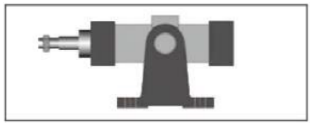

11. При фланцевом типе крепления учитывайте применение для выбора правильного варианта монтажа.

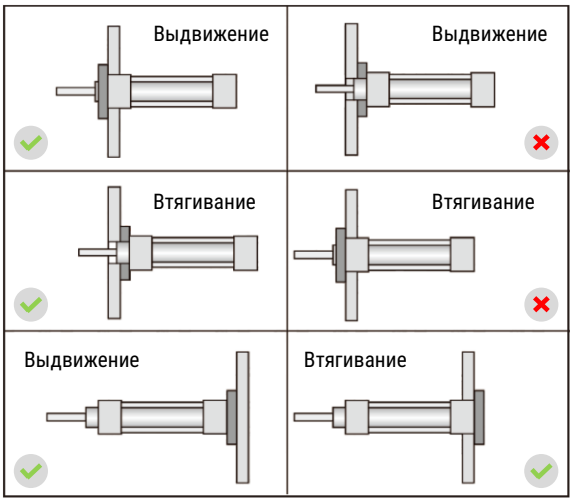

FVBC

Стандартный цилиндр по ISO 15552

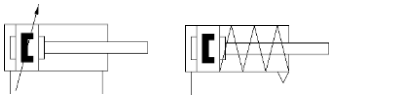



Описание

- Стандартный пневмоцилиндр соответствует ISO 15552;
- Доступные диаметры поршня 32 … 100 мм;
- Диапазон рабочего хода 10 … 2.000 мм;
- Регулируемое пневматическое демпфирование обеспечивает плавный останов в конечных положениях, что позволяет продлить ресурс пневмоцилиндров;
- Специальные пазы для установки датчиков конечных положений;
- Широкая номенклатура принадлежностей обеспечивает максимальную гибкость при монтаже и эксплуатации;
- Производство пневмоцилидров и специальных исполнений в России

Характеристики

Диаметр поршня, мм		32	40	50	63	80	100
Тип		Двустороннего действия					
Рабочая среда		Сжатый воздух по ISO 8573-1:2010 [7:4:4] (степень фильтрации 40 мкм)					
Рабочее давление, МПа	стандартный	0,1 … 1,0					
	низкое трение	0,01 … 1,0					
Испытательное давление, МПа		1,5					
Рабочая температура, °C		-20 … +80					
Скорость перемещения, мм/с	стандартный	50 … 1 000					
	низкое трение	5 … 1 000					
Тип демпфирования		Эластичное механическое и регулируемое пневматическое					
Положение монтажа		Любое					
Допуски для рабочего хода, мм	10 … 500 мм	0 … 2,0					
	501 … 1 000 мм	0 … 2,4					
	1 001 … 1 500 мм	0 … 2,8					
	1 501 … 2 000 мм	0 … 3,2					
Резьба штока	наружная	M10x1,25	M12x1,25	M16x1,5	M16x1,5	M20x1,5	M20x1,5
	внутренняя	M6	M8	M10	M10	M12	M12
Длина демпфирования, мм		27		30		36	
Макс. энергия остановки в конце хода, Дж		0,1	0,2	0,2	0,5	0,9	1,2
Присоединительная резьба		G1/8	G1/4		G3/8		G1/2

Допустимая скорость удара:

$$v_{perm.} = \sqrt{\frac{2 \times E_{perm.}}{m_{Intrinsic} + m_{Load}}}$$

Максимальная допустимая нагрузка:

$$m_{Load} = \frac{2 \times E_{perm.}}{v^2} - m_{Intrinsic}$$

$V_{perm.}$ - Допустимая скорость удара

$E_{perm.}$ - Макс. допустимая энергия удара

$M_{intrinsic}$ - Перемещаемая масса частей привода

M_{load} - Перемещаемая полезная масса

Рабочий ход

Конструкция	Диаметр поршня, мм	Стандартный ход, мм	Максимальный ход, мм
Двустороннего действия	32 … 100	20 25 30 40 50 60 70 80 100 125 150 160 200 250 300 320 350 400 450 500	2 000
Одностороннего действия	32 … 100	25, 50, 75	75

Версия 11.2026
Все права защищены

Конструкция

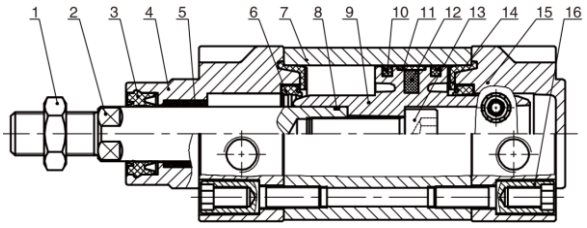

Поз.	Деталь	Материал
1	Гайка • Стандартный шток • Шток из нерж. стали (E03)	 Углеродистая сталь Нержавеющая сталь
2	Шток • Стандартный • Легированная сталь (E02) • Нержавеющая сталь (E03)	 Сталь S45c с твёрдым хромированием Легированная сталь SS420 Нержавеющая сталь SS316
3	Уплотнение штока	TPU
4	Передняя крышка	Алюминиевый сплав
5	Подшипник	Бронзо-графитовый
6	Уплотнение	TPU
7	Колба	Алюминиевый сплав
8	Уплотнительное кольцо	NBR
9	Поршень	Алюминиевый сплав
10	Уплотнение поршня	TPU
11	Направляющее кольцо	PTFE
12	Магнит	
13	Винт с шестигранной головкой	Углеродистая сталь
14	Уплотнение	TPU
15	Задняя крышка	Алюминиевый сплав
16	Винты	Углеродистая сталь

Характеристики – Боковое усилие

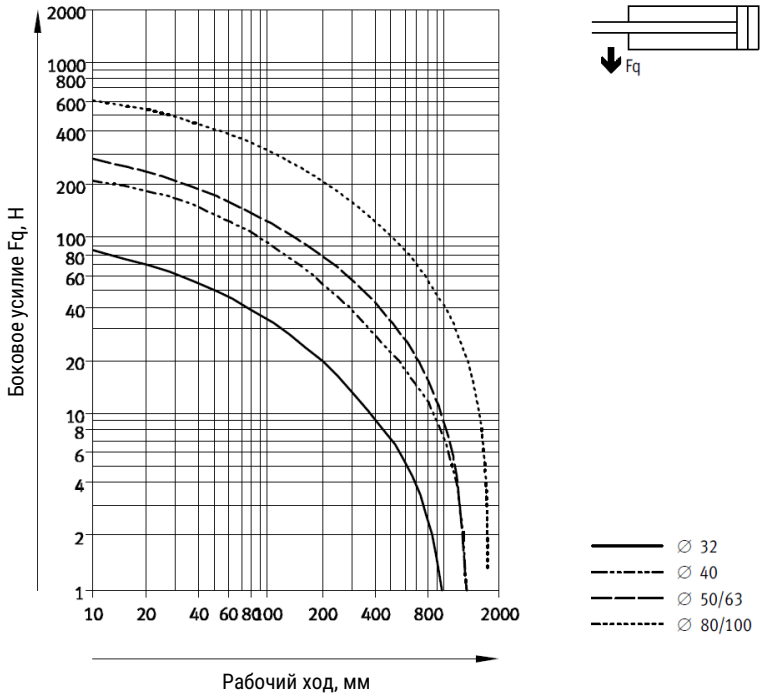

Усилие пружины – Цилиндр одностороннего действия

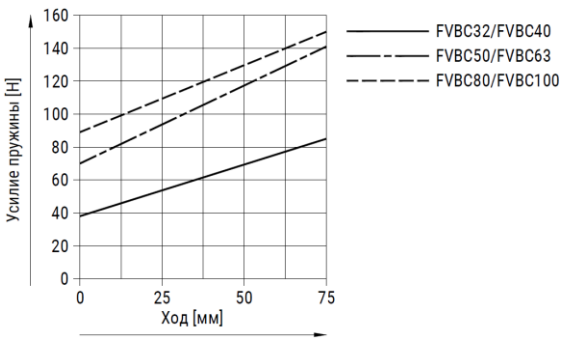

Все права защищены

Система обозначений

01	02	03	x	04	x	05	-	06	-	07	-	08	-	09	-	10	-	11	-	12	-	13	-	14

01 Серия

FVBC	

02 Исполнение пневмоцилиндра

	Базовая версия
D	Двусторонний шток
J	Двусторонний шток с регулировкой хода
SB	Одностороннего действия

03 Диаметр поршня

32	32 мм
40	40 мм
50	50 мм
63	63 мм
80	80 мм
100	100 мм

04 Рабочий ход (1)

10	10 мм
15	15 мм
20	20 мм
…	
2000	2 000 мм

05 Рабочий ход 2 (2)

10	10 мм
15	15 мм
20	20 мм
…	
1000	1 000 мм

06 Регулировка хода

	Нет регулировки
10	10 мм
20	20 мм
30	30 мм
40	40 мм
50	50 мм
75	75 мм
100	100 мм

07 Опрос положения

S	С помощью датчиков

08 Резьба на штоке

	Наружная резьба
F	Внутренняя резьба

09 Удлинение резьбы штока

	Нет удлинения
…L	Удлинение резьбы штока в мм

10 Удлинение штока

	Нет удлинения
…R	Удлинение штока в мм

11 Защита от пыли

	Стандартная
K	Жёсткий скребок в передней крышке для защиты от пыли
G	Цилиндр с защитными гофрами

12 Материал штока (3)

	Сталь S45c с хромированием
E02	Легированная сталь SS420
E03	Нержавеющая сталь SS316

13 Специальные исполнения

	Стандартный цилиндр
W	Два цилиндра, соединённые задними крышками

14 Дополнительные опции

(1) Специальные исполнения пневмоцилиндра имеют дополнительные ограничения рабочего хода:
- для исполнения с двумя цилиндрами, соединёнными крышками (W), максимальный рабочий ход 1 000 мм;
- для исполнения с защитными гофрами (G) максимальный рабочий ход составляет 1 000 мм.

(2) Рабочий ход 2 указывается только для исполнения W с двумя цилиндрами, соединёнными крышками.

(3) Для цилиндров с защитными гофрами (G) материал штока только легированная сталь SS420.

Пример заказа: серия FVBC, диаметр поршня 63 мм, рабочий ход 250 мм, опрос положения поршня, удлинение штока 100 мм.
Код заказа: **FVBC63x250-S-100R**

Дополнительные опции

Символ	Опция	
	R3	Коррозионно-стойкое исполнение • Пневмоцилиндр покрыт химически стойкой полиуретановой краской
	D2	Двусторонний полый шток • Рабочая среда может подаваться через сквозное отверстие в штоке
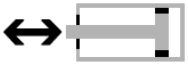	U	Низкое трение • Перемещение поршня с минимальным сопротивлением

Символ	Опция	
	VA	Пневмоцилиндр с установленным на корпусе распределителем
	AS	Цилиндр с датчиком перемещения • Встроенный датчик перемещения с аналоговым выходом

Примечание: Дополнительные опции для пневмоцилиндров поставляются по запросу.

Версия 11.2026
Все права защищены

Основные размеры – стандартный пневмоцилиндр

FVBC

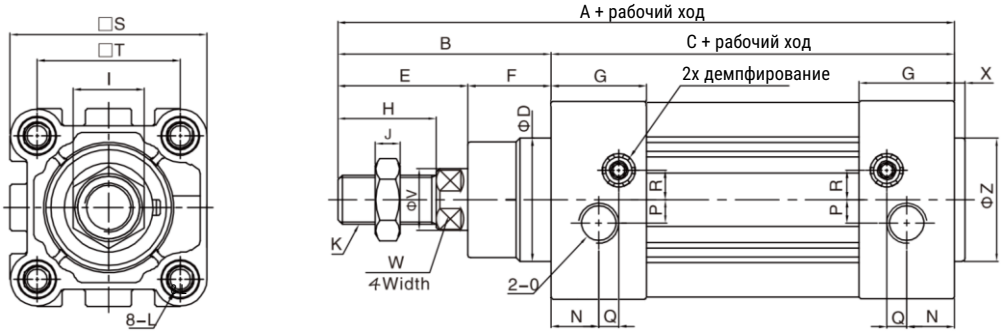

Ø поршня	A	B	C	D	E	F	G	H	I	J	K	L	N	O	P	Q	R	S	T	V	W	X	Z
32	142	48	94	30	29	19	27,5	22	17	6	M10x1,25	M6 x 16	13	G1/8	5,5	6	6	46,5	32,5	12	10	3	30
40	159	54	105	35	33	21	32	24	17	7	M12x1,25	M6 x 16	17	G1/4	6	7,5	8,5	54	38	16	13	3,5	35
50	175	69	106	40	42	27	31	32	23	8	M16x1,5	M8 x 16	15,5	G1/4	7,5	6,5	9,5	64	46,5	20	17	3,5	40
63	190	69	121	45	42	27	33	32	23	8	M16x1,5	M8 x 16	16,5	G3/8	7,5	7,5	11,5	75	56,5	20	17	4	45
80	214	86	128	45	53	33	33	40	26	10	M20x1,5	M10 x 17	16,5	G3/8	8	8,5	12,5	93	72	25	22	4	45
100	229	91	138	55	55	36	37	40	26	10	M20x1,5	M10 x 17	19,5	G1/2	10	7	12	110	89	25	22	4	55

Основные размеры – пневмоцилиндр с двусторонним штоком

FVBCD

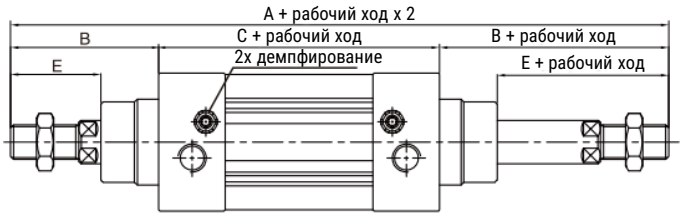

FVBCJ

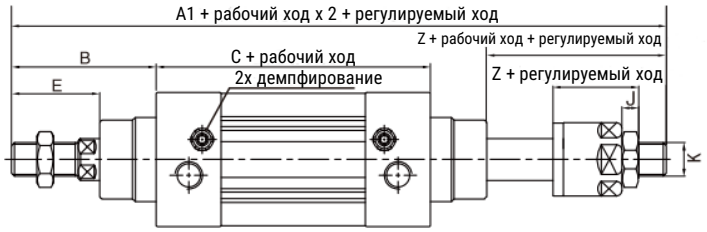

Ø поршня	A	A1	B	C	E	Z	J	K
32	190	188	48	94	29	27	6	M10x1,25
40	213	208	54	105	33	28	7	M12x1,25
50	244	233	69	106	42	31	8	M16x1,5
63	259	248	69	121	42	31	8	M16x1,5
80	300	286	86	128	53	39	10	M20x1,5
100	320	304	91	138	55	39	10	M20x1,5

Примечание: 1. Размеры пневмоцилиндра не меняются в зависимости от наличия или отсутствия магнита на поршне.
2. Не указаны размеры, которые полностью соответствуют размерам в стандартном исполнении цилиндра FVBC.

Все права защищены

Основные размеры – Пневмоцилиндр одностороннего действия

FVBCSB

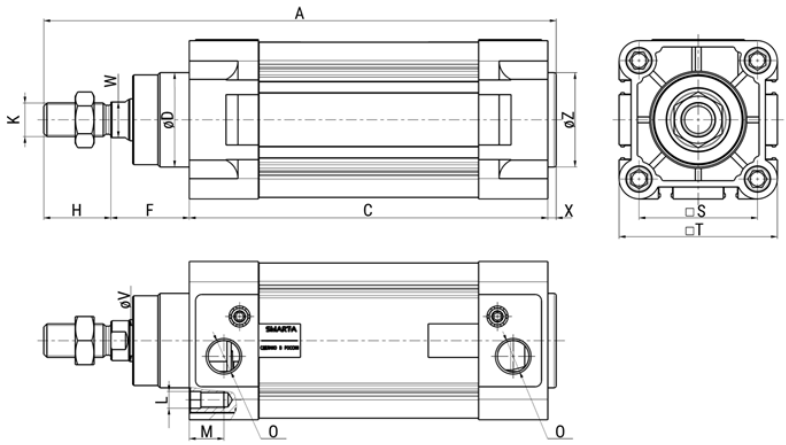

Ø поршня	Рабочий ход	A	C	D	F	H	K	L	M	O	S	T	V	W	X	Z
32	25	195	144	30	$26_{\pm1,4}$	$22_{-0,5}$	M10x1,25	M6	16,5	G1/8	32,5	46,5	12	10	3	30
	50	220	169													
	75	245	194													
40	25	212,5	155	35	$30_{\pm1,4}$	$24_{-0,5}$	M12x1,25	M6	16,5	G1/4	38	54	16	13	3,5	35
	50	237,5	180													
	75	262,5	205													
50	25	228,5	156	40	$37_{\pm1,4}$	$32_{-0,5}$	M16x1,5	M8	16,5	G1/4	46,5	64	20	17	3,5	40
	50	253,5	181													
	75	278,5	206													
63	25	244	171	45	$37_{\pm1,8}$	$32_{-0,5}$	M16x1,5	M8	16,5	G1/4	56,5	75,5	20	17	4	45
	50	269	196													
	75	294	221													
80	25	268	178	45	$46_{\pm1,8}$	$40_{-0,5}$	M20x1,5	M10	18,5	G3/8	72	92	25	22	4	45
	50	293	203													
	75	318	228													
100	50	308	213	55	$51_{\pm1,8}$	$40_{-0,5}$	M20x1,5	M10	18,5	G1/2	89	110,5	25	22	4	55
	75	333	238													

Основные размеры – специальные исполнения штока

R – Удлинение штока

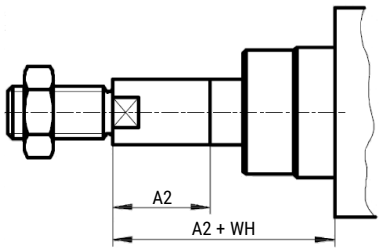

L – Удлинение резьбы штока

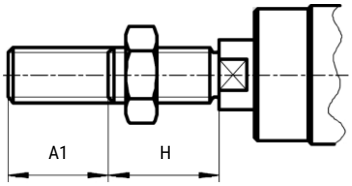

F – Внутренняя резьба штока

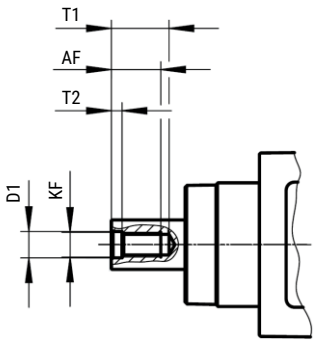

Ø поршня	A1 макс.	A2 макс.	D1	H	AF	T1 макс.	T2	WH	KF
32	35	500	6,4	22	12	16	2,6	26	M6
40	35	500	8,4	24	12	16	3,3	30	M8
50	70	500	10,5	32	16	21	4,7	37	M10
63	70	500	10,5	32	16	21	4,7	37	M10
80	70	500	13	40	20	26,5	6,1	46	M12
100	70	500	13	40	20	26,5	6,1	51	M12

Версия 11.2026
Все права защищены

Основные размеры – Сдвоенный цилиндр

FVBCD...-W

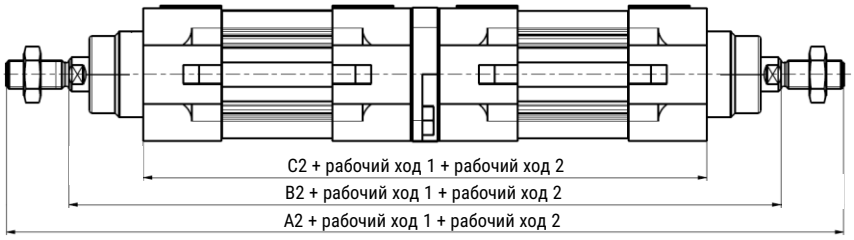

Ø поршня	A2	B2	C2
32	294	250	198
40	328	280	220
50	360	296	222
63	390	326	252
80	442	362	270
100	472	392	290

- Состоит из двух пневмоцилиндров одного типоразмера, соединённых задними крышками, штоки направлены в противоположных направлениях;
- Если зафиксирован один из штоков, то перемещаться будет корпус пневмоцилиндра;
- В зависимости от управления и рабочего хода пневмоцилиндров, могут быть реализованы 3 или 4 независимых позиции:
  - ➢ Чтобы получить 3 позиции, необходимо соединять пневмоцилиндры с одинаковым ходом;
  - ➢ Чтобы получить 4 позиции, необходимо чтобы у пневмоцилиндров был разный рабочий ход.

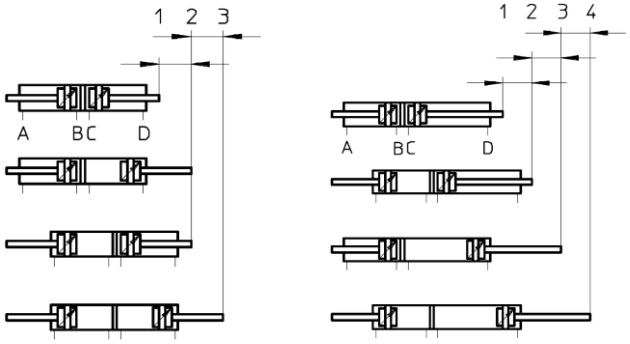

Основные размеры – Цилиндр с гофрами

FVBC...-G

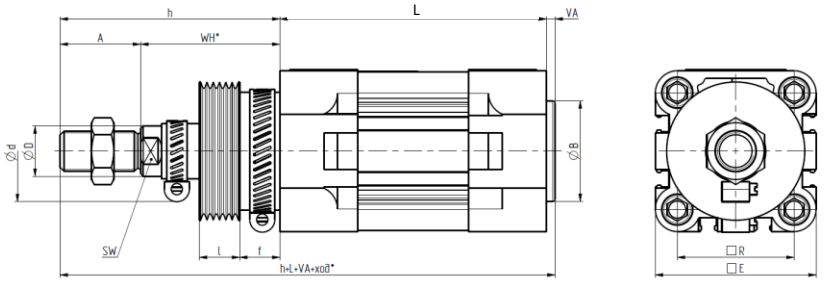

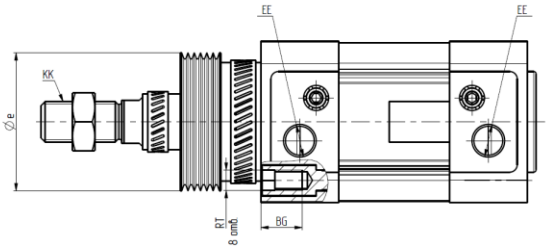

Ø поршня	A	B d11	BG	RT	D	E	EE	KK	L	R	SW	VA	d	e	f
32	22	30	16	M6	12	47	G1/8	M10X1,25	94	32,5	10	3	54	41	23
40	24	35	16	M6	16	54	G1/4	M12X1,25	105	38	13	3,5	58	51	23
50	32	40	16	M8	20	64	G1/4	M16X1,5	106	46,5	17	3,5	65	55	25
63	32	45	16	M8	20	75,5	G3/8	M16X1,5	121	56,5	17	4	68	61	25
80	40	45	18	M10	25	93,5	G3/8	M20X1,5	128	72	22	4	68	61	30
100	40	55	18	M10	25	110,5	G1/2	V20X1,5	138	89	22	4	76	70	32

Ø поршня	l					h					WH*				
	1...50	51...100	101...150	151...200	201...300	1...50	51...100	101...150	151...200	201...300	1...50	51...100	101...150	151...200	201...300
32	16	28	40	50	77	75	88	100	113	138	53	66	78	91	116
40	16	28	40	50	77	75	88	100	113	138	51	64	76	88	113
50	16	28	40	50	77	87	100	112	125	150	55	68	80	93	118
63	18	28	40	50	77	87	100	112	125	150	55	68	80	93	118
80	18	28	40	50	77	103	116	128	141	166	63	76	88	101	126
100	18	28	40	50	77	103	116	128	141	166	63	76	88	101	126

Все права защищены

Данные для заказа – Стандартный ход

Диаметр поршня, мм	Рабочий ход, мм	Номер для заказа	Код заказа
32	20	30033144	FVBC32x20-S
	25	30002662	FVBC32x25-S
	30	30033145	FVBC32x30-S
	40	30014021	FVBC32x40-S
	50	30002663	FVBC32x50-S
	60	30021074	FVBC32x60-S
	70	30016061	FVBC32x70-S
	80	30014022	FVBC32x80-S
	100	30002665	FVBC32x100-S
	125	30002666	FVBC32x125-S
	150	30002667	FVBC32x150-S
	160	30014020	FVBC32x160-S
	200	30002669	FVBC32x200-S
	250	30002671	FVBC32x250-S
	300	30002672	FVBC32x300-S
	320	30020779	FVBC32x320-S
	350	30002673	FVBC32x350-S
	400	30002674	FVBC32x400-S
	450	30002675	FVBC32x450-S
	500	30002676	FVBC32x500-S

Диаметр поршня, мм	Рабочий ход, мм	Номер для заказа	Код заказа
63	20	30020576	FVBC63x20-S
	25	30002747	FVBC63x25-S
	30	30001465	FVBC63x30-S
	40	30015665	FVBC63x40-S
	50	30002748	FVBC63x50-S
	60	30020573	FVBC63x60-S
	70	30016148	FVBC63x70-S
	80	30014027	FVBC63x80-S
	100	30002750	FVBC63x100-S
	125	30002751	FVBC63x125-S
	150	30002752	FVBC63x150-S
	160	30014026	FVBC63x160-S
	200	30002754	FVBC63x200-S
	250	30002756	FVBC63x250-S
	300	30002757	FVBC63x300-S
	320	30014041	FVBC63x320-S
	350	30002758	FVBC63x350-S
	400	30002759	FVBC63x400-S
	450	30002760	FVBC63x450-S
	500	30002761	FVBC63x500-S

Диаметр поршня, мм	Рабочий ход, мм	Номер для заказа	Код заказа
40	20	30033147	FVBC40x20-S
	25	30002691	FVBC40x25-S
	30	30014356	FVBC40x30-S
	40	30014296	FVBC40x40-S
	50	30002692	FVBC40x50-S
	60	30012002	FVBC40x60-S
	70	30016062	FVBC40x70-S
	80	30012005	FVBC40x80-S
	100	30002694	FVBC40x100-S
	125	30002695	FVBC40x125-S
	150	30002696	FVBC40x150-S
	160	30014023	FVBC40x160-S
	200	30002056	FVBC40x200-S
	250	30002699	FVBC40x250-S
	300	30002700	FVBC40x300-S
	320	30015713	FVBC40x320-S
	350	30002701	FVBC40x350-S
	400	30002702	FVBC40x400-S
	450	30002703	FVBC40x450-S
	500	30002704	FVBC40x500-S

Диаметр поршня, мм	Рабочий ход, мм	Номер для заказа	Код заказа
80	20	30014377	FVBC80x20-S
	25	30002776	FVBC80x25-S
	30	30033148	FVBC80x30-S
	40	30015931	FVBC80x40-S
	50	30002777	FVBC80x50-S
	60	30015668	FVBC80x60-S
	70	30001010	FVBC80x70-S
	80	30014139	FVBC80x80-S
	100	30002779	FVBC80x100-S
	125	30002780	FVBC80x125-S
	150	30002781	FVBC80x150-S
	160	30004920	FVBC80x160-S
	200	30002783	FVBC80x200-S
	250	30002785	FVBC80x250-S
	300	30002786	FVBC80x300-S
	320	30014301	FVBC80x320-S
	350	30002787	FVBC80x350-S
	400	30002788	FVBC80x400-S
	450	30002789	FVBC80x450-S
	500	30002790	FVBC80x500-S

Диаметр поршня, мм	Рабочий ход, мм	Номер для заказа	Код заказа
50	20	30001066	FVBC50x20-S
	25	30002719	FVBC50x25-S
	30	30016335	FVBC50x30-S
	40	30014024	FVBC50x40-S
	50	30002720	FVBC50x50-S
	60	30015714	FVBC50x60-S
	70	30033150	FVBC50x70-S
	80	30014025	FVBC50x80-S
	100	30002722	FVBC50x100-S
	125	30002723	FVBC50x125-S
	150	30002724	FVBC50x150-S
	160	30011955	FVBC50x160-S
	200	30002726	FVBC50x200-S
	250	30002728	FVBC50x250-S
	300	30002729	FVBC50x300-S
	320	30011635	FVBC50x320-S
	350	30002730	FVBC50x350-S
	400	30002731	FVBC50x400-S
	450	30002732	FVBC50x450-S
	500	30002733	FVBC50x500-S

Диаметр поршня, мм	Рабочий ход, мм	Номер для заказа	Код заказа
100	20	30033141	FVBC100x20-S
	25	30002805	FVBC100x25-S
	30	30033131	FVBC100x30-S
	40	30014017	FVBC100x40-S
	50	30002806	FVBC100x50-S
	60	30015701	FVBC100x60-S
	70	30033153	FVBC100x70-S
	80	30014126	FVBC100x80-S
	100	30002808	FVBC100x100-S
	125	30002809	FVBC100x125-S
	150	30002810	FVBC100x150-S
	160	30011651	FVBC100x160-S
	200	30002812	FVBC100x200-S
	250	30002814	FVBC100x250-S
	300	30002815	FVBC100x300-S
	320	30014019	FVBC100x320-S
	350	30002816	FVBC100x350-S
	400	30002817	FVBC100x400-S
	450	30002818	FVBC100x450-S
	500	30002819	FVBC100x500-S

Версия 11.2026
Все права защищены

Данные для заказа – Переменный ход

Исполнение	Диаметр поршня, мм	Рабочий ход, мм	Номер для заказа	Код заказа
Стандартный пневмоцилиндр	32	10 … 2 000	30023845	FVBC32x…-S
	40	10 … 2 000	30023846	FVBC40x…-S
	50	10 … 2 000	30023847	FVBC50x…-S
	63	10 … 2 000	30023848	FVBC63x…-S
	80	10 … 2 000	30023849	FVBC80x…-S
	100	10 … 2 000	30023844	FVBC100x…-S

Исполнение	Диаметр поршня, мм	Рабочий ход, мм	Номер для заказа	Код заказа
Пневмоцилиндр с гофрами	32	10 … 1 000	30080120	FVBC32x…-S-G
	40	10 … 1 000	30080121	FVBC40x…-S-G
	50	10 … 1 000	30080122	FVBC50x…-S-G
	63	10 … 1 000	30080123	FVBC63x…-S-G
	80	10 … 1 000	30080124	FVBC80x…-S-G
	100	10 … 1 000	30080125	FVBC100x…-S-G

Данные для заказа – Пневмоцилиндр одностороннего действия

Диаметр поршня, мм	Рабочий ход, мм	Номер для заказа	Код заказа
32	25	30043538	FVBCSB32x25-S
	50	30043539	FVBCSB32x50-S
	75	30043540	FVBCSB32x75-S

Диаметр поршня, мм	Рабочий ход, мм	Номер для заказа	Код заказа
40	25	30043541	FVBCSB40x25-S
	50	30043542	FVBCSB40x50-S
	75	30043543	FVBCSB40x75-S

Диаметр поршня, мм	Рабочий ход, мм	Номер для заказа	Код заказа
50	25	30043544	FVBCSB50x25-S
	50	30043545	FVBCSB50x50-S
	75	30043546	FVBCSB50x75-S

Диаметр поршня, мм	Рабочий ход, мм	Номер для заказа	Код заказа
63	25	30043547	FVBCSB63x25-S
	50	30043548	FVBCSB63x50-S
	75	30043549	FVBCSB63x75-S

Диаметр поршня, мм	Рабочий ход, мм	Номер для заказа	Код заказа
80	25	30043550	FVBCSB80x25-S
	50	30043551	FVBCSB80x50-S
	75	30043552	FVBCSB80x75-S

Диаметр поршня, мм	Рабочий ход, мм	Номер для заказа	Код заказа
100	50	30043553	FVBCSB100x25-S
	75	30043554	FVBCSB100x75-S

Все права защищены

Обзор периферии

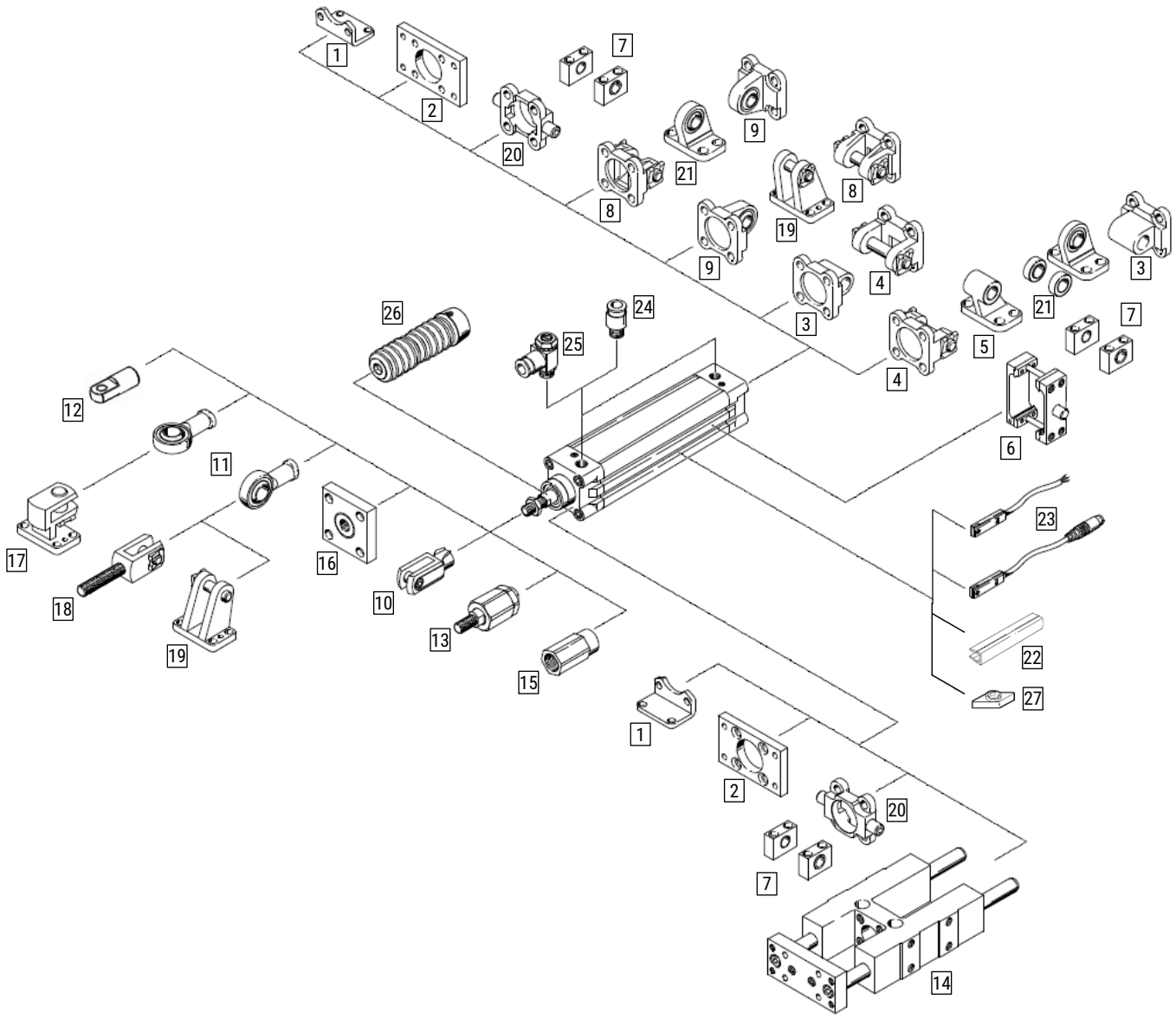

№ поз.	Тип	Описание
1	FJ-...LB	Монтажные лапы
	FJ-...LB-B	
2	FJ-...FA/FB	Монтажный фланец
3	FJ-...CA	Фланец с осью
4	FJ-...CB	Фланец с осью
5	FJ-...CR	Стойка опорная
6	FJ-...DA	Поворотная цапфа
7	ISO-LNZG	Опора цапфы
8	FJ-...CN	Фланец с осью
9	FJ-...CS	Фланец с шарниром
10	FJ-...YCJ	Вилка на шток
	FJ-...YJ	Вилка на шток со штифтом
11	FJ-...BJ	Шарнирная головка
12	FJ-...IJ	Проушина на шток
13	FJ-...FD	Гибкое соединение на шток

№ поз.	Тип	Описание
14	DH	Направляющие
15*		Адаптер
16	ISO-KSG	Компенсатор отклонений
17*		Поперечная опора
18*		Вилкообразная головка
19	ISO-LBG	Опорная стойка
20	ISO-ZNCF	Фланец с цапфой
21*		Опорная стойка с подшипником
22*		Крышка паза
23	HX...	Датчики положения
24	ZP...	Цанговые фитинги
25	ZSC...	Дроссели с обратным клапаном
26	FJ-VBC...S	Защитные гофры
27	FJ-RV...	Закладной элемент для монтажа распределителей

* Доступны для заказа по запросу

Версия 11.2026
Все права защищены

Монтажные принадлежности

Монтажные лапы FJ-...LB



Номер для заказа	Код заказа	AA	AC	AD	AE	AF	AG	AH	AP	AT	Материал
30008757	FJ-VBC32LB	158	142	8	47	32	24	32	7	4	Гальванизированная сталь
30008758	FJ-VBC40LB	179	161	10	53	36	26	36	9	4	
30008759	FJ-VBC50LB	190	170	10	65	45	30	45	9	4	
30008760	FJ-VBC63LB	209	185	10	75	50	30	50	9	4	
30008761	FJ-VBC80LB	248	210	13	95	63	41	63	12	5	
30008762	FJ-VBC100LB	258	220	23	116	75	41	71	14,5	6	
30025852	FJ-VBC100LB-E04	258	220	15	115	75	41	71	14	5	

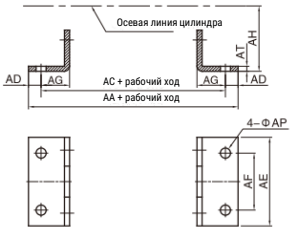

Монтажные лапы FJ-...LB-B



Номер для заказа	Код заказа	AA	AC	AD	AE	AF	AG	AH	AP	AT	Материал
30050346	FJ-VBC32LB-B	158	142	8	47	32	24	32	7	4	Гальванизированная сталь
30050347	FJ-VBC40LB-B	179	161	9	53	36	28	36	10	4	
30050348	FJ-VBC50LB-B	190	170	10	65	45	32	45	10	5	
30050349	FJ-VBC63LB-B	209	185	12	75	50	32	50	10	5	
30050350	FJ-VBC80LB-B	248	210	19	95	63	41	63	12	6	
30050351	FJ-VBC100LB-B	266	220	23	115	75	41	71	14,5	6	

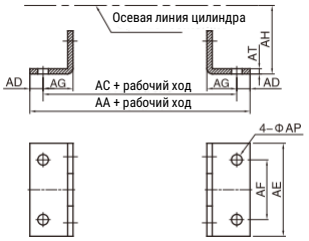

Монтажный фланец FJ-...FA/FB



Номер для заказа	Код заказа	AJ	AK	BA	BB	BC	BD	BE	BF	BH	BP	T	Материал
30008722	FJ-VBC32FA	11	7	30,5	10	47	32	80	64	6	7	32,5	Гальванизированная сталь
30008723	FJ-VBC40FA	11	7	35,5	10	53	36	90	72	6	9	38	
30008724	FJ-VBC50FA	14	9	40,5	12	65	45	110	90	8	9	46,5	
30008725	FJ-VBC63FA	14	9	45,5	12	75	50	125	100	8	9	56,5	
30008726	FJ-VBC80FA	17	11	45,5	16	95	63	154	126	10	12,5	72	
30008727	FJ-VBC100FA	17	11	55,5	16	115	75	186	150	10	14,5	89	

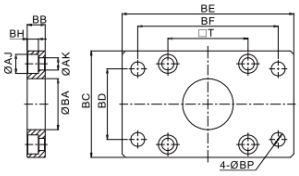

Фланец с осью FJ-...CA



Номер для заказа	Код заказа	DA	DC	DE	DJ	DP	DQ	DZ	S	T	Материал
30008731	FJ-VBC32CA	31	22	10	9,5	7	25,8	5,5	47	32,5	Алюминиевый сплав
30008732	FJ-VBC40CA	37	25	12	9,5	7	27,8	5,5	53	38	
30004918	FJ-VBC50CA	39	27	12	10,5	9	31,8	6,5	65	46,5	
30008733	FJ-VBC63CA	47	32	16	10,5	9	39,7	6,5	75	56,5	
30008734	FJ-VBC80CA	51	36	16	14,5	11	49,7	10	95	72	
30008735	FJ-VBC100CA	61	41	20	14,5	11	59,7	10	115	89	

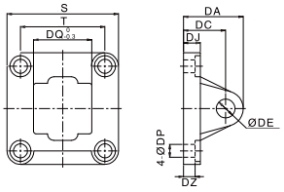

Фланец с осью FJ-...CB



Номер для заказа	Код заказа	DA	DC	DE	DJ	DP	DQ	DT	DZ	S	T	Материал
30008739	FJ-VBC32CB	31	22	10	9,5	7	$26_0^{+0,52}$	45	5,5	47	32,5	Алюминиевый сплав
30008740	FJ-VBC40CB	37	25	12	9,5	7	$28_0^{+0,52}$	52	5,5	53	38	
30008741	FJ-VBC50CB	39	27	12	10,5	9	$32_0^{+0,62}$	60	6,5	65	46,5	
30008742	FJ-VBC63CB	47	32	16	10,5	9	$40_0^{+0,62}$	70	6,5	75	56,5	
30008743	FJ-VBC80CB	51	36	16	14,5	11	$50_0^{+0,62}$	90	10	95	72	
30008744	FJ-VBC100CB	61	41	20	14,5	11	$60_0^{+0,74}$	110	10	115	89	

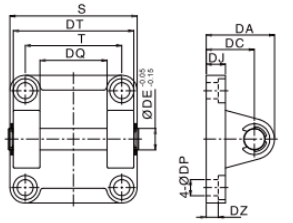

Стойка опорная FJ-...CR



Номер для заказа	Код заказа	DC	DD	DE	DF	DJ	DP	DQ	DM	DN	S	T	Материал
30008748	FJ-VBC32CR	32	10	10	21	8	7	25,8	31	18	51	38	Закалённая сталь
30008749	FJ-VBC40CR	36	11	12	24	10	7	27,8	35	22	54	41	
30008750	FJ-VBC50CR	45	13	12	33	12	9	31,8	45	30	65	50	
30008751	FJ-VBC63CR	50	15	16	37	12	9	39,7	50	35	67	52	
30008752	FJ-VBC80CR	63	15	16	47	14	11	49,7	60	40	86	66	
30008753	FJ-VBC100CR	71	19	20	55	15	11	59,7	70	50	96	76	

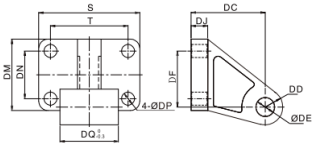

Монтажные принадлежности

Поворотная цапфа FJ-...DA



Номер для заказа	Код заказа	A	AA	C	CA	E	F	G	Материал
30036981	FJ-VBC32DA	142	74	94	12	52	31	68,5	Закалённая сталь
30034619	FJ-VBC40DA	159	95	105	16	63	33	78	
30034620	FJ-VBC50DA	175	107	106	16	75	35	96	
30034621	FJ-VBC63DA	190	130	121	20	90	38	109	
30034623	FJ-VBC80DA	214	152	128	20	112	42	131	
30034625	FJ-VBC100DA	229	182	138	25	132	47	149	

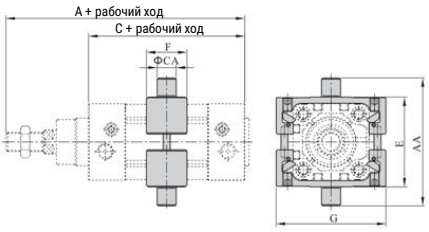

Опора цапфы ISO-LNZG



Номер для заказа	Код заказа	AA	CA	H	I	K	L	M	Материал
30023558	ISO-LNZG-32	14	12	32	46	11	7	30	Алюминиевый сплав
30023559	ISO-LNZG-40/50	17	16	36	55	15	9	36	
30023560	ISO-LNZG-63/80	20,5	20	42	65	18	11	40	
30023561	ISO-LNZG-100/125	24,5	25	50	75	20	14	50	

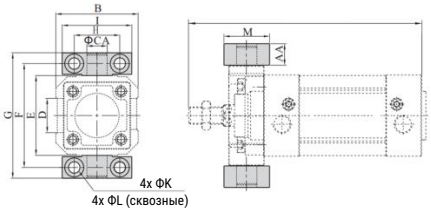

Фланец с осью FJ-...CN



Номер для заказа	Код заказа	S	T	RR	CD	CE	CP	D	E	CC	EE	S1	S2	S3	PA	K	Материал
30030994	FJ-VBC32CN	45	32,5	6,5	10	10	$15^{\pm0,5}$	6,8	14	$22^{\pm0,5}$	30,5	10,5	3,5	5	44	22	Алюминиевый сплав
30030996	FJ-VBC40CN	51	38	6,5	11	12	$17^{\pm0,5}$	6,8	17	$25^{\pm0,5}$	35,5	10,5	3,5	5	50	29	
30030998	FJ-VBC50CN	65	46,5	9	13	16	$22^{\pm0,5}$	8,8	17	$27^{\pm0,5}$	40,5	13,5	4,5	5	62	34	
30031000	FJ-VBC63CN	75	56,5	9,5	16	16	$22^{\pm0,5}$	8,8	22	$32^{\pm0,5}$	45,5	13,5	4,5	5	62	34	
30031002	FJ-VBC80CN	93	72	11	16	20	$26^{\pm0,5}$	10,8	24	$36^{\pm0,5}$	45,5	16	4	6	76	35	
30031004	FJ-VBC100CN	110	89	11,5	20	20	$26^{\pm0,5}$	10,8	25	$41^{\pm0,5}$	56	16	4	7	86	35	

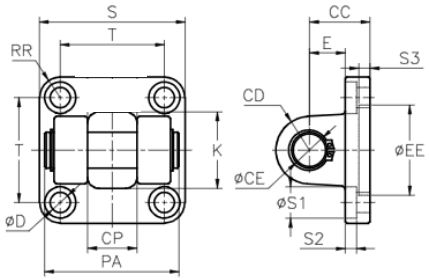

Фланец с шарниром FJ-...CS



Номер для заказа	Код заказа	S	T	RR	DD	DO	DP	DQ	D	EE	DC	DE	E	S1	S2	S3	RS	PH	Материал
30030995	FJ-VBC32CS	45	32,5	6,3	16	-	10	14	6,8	30,5	$22^{\pm0,2}$	10	13	-	3,5	5	-	15°	Алюминиевый сплав
30030997	FJ-VBC40CS	52	38	7	18,5	-	12	16	6,8	35	$25^{\pm0,2}$	12	16	11	3,5	5	-	15°	
30030999	FJ-VBC50CS	65	46,5	9,3	21	51	15	21	8,8	40	$27^{\pm0,2}$	16	16	15	4,5	5	18,5	15°	
30031001	FJ-VBC63CS	75	56,5	9,3	23	-	15	21	8,8	45	$32^{\pm0,2}$	16	21	15	4,5	5	-	15°	
30031003	FJ-VBC80CS	95	72	11,5	28	73	18	25	11	45	$36^{\pm0,2}$	20	22	18	4	5	24	15°	
30031005	FJ-VBC100CS	115	89	11,5	30	-	18	25	11	55	$41^{\pm0,2}$	20	27	18	4	5	-	15°	

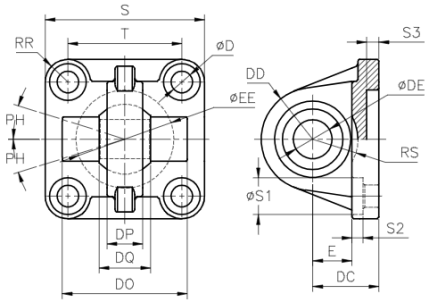

Версия 11.2026
Все права защищены

Монтажные принадлежности

Цапфа
ISO-LBG-...



Номер для заказа	Код заказа	BR	CB	CK	D3	GL	HB	L2	LE	PH	RA	TE	UB	UL	UR	
30024170	ISO-LBG-32	12	14	10	4,8	16	6,8	35	24	32	20	42	28	56	36	Гальвани-зированная сталь
30024171	ISO-LBG-40	14	16	12	5,8	20	6,8	39	26	36	26	44	30	58	41,5	
30024172	ISO-LBG-50	15	21	16	5,8	25	9,2	50	33	45	31	56	40	70	47	
30024173	ISO-LBG-63	17	21	16	7,8	25	9,2	50	38	50	31	56	40	70	49	
30045412	ISO-LBG-63-CR															
30024174	ISO-LBG-80	17	25	20	7,8	30	11	60	49	63	36	70	50	89	55	
30024175	ISO-LBG-100	20	25	20	9,8	41	11	60	56	71	46	70	50	89	65	
30024176	ISO-LBG-125	25	37,2	30	11,8	60	14	85	70	90	70	106	80	128	96	

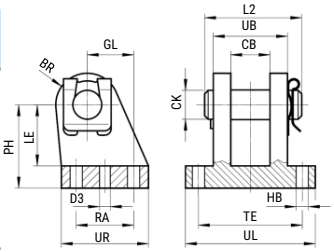

Поворотная цапфа
ISO-ZNCF-...



Номер для заказа	Код заказа	C2	C3	TD	TK	TL	TM	US	XH	XL	Материал
30045173	ISO-ZNCF-32-CR	71	86	12	16	12	50	45	18	127,1	Нержавеющая сталь
30045406	ISO-ZNCF-40-CR	87	105	16	20	16	63	54	18,7	143,9	
30045407	ISO-ZNCF-50-CR	99	117	16	24	16	75	64	23,6	153,8	
30045408	ISO-ZNCF-63-CR	116	136	20	24	20	90	75	23,9	169,1	
30045409	ISO-ZNCF-80-CR	136	156	20	28	20	110	93	31,4	187,6	
30045410	ISO-ZNCF-100-CR	164	189	25	38	25	132	110	30,3	206,5	
30045411	ISO-ZNCF-125-CR	192	217	25	50	25	160	131	40	250	

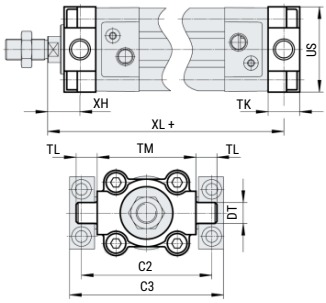

Соединительная муфта
ISO-KSG-...



Номер для заказа	Код заказа	B1	B2	B3	B4	B5[1]	D1	D2	D3	D4	H1	H2	T1[2]	T2	K1	KK	Материал
30043287	ISO-KSG-32	60	37	36	23	1	20	32	6,6	11	24	15	0,5	6,8	17	M10x1,25	Закалённая сталь
30043030	ISO-KSG-40	60	56	42	38		25	42	9	15	30	20		9	19	M12x1,25	
30042048	ISO-KSG-50-63	80	80	58	58		30	52	11	18	32	20		11	24	M16x1,5	
30043288	ISO-KSG-80-100	90	90	65	65		40	62	14	20	35	20		13	36	M20x1,5	
30042049	ISO-KSG-125	90	90	65	65		40	62	14	20	35	20		13	36	M27x2,0	

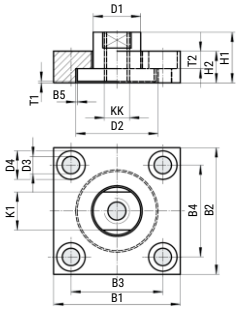

[1] Максимальное радиальное отклонение
[2] Максимальное осевое отклонение

Принадлежности для штока

Вилка на шток FJ-...YCJ



Номер для заказа	Код заказа	NA	NB	NC	ND	NH	NM	NP	NQ	Материал
30004164	FJ-M10x1.25YCJ	18	20	10	40	M10x1,25	10	20	52	Углеродистая сталь
30004165	FJ-M12x1.25YCJ	20	24	12	48	M12x1,25	12	24	62	
30021974	FJ-M16x1.5YCJ	26	32	16	64	M16x1,5	16	32	83	
30008786	FJ-M20x1.5YCJ	34	40	20	80	M20x1,5	20	40	105	
30008787	FJ-M27x2YCJ	42	55	30	110	M27x2,0	30	55	148	

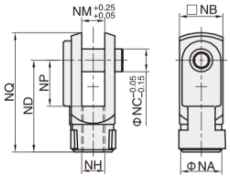

Вилка на шток FJ-...YJ CRSG-...



Номер для заказа	Код заказа	NA	NB	NC	ND	NE	NH	NM	NP	NQ	Материал
30008768	FJ-M10x1.25YJ	18	20	10	40	-	M10x1,25	10	20	52	Углеродистая сталь
30008769	FJ-M12x1.25YJ	20	24	12	48	-	M12x1,25	12	24	62	
30008770	FJ-M16x1.5YJ	26	32	16	64	-	M16x1,5	16	32	83	
30008771	FJ-M20x1.5YJ	34	40	20	80	-	M20x1,5	20	40	105	
30008772	FJ-M27x2YJ	42	55	30	110	-	M27x2,0	30	55	148	
30030434	CRSG-M10x1.25	18	20	10	40	-	M10x1,25	10	20	52	Нержавеющая сталь SS304
30030435	CRSG-M12x1.25	20	24	12	48	-	M12x1,25	12	24	62	
30030436	CRSG-M16X1.5	26	32	16	64	-	M16x1,5	16	32	83	
30030437	CRSG-M20x1.5	34	40	20	80	-	M20x1,5	20	40	105	
30030438	CRSG-M27x2	42	55	30	110	-	M27x2,0	30	55	148	

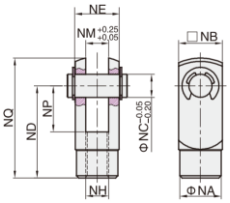

Проушина на шток FJ-...IJ



Номер для заказа	Код заказа	NA	NC	ND	NE	NF	NG	NH	NM	Материал
30008778	FJ-M10x1.25IJ	20	10	40	52	15	20	M10x1,25	10	Углеродистая сталь
30008779	FJ-M12x1.25IJ	24	12	48	67	24	20	M12x1,25	12	
30008780	FJ-M16x1.5IJ	32	16	64	89	32	23	M16x1,5	16	
30008781	FJ-M20x1.5IJ	40	20	80	112	40	30	M20x1,5	20	
30008782	FJ-M27x2IJ	55	30	110	155	50	55	M27x2,0	30	

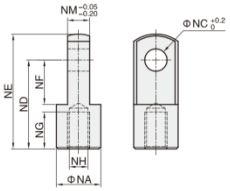

Гибкое соединение на шток FJ-...FD



Номер для заказа	Код заказа	MA	MB	MC	MD	ME	MF	MG	MH	MI/MJ	MK	Материал
30008790	FJ-M10x1.25FD-E04	58	22	7	21	26	11	6	10	M10x1,25	12°	Углеродистая сталь
30023577	FJ-M12x1.25FD-E04	58	22	8	21	28	11,5	7	12	M12x1,25	12°	
30023578	FJ-M16x1.5FD-E04	90	27	10	41	44,5	19	8	17	M16x1,5	7°	
30023579	FJ-M20x1.5FD-E04	102	29	13	46	53	22	10	22	M20x1,5	10°	
30008793	FJ-M27X2FD-E04	136,5	40	14,5	52,5	59,5	40	13,5	27	M27x2,0	5°	

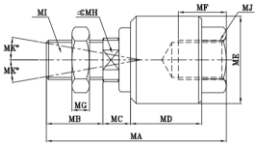

Шарнирная головка FJ-...BJ CRSGS-...



Номер для заказа	Код заказа	A	B	C	D	E	G	H	I	J	K	L	M	Материал
30022623	FJ-M10x1.25BJ	57,5	44	15,5	28	10	8	M10x1,25	19	25	17	14	10,5	Углеродистая сталь
30008796	FJ-M12x1.25BJ	66,5	51,5	17	32	12	9,5	M12x1,25	22	25	19	16	12	
30004919	FJ-M16x1.5BJ	85	65	25	40	16	11	M16x1,5	27	35	24	21	15	
30008797	FJ-M20x1.5BJ	102	77	30	50	20	12,5	M20x1,5	34	40	30	25	18	
30008798	FJ-M27x2BJ	145	109	40,5	70	30	18,5	M27x2,0	50	60	43	37	25	
30030439	CRSGS-M10x1.25	57,5	44	15,5	28	10	8	M10x1,25	19	25	17	14	10,5	Нержавеющая сталь SS304
30030440	CRSGS-M12x1.25	66,5	51,5	17	32	12	9,5	M12x1,25	22	25	19	16	12	
30030441	CRSGS-M16X1.5	85	65	25	40	16	11	M16x1,5	27	35	24	21	15	
30030442	CRSGS-M20x1.5	102	77	30	50	20	12,5	M20x1,5	34	40	30	25	18	
30030443	CRSGS-M27x2	145	109	40,5	70	30	18,5	M27x2,0	50	60	43	37	25	

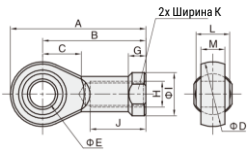

SMARTA
www.smarta.ru
8 (800) 550 3487
Версия 11.2026
Все права защищены

DH

Направляющие для ISO пневмоцилиндров



		X		-	

Серия

DH	Направляющая для пневмоцилиндров

Для цилиндров с диаметром поршня

32	32 мм
40	40 мм
50	50 мм
63	63 мм
80	80 мм
100	100 мм

Серия направляющих

B	Серия B

Рабочий ход

10 … 500 мм

Пример заказа: серия DH, диаметр поршня 25 мм, рабочий ход 250 мм.
Код заказа: **DH25x250**

Характеристики

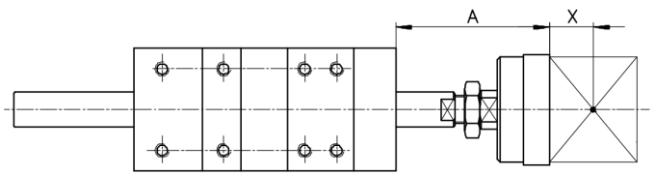

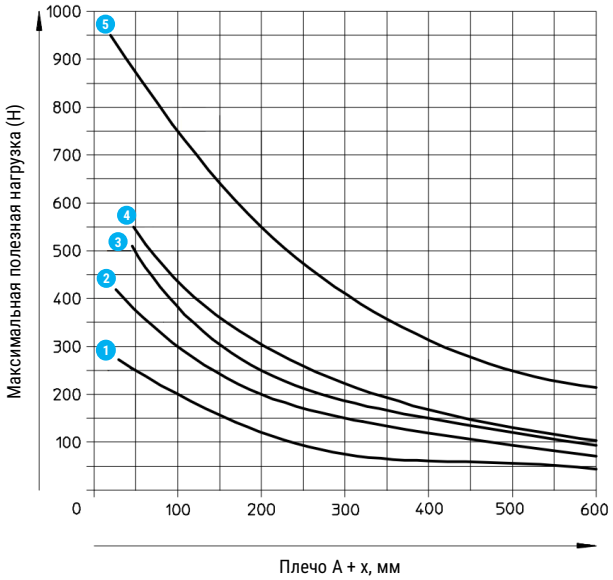

1. Ø 32 мм
2. Ø 40 мм
3. Ø 50 мм
4. Ø 63 мм
5. Ø 80, 100 мм

Все права защищены

Основные размеры

DH32...100

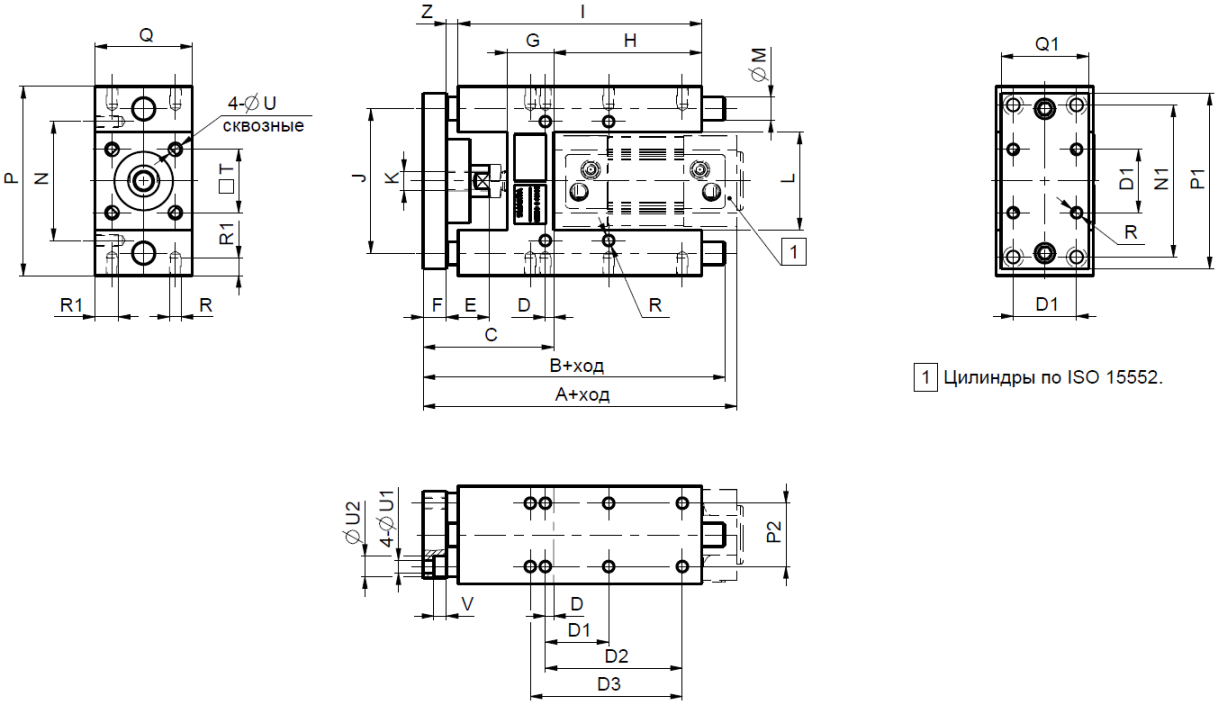

1 Цилиндры по ISO 15552.

Ø поршня	A	B	C	D	D1	D2	D3	E	F	G	H	I	J	K	L
32	161	155	67^{+5}	4,3	32,5	70,3	78	22	12	24	76	125	74	M10x1,25	50
40	180	170	75^{+5}	11	38	84	-	22	12	28	81	140	87	M12x1,25	58,5
50	195	188	89^{+10}	18,8	46,5	81,8	100	25	15	34	79	150	104	M16x1,5	70,5
63	210	220	89^{+10}	15,3	56,5	105	-	25	15	34	111	182	119	M16x1,5	85,5
80	239	258	111^{+10}	21	72	-	-	32	20	40	128	215	148	M20x1,5	106
100	254	263	116^{+10}	24,5	89	-	-	32	20	40	128	220	172	M20x1,5	131

Ø поршня	M	N	N1	P	P1	P2	Q	Q1	R	R1	T	U	U1	U2	V	Z
32	12	61	78	97	90	32,5	50	45	M6	12	32,5	7	6,5	10,5	6,5	6
40	16	69	84	115	110	38	58	54	M6	12	38	7	6,5	10,5	6,5	4
50	20	85	100	137	130	46,5	70	63	M8	16	46,5	9	9	13	9	3
63	20	100	105	152	145	56,5	85	80	M8	16	56,5	9	9	13	9	3
80	25	130	130	189	180	72	105	100	M10	20	75	10,5	11	18	12	4
100	25	150	150	213	200	89	130	120	M10	20	89	10,5	11	18	12	4

Данные для заказа

Диаметр поршня, мм	Рабочий ход, мм	Номер для заказа	Код заказа
32	10 ... 500	30030560	DH32x...-B
40	10 ... 500	30039183	DH40x...-B
50	10 ... 500	30030540	DH50x...-B
63	10 ... 500	30039185	DH63x...-B
80	10 ... 500	30030561	DH80x...-B
100	10 ... 500	30036571	DH100x...-B

Версия 11.2026
Все права защищены

Данные для заказа – Датчики положения

		Монтаж	Тип датчика	Подключение	Выход	Электрическое подключение	Номер для заказа	Код заказа
	Нормально разомкнутый	Вставляется сбоку	Магниторезистивный	3-хпроводный	PNP	Кабель 2 м	30002084	HX-31P-2M
						Кабель 5 м	30012018	HX-31P-5M
						Разъём M8	30026409	HX-31P-QD8
						Разъём M12	30029176	HX-31P-QD12
					NPN	Кабель 2м	30008817	HX-31N-2M
						Кабель 5м	30016047	HX-31N-5M
						Разъём M8	30033194	HX-31N-QD8
						Разъём M12	30033195	HX-31N-QD12
				2-хпроводный	-	Кабель 2м	30008818	HX-31D-2M
						Кабель 5м	30001053	HX-31D-5M
						Разъём M8	30033196	HX-31D-QD8
						Разъём M12	30033197	HX-31D-QD12
			Герконовый	2-хпроводный	-	Кабель 2м	30008816	HX-31R-2M
						Кабель 5м	30011969	HX-31R-5M
						Разъём M8	30033198	HX-31R-QD8
						Разъём M12	30033199	HX-31R-QD12
		Вставляется сверху	Магниторезистивный	3-хпроводный	PNP	Кабель 2м	30025590	HX-65P-2M
						Кабель 5м	30029733	HX-65P-5M
						Разъём M8	30025841	HX-65P-QD8
						Разъём M12	30033200	HX-65P-QD12
					NPN	Кабель 2м	30026367	HX-65N-2M
						Кабель 5м	30029734	HX-65N-5M
						Разъём M8	30033277	HX-65N-QD8
						Разъём M12	30033278	HX-65N-QD12
				2-хпроводный	-	Кабель 2м	30033201	HX-65D-2M
						Кабель 5м	30028529	HX-65D-5M
						Разъём M8	30033202	HX-65D-QD8
						Разъём M12	30033203	HX-65D-QD12
			Герконовый	2-хпроводный	-	Кабель 2м	30002066	HX-65R-2M
						Кабель 5м	30028529	HX-65R-5M
						Разъём M8	30014133	HX-65R-QD8
						Разъём M12	30014132	HX-65R-QD12

Данные для заказа – Дроссели с обратным клапаном

	Материал корпуса	Пневматическое присоединение 1	Пневматическое присоединение 2	Номер для заказа	Код заказа
	Технополимер	G1/8	4	30011617	ZSC04-01G
			6	30011584	ZSC06-01G
			8	30011594	ZSC08-01G
			10	30011602	ZSC10-01G
		G1/4	6	30011586	ZSC06-02G
			8	30011596	ZSC08-02G
			10	30011604	ZSC10-02G
			12	30011610	ZSC12-02G
		G3/8	8	30011598	ZSC08-03G
			10	30011606	ZSC10-03G
			12	30011612	ZSC12-03G
		G1/2	8	30011600	ZSC08-04G
			10	30011608	ZSC10-04G
			12	30011614	ZSC12-04G
	Никелированная латунь	G1/8	4	30006862	EMSC04-01G-A
			6	30006864	EMSC06-01G-A
			8	30006868	EMSC08-01G-A
		G1/4	6	30006865	EMSC06-02G-A
			8	30006869	EMSC08-02G-A
			10	30006872	EMSC10-02G-A
		G3/8	8	30006870	EMSC08-03G-A
			10	30006873	EMSC10-03G-A
			12	30023858	EMSC12-03G-A
		G1/2	10	30006874	EMSC10-04G-A
			12	30024167	EMSC12-04G-A
			16	30031131	EMSC16-04G-A

Все права защищены

Запасные части – Закладные элементы для крепления распределителя

	Монтаж	Для распределителей	Номер для заказа	Код заказа
	Сверху / сбоку	RV…2…	30055626	FJ-RV2
		RV…3…	30055627	FJ-RV3
		RV…4…	30055628	FJ-RV4

Запасные части – Уплотнение штока

Диаметр поршня, мм	32	40	50	63	80	100
Модель уплотнения	GREU12…	GREU16…	GREU20…		GREU25…	
Материалы	Полиуретан					
Рабочее давление, бар	0…10					
Окружающая температура, °C	-20…+80					
Вес, не более, г	5		6		8	

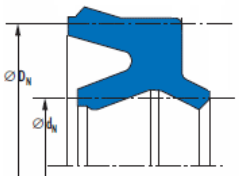

Номер для заказа	Код заказа	d_n	D_n
30021661	GREU12X19PWW	12	19
30021662	GREU16X26PWW	16	26
30021663	GREU20X30PWW	20	30
30021664	GREU25X35PWW	25	35

Запасные части – Защитные гофры

Диаметр поршня	Рабочий ход					
	1…50		51…100		101…150	
32	30075507	FJ-VBC32x1…50S	30075508	FJ-VBC32x51…100S	30075509	FJ-VBC32x101…150S
40	30075512	FJ-VBC40x1…50S	30075513	FJ-VBC40x51…100S	30075514	FJ-VBC40x101…150S
50	30075517	FJ-VBC50x1…50S	30075518	FJ-VBC50x51…100S	30075519	FJ-VBC50x101…150S
63	30075522	FJ-VBC63x1…50S	30075523	FJ-VBC63x51…100S	30075524	FJ-VBC63x101…150S
80	30075527	FJ-VBC80x1…50S	30075528	FJ-VBC80x51…100S	30075529	FJ-VBC80x101…150S
100	30075532	FJ-VBC100x1…50S	30075533	FJ-VBC100x51…100S	30075534	FJ-VBC100x101…150S

Диаметр поршня	Рабочий ход			
	151…200		201…300	
32	30075510	FJ-VBC32x151…200S	30075511	FJ-VBC32x201…300S
40	30075515	FJ-VBC40x151…200S	30075516	FJ-VBC40x201…300S
50	30075520	FJ-VBC50x151…200S	30075521	FJ-VBC50x201…300S
63	30075525	FJ-VBC63x151…200S	30075526	FJ-VBC63x201…300S
80	30075530	FJ-VBC80x151…200S	30075531	FJ-VBC80x201…300S
100	30075535	FJ-VBC100x151…200S	30075536	FJ-VBC100x201…300S

Все права защищены

Запасные части – Ремкомплекты

Состав ремкомплекта:

1. Уплотнение штока
2. Уплотнение демпфирующего дросселя (2 шт.)
3. Уплотнение пневматического демпфирования (2 шт.)
4. Внутренне уплотнение поршня
5. Уплотнение поршня (2 шт.)

Примечание:
1. Смазка и клей для винтов в комплект поставки не входят.
2. Направляющая лента поршня в ремкомплект не входит и заказывается отдельно.

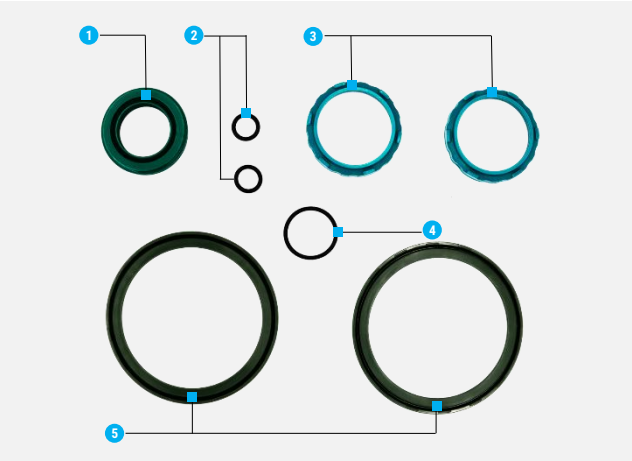

	Диаметр поршня	Номер для заказа	Код заказа
Ремкомплект	32	30015619	VBC32-XLB
	40	30015620	VBC40-XLB
	50	30015621	VBC50-XLB
	63	30015622	VBC63-XLB
	80	30015623	VBC80-XLB
	100	30015624	VBC100-XLB

	Диаметр поршня	Номер для заказа	Код заказа
Направляющая лента	32	30026795	GNM9x1,5x32F
	40	30030445	GNM9x1,5x40F
	50	30030446	GNM10x1,5x50F
	63	30030447	GNM10x1,5x63F
	80	30030448	GNM10x1,5x80F
	100	30030449	GNM10x1,5x100F

Все права защищены

DNTB

Стандартный цилиндр ISO 15552

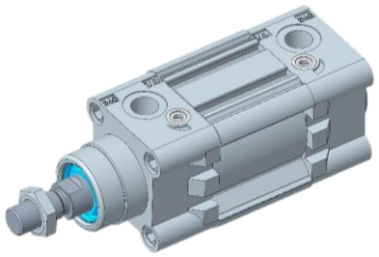

Описание

- Соответствует стандарту ISO 15552;
- Отличное поглощение энергии удара в конце хода благодаря встроенному регулируемому пневматическому демпфированию;
- Профильная конструкция пневмоцилиндра позволяет устанавливать датчики без использования дополнительных принадлежностей

Характеристики

Диаметр поршня, мм		32	40	50	63	80	100	125
Тип		Двустороннего действия						
Рабочая среда		Сжатый воздух по ISO 8573-1:2010 [7:4:4] (степень фильтрации 40 мкм)						
Рабочее давление, МПа		0,1…1,0						
Рабочая температура, °C	стандартный	-20…+80 (без замерзания)						
	высокотемпературный	-20…+150 (без замерзания)						
Тип демпфирования		Регулируемое пневматическое						
Пневматическое присоединение		G1/8	G1/4		G3/8		G1/2	

Система обозначений

□ - □ - □ - □ - □ - □

Серия
DNTB

Диаметр поршня

32	32 мм
40	40 мм
50	50 мм
63	63 мм
80	80 мм
100	100 мм
125	125 мм

Рабочий ход (мм)
1 … 2 000

Тип демпфирования

PPV	Регулируемое пневматическое демпфирование

Опрос положения

A	С помощью датчиков

Рабочая температура

	Стандартный -20…+80°C
HT	Высокотемпературный -20…+150°C

Пример заказа: серия DNTB, диаметр поршня 32 мм, ход штока 500 мм, с пневматическим регулируемым демпфированием, с возможностью опроса положений.
Код заказа: **DNTB-32-500-PPV-A**

Конструкция

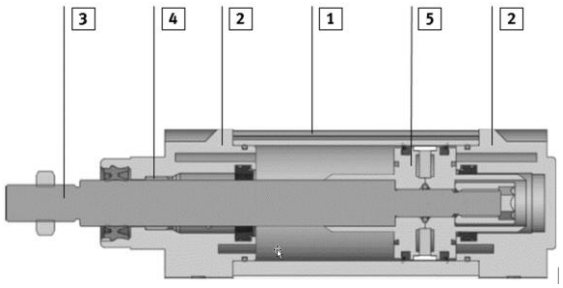

Поз.	Деталь	Материал
1	Колба	Анодированный алюминиевый сплав
2	Крышки	Алюминиевая отливка
3	Шток	Легированная сталь
4	Подшипник	Бронзо-графитовый
5	Поршень	Алюминиевая отливка
	Уплотнения	Полиуретан, NBR

Версия 11.2026
Все права защищены

Основные размеры

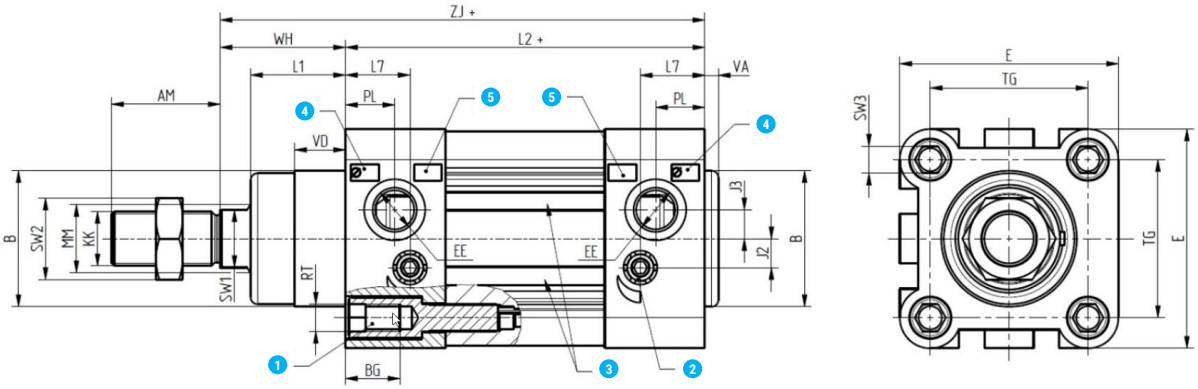

1. Винт с внутренней резьбой в головке для монтажных принадлежностей
2. Регулировочный винт для настройки демпфирования
3. Пазы для датчиков HX-...
4. Маркировка диаметра пневмоцилиндра
5. Маркировка пневматического присоединения

Ø поршня	AM	B d11	BG	E	EE	J2	J3	KK	L1	L2	L7	MM F8	PL	RT	TG	VA	VD	WH	ZJ	SW1	SW2	SW3
32	22	30	16	45,5	G1/8	7,2	5,5	M10x1,25	18	94	18	12	12,5	M6	32,5	4	10	26	120	10	16	6
40	24	35	16	53,5	G1/4	7,5	6	M12x1,25	21,5	105	21	16	14,5	M6	38	4	10,5	30	135	13	18	6
50	32	40	17	64,5	G1/4	8,5	8,5	M16x1,5	28	106	18,5	20	14,5	M8	46,5	4	11,5	37	143	17	24	8
63	32	45	17	75,5	G3/8	12	10	M16x1,5	28,5	121	16,5	20	18	M8	56,5	4	15	37	158	17	24	8
80	40	45	17	93,5	G3/8	-	12,8	M20x1,5	34,7	128	17	25	18	M10	72	4	15,7	46	174	22	30	8
100	40	55	17	111,5	G1/2	10	11,8	M20x1,5	38,2	138	16,6	25	19,8	M10	89	4	19,2	51	189	22	30	10
125	54	60	22	134	G1/2	-	11	M27x2	45	160	-	32	23	M12	110	4	-	-	225	27	36	-

Данные для заказа

Ø поршня	Рабочая температура	Номер для заказа	Код заказа
32	Стандартная -20...+80°C	30021604	DNTB-32-...-PPV-A
40		30020939	DNTB-40-...-PPV-A
50		30020940	DNTB-50-...-PPV-A
63		30021465	DNTB-63-...-PPV-A
80		30020898	DNTB-80-...-PPV-A
100		30021038	DNTB-100-...-PPV-A
125		30026539	DNTB-125-...-PPV-A

Ø поршня	Рабочая температура	Номер для заказа	Код заказа
32	Высокая -20...+150°C	30053369	DNTB-32-...-PPV-A-HT
40		30053370	DNTB-40-...-PPV-A-HT
50		30053371	DNTB-50-...-PPV-A-HT
63		30053372	DNTB-63-...-PPV-A-HT
80		30053373	DNTB-80-...-PPV-A-HT
100		30053374	DNTB-100-...-PPV-A-HT
125			DNTB-125-...-PPV-A-HT

Запасные части – Запасные части

	Диаметр поршня	Номер для заказа	Код заказа
Ремкомплект	32	30018633	BDNT-32
	40	30018634	BDNT-40
	50	30018635	BDNT-50
	63	30023548	BDNT-63
	80	30023549	BDNT-80
	100	30018636	BDNT-100
	125	30018854	BDNG-125

Все права защищены

DNTB

Цилиндр с фиксатором штока

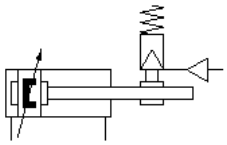



Описание

- Специальный стопор в передней крышке позволяет зафиксировать шток пневмоцилиндра;
- Предотвращает несанкционированное перемещение при пропадании сжатого воздуха, обеспечивая безопасность

Характеристики

Диаметр поршня, мм		32	40	50	63	80	100	125
Тип		Двустороннего действия						
Рабочая среда		Сжатый воздух по ISO 8573-1:2010 [7:4:4] (степень фильтрации 40 мкм)						
Рабочее давление, МПа		0,1…1,0						
Минимальное давление для фиксатора, МПа		0,3						
Рабочая температура, °C		-10…+80 (без замерзания)						
Тип демпфирования		Регулируемое пневматическое						
Положение монтажа		Любое						
Статическое усилие удержания**		600	1 000	1 400	2 000	5 000	5 000	7500
Максимальный осевой люфт штока, мм		0,25		0,3				
Пневматическое присоединение	пневмоцилиндр	G1/8	G1/4		G3/8		G1/2	
	фиксатор	M5	G1/8					

** **Внимание!** Фиксатор штока КР может осуществлять удержание штока только в статическом положении!
Перед фиксацией необходимо остановить перемещение штока пневмоцилиндра, например, используя 5/3 распределитель для управления пневмоцилиндром.
Перед началом перемещения штока необходимо подать давление в фиксатор, для того чтобы снять фиксацию штока.

Система обозначений

□ - □ - □ - □ - □ - □

Серия
DNTB

Исполнение
KP С фиксатором штока

Диаметр поршня
32 32 мм
40 40 мм
50 50 мм
63 63 мм
80 80 мм
100 100 мм
125 125 мм

Рабочий ход (мм)
1 … 2 000

Тип демпфирования
PPV Регулируемое пневматическое демпфирование

Опрос положения
A С помощью датчиков

Пример заказа: серия DNTB, с фиксатором штока диаметр поршня 32 мм, ход штока 500 мм, с пневматическим регулируемым демпфированием, с возможностью опроса положений.
Код заказа: **DNTB-32-500-PPV-A**

Версия 11.2026
Все права защищены

Конструкция

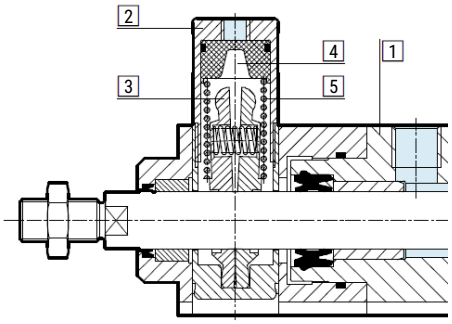

Поз.	Деталь	Материал
1	Крышка пневмоцилиндра	Алюминиевый сплав
2	Корпус фиксатора	Алюминиевый сплав
3	Зажимные губки	Латунь
4	Поршень фиксатора	Полимер
5	Пружина	Пружинная сталь

Основные размеры – пневмоцилиндр с фиксатором штока

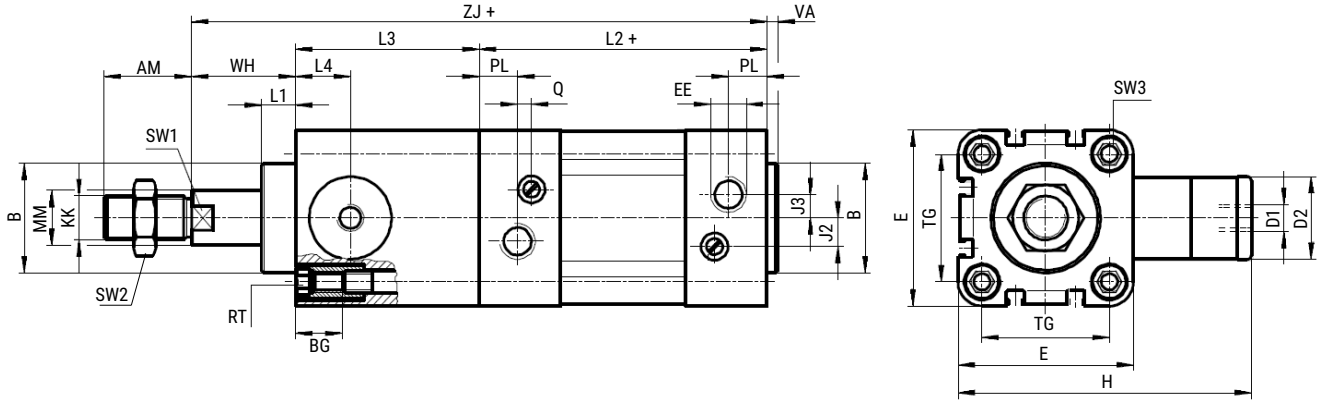

Ø поршня	AM	B d11	BG	D1 f9	D2	E	EE	H	J2	J3	KK	L1	L2	L3	L4	MM f8	PL	RT	TG	VA	WH	ZJ	SW1	SW2	SW3
32	22	30	16	20	M5	45,5	G1/8	67	7,2	5,5	M10x1,25	11,5	94	45	14	12	12,5	M6	32,5	4	26	165	10	16	6
40	24	35	16	24	G1/8	53,5	G1/4	88	7,5	6	M12x1,25	11,5	105	53	16	16	14,5	M6	38	4	30	188	13	18	6
50	32	40	17	30	G1/8	64,5	G1/4	107	8,5	8,5	M16x1,5	11	106	67	20	20	14,5	M8	46,5	4	37	210	17	24	8
63	32	45	17	38	G1/8	75,5	G3/8	123	12	10	M16x1,5	11	121	76	24	20	18	M8	56,5	4	37	234	17	24	8
80	40	45	17	48	G1/8	93,5	G3/8	166	-	12,8	M20x1,5	12,5	128	95	31,5	25	18	M10	72	4	46	269	22	30	8
100	40	55	17	48	G1/8	111,5	G1/2	174	10	11,8	M20x1,5	12	138	98	31	25	19,8	M10	89	4	51	287	22	30	10
125	54	60	22	65	G1/8	134	G1/2	207	-	11	M27x2	27,5	160	125	42	32	23	M12	110	4	65	350	27	36	-

Все права защищены

Монтажные принадлежности

Монтажные лапы
FJ-...LB



Номер для заказа	Код заказа	AA	AC	AD	AE	AF	AG	AH	AP	AT	Материал
30008757	FJ-VBC32LB	158	142	8	47	32	24	32	7	4	Гальванизированная сталь
30008758	FJ-VBC40LB	179	161	10	53	36	26	36	9	4	
30008759	FJ-VBC50LB	190	170	10	65	45	30	45	9	4	
30008760	FJ-VBC63LB	209	185	10	75	50	30	50	9	4	
30008761	FJ-VBC80LB	248	210	13	95	63	41	63	12	5	
30008762	FJ-VBC100LB	258	220	23	116	75	41	71	14,5	6	
30025852	FJ-VBC100LB-E04	258	220	15	115	75	41	71	14	5	
30008763	FJ-VBC125LB	290	250	20	140	90	45	90	16,5	8	

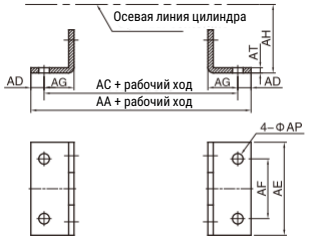

Монтажные лапы
FJ-...LB-B



Номер для заказа	Код заказа	AA	AC	AD	AE	AF	AG	AH	AP	AT	Материал
30050346	FJ-VBC32LB-B	158	142	8	47	32	24	32	7	4	Гальванизированная сталь
30050347	FJ-VBC40LB-B	179	161	9	53	36	28	36	10	4	
30050348	FJ-VBC50LB-B	190	170	10	65	45	32	45	10	5	
30050349	FJ-VBC63LB-B	209	185	12	75	50	32	50	10	5	
30050350	FJ-VBC80LB-B	248	210	19	95	63	41	63	12	6	
30050351	FJ-VBC100LB-B	266	220	23	115	75	41	71	14,5	6	
30050353	FJ-VBC125LB-B	290	250	20	140	90	45	90	16,5	8	

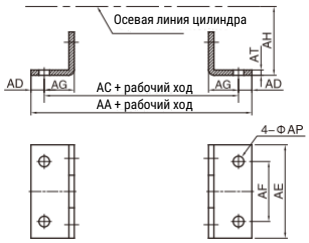

Монтажный фланец
FJ-...FA/FB



Номер для заказа	Код заказа	AJ	AK	BA	BB	BC	BD	BE	BF	BH	BP	T	Материал
30008722	FJ-VBC32FA	11	7	30,5	10	47	32	80	64	6	7	32,5	Гальванизированная сталь
30008723	FJ-VBC40FA	11	7	35,5	10	53	36	90	72	6	9	38	
30008724	FJ-VBC50FA	14	9	40,5	12	65	45	110	90	8	9	46,5	
30008725	FJ-VBC63FA	14	9	45,5	12	75	50	125	100	8	9	56,5	
30008726	FJ-VBC80FA	17	11	45,5	16	95	63	154	126	10	12,5	72	
30008727	FJ-VBC100FA	17	11	55,5	16	115	75	186	150	10	14,5	89	
30008728	FJ-VBC125FA	19	13	62	20	140	90	218	180	12,5	16,5	110	

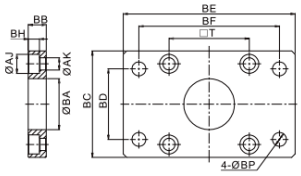

Фланец с осью
FJ-...CA



Номер для заказа	Код заказа	DA	DC	DE	DJ	DP	DQ	DZ	S	T	Материал
30008731	FJ-VBC32CA	31	22	10	9,5	7	25,8	5,5	47	32,5	Алюминиевый сплав
30008732	FJ-VBC40CA	37	25	12	9,5	7	27,8	5,5	53	38	
30004918	FJ-VBC50CA	39	27	12	10,5	9	31,8	6,5	65	46,5	
30008733	FJ-VBC63CA	47	32	16	10,5	9	39,7	6,5	75	56,5	
30008734	FJ-VBC80CA	51	36	16	14,5	11	49,7	10	95	72	
30008735	FJ-VBC100CA	61	41	20	14,5	11	59,7	10	115	89	
30008736	FJ-VBC125CA	75	50	25	17,5	13	69,7	10	140	110	

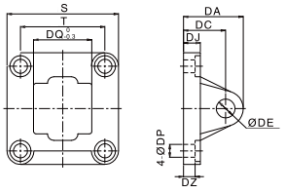

Фланец с осью
FJ-...CB



Номер для заказа	Код заказа	DA	DC	DE	DJ	DP	DQ	DT	DZ	S	T	Материал
30008739	FJ-VBC32CB	31	22	10	9,5	7	$26_0^{+0,52}$	45	5,5	47	32,5	Алюминиевый сплав
30008740	FJ-VBC40CB	37	25	12	9,5	7	$28_0^{+0,52}$	52	5,5	53	38	
30008741	FJ-VBC50CB	39	27	12	10,5	9	$32_0^{+0,62}$	60	6,5	65	46,5	
30008742	FJ-VBC63CB	47	32	16	10,5	9	$40_0^{+0,62}$	70	6,5	75	56,5	
30008743	FJ-VBC80CB	51	36	16	14,5	11	$50_0^{+0,62}$	90	10	95	72	
30008744	FJ-VBC100CB	61	41	20	14,5	11	$60_0^{+0,74}$	110	10	115	89	
30008745	FJ-VBC125CB	75	50	25	17,5	13	$70_0^{+0,74}$	130	10	140	110	

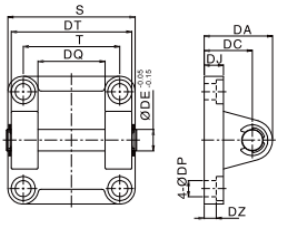

Стойка опорная
FJ-...CR



Номер для заказа	Код заказа	DC	DD	DE	DF	DJ	DP	DQ	DM	DN	S	T	Материал
30008748	FJ-VBC32CR	32	10	10	21	8	7	25,8	31	18	51	38	Закалённая сталь
30008749	FJ-VBC40CR	36	11	12	24	10	7	27,8	35	22	54	41	
30008750	FJ-VBC50CR	45	13	12	33	12	9	31,8	45	30	65	50	
30008751	FJ-VBC63CR	50	15	16	37	12	9	39,7	50	35	67	52	
30008752	FJ-VBC80CR	63	15	16	47	14	11	49,7	60	40	86	66	
30008753	FJ-VBC100CR	71	19	20	55	15	11	59,7	70	50	96	76	
30008754	FJ-VBC125CR	90	22,5	25	70	20	14	69,7	90	60	124	94	

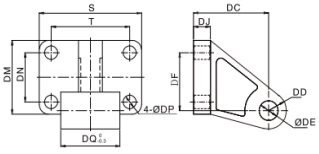

Версия 11.2026
Все права защищены

Монтажные принадлежности

Поворотная цапфа
FJ-...DA



Номер для заказа	Код заказа	A	AA	C	CA	E	F	G	Материал
30036981	FJ-VBC32DA	142	74	94	12	52	31	68,5	Закалённая сталь
30034619	FJ-VBC40DA	159	95	105	16	63	33	78	
30034620	FJ-VBC50DA	175	107	106	16	75	35	96	
30034621	FJ-VBC63DA	190	130	121	20	90	38	109	
30034623	FJ-VBC80DA	214	152	128	20	112	42	131	
30034625	FJ-VBC100DA	229	182	138	25	132	47	149	

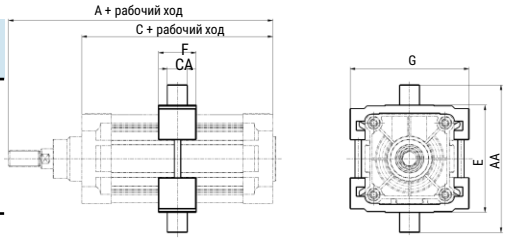

Опора цапфы
ISO-LNZG



Номер для заказа	Код заказа	AA	CA	H	I	K	L	M	Материал
30023558	ISO-LNZG-32	14	12	32	46	11	7	30	Алюминиевый сплав
30023559	ISO-LNZG-40/50	17	16	36	55	15	9	36	
30023560	ISO-LNZG-63/80	20,5	20	42	65	18	11	40	
30023561	ISO-LNZG-100/125	24,5	25	50	75	20	14	50	

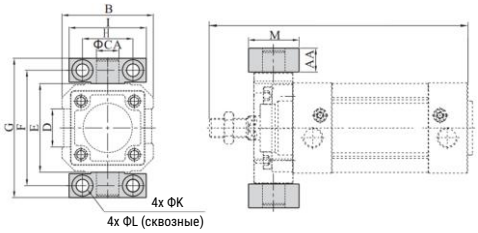

Фланец с осью
FJ-...CN



Номер для заказа	Код заказа	S	T	RR	CD	CE	CP	D	E	CC	EE	S1	S2	S3	PA	K	Материал
30030994	FJ-VBC32CN	45	32,5	6,5	10	10	$15^{\pm0,5}$	6,8	14	$22^{\pm0,5}$	30,5	10,5	3,5	5	44	22	Алюминиевый сплав
30030996	FJ-VBC40CN	51	38	6,5	11	12	$17^{\pm0,5}$	6,8	17	$25^{\pm0,5}$	35,5	10,5	3,5	5	50	29	
30030998	FJ-VBC50CN	65	46,5	9	13	16	$22^{\pm0,5}$	8,8	17	$27^{\pm0,5}$	40,5	13,5	4,5	5	62	34	
30031000	FJ-VBC63CN	75	56,5	9,5	16	16	$22^{\pm0,5}$	8,8	22	$32^{\pm0,5}$	45,5	13,5	4,5	5	62	34	
30031002	FJ-VBC80CN	93	72	11	16	20	$26^{\pm0,5}$	10,8	24	$36^{\pm0,5}$	45,5	16	4	6	76	35	
30031004	FJ-VBC100CN	110	89	11,5	20	20	$26^{\pm0,5}$	10,8	25	$41^{\pm0,5}$	56	16	4	7	86	35	

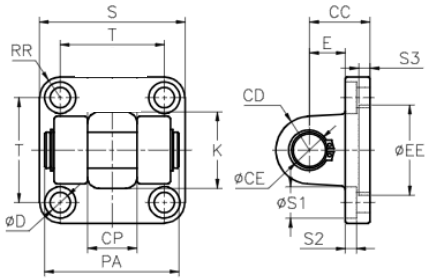

Фланец с шарниром
FJ-...CS



Номер для заказа	Код заказа	S	T	RR	DD	DO	DP	DQ	D	EE	DC	DE	E	S1	S2	S3	RS	PH	Материал
30030995	FJ-VBC32CS	45	32,5	6,3	16	-	10	14	6,8	30,5	$22^{\pm0,2}$	10	13	-	3,5	5	-	15°	Алюминиевый сплав
30030997	FJ-VBC40CS	52	38	7	18,5	-	12	16	6,8	35	$25^{\pm0,2}$	12	16	11	3,5	5	-	15°	
30030999	FJ-VBC50CS	65	46,5	9,3	21	51	15	21	8,8	40	$27^{\pm0,2}$	16	16	15	4,5	5	18,5	15°	
30031001	FJ-VBC63CS	75	56,5	9,3	23	-	15	21	8,8	45	$32^{\pm0,2}$	16	21	15	4,5	5	-	15°	
30031003	FJ-VBC80CS	95	72	11,5	28	73	18	25	11	45	$36^{\pm0,2}$	20	22	18	4	5	24	15°	
30031005	FJ-VBC100CS	115	89	11,5	30	-	18	25	11	55	$41^{\pm0,2}$	20	27	18	4	5	-	15°	

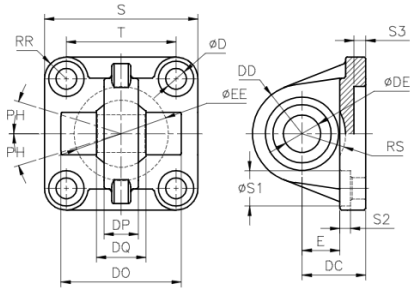

Монтажные принадлежности

Цапфа
ISO-LBG-...



Номер для заказа	Код заказа	BR	CB	CK	D3	GL	HB	L2	LE	PH	RA	TE	UB	UL	UR	
30024170	ISO-LBG-32	12	14	10	4,8	16	6,8	35	24	32	20	42	28	56	36	Гальвани-зированная сталь
30024171	ISO-LBG-40	14	16	12	5,8	20	6,8	39	26	36	26	44	30	58	41,5	
30024172	ISO-LBG-50	15	21	16	5,8	25	9,2	50	33	45	31	56	40	70	47	
30024173	ISO-LBG-63	17	21	16	7,8	25	9,2	50	38	50	31	56	40	70	49	
30024174	ISO-LBG-80	17	25	20	7,8	30	11	60	49	63	36	70	50	89	55	
30024175	ISO-LBG-100	20	25	20	9,8	41	11	60	56	71	46	70	50	89	65	
30024176	ISO-LBG-125	25	37,2	30	11,8	60	14	85	70	90	70	106	80	128	96	

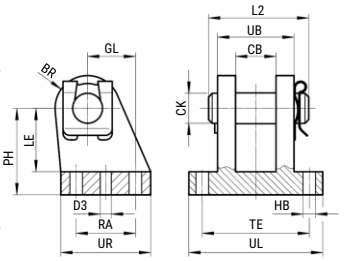

Поворотная цапфа
ISO-ZNCF-...



Номер для заказа	Код заказа	C2	C3	TD	TK	TL	TM	US	XH	XL	Материал
30045173	ISO-ZNCF-32-CR	71	86	12	16	12	50	45	18	127,1	Нержавеющая сталь
30045406	ISO-ZNCF-40-CR	87	105	16	20	16	63	54	18,7	143,9	
30045407	ISO-ZNCF-50-CR	99	117	16	24	16	75	64	23,6	153,8	
30045408	ISO-ZNCF-63-CR	116	136	20	24	20	90	75	23,9	169,1	
30045409	ISO-ZNCF-80-CR	136	156	20	28	20	110	93	31,4	187,6	
30045410	ISO-ZNCF-100-CR	164	189	25	38	25	132	110	30,3	206,5	
30045411	ISO-ZNCF-125-CR	192	217	25	50	25	160	131	40	250	

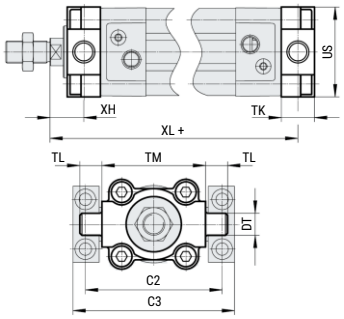

Версия 11.2026
Все права защищены

Принадлежности для штока

Вилка на шток
FJ-...YCJ



Номер для заказа	Код заказа	NA	NB	NC	ND	NH	NM	NP	NQ	Материал
30004164	FJ-M10x1.25YCJ	18	20	10	40	M10x1,25	10	20	52	Углеродистая сталь
30004165	FJ-M12x1.25YCJ	20	24	12	48	M12x1,25	12	24	62	
30021974	FJ-M16x1.5YCJ	26	32	16	64	M16x1,5	16	32	83	
30008786	FJ-M20x1.5YCJ	34	40	20	80	M20x1,5	20	40	105	
30008787	FJ-M27x2YCJ	42	55	30	110	M27x2,0	30	55	148	

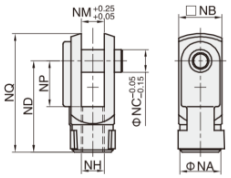

Вилка на шток
FJ-...YJ
CRSG-...



Номер для заказа	Код заказа	NA	NB	NC	ND	NE	NH	NM	NP	NQ	Материал
30008768	FJ-M10x1.25YJ	18	20	10	40	-	M10x1,25	10	20	52	Углеродистая сталь
30008769	FJ-M12x1.25YJ	20	24	12	48	-	M12x1,25	12	24	62	
30008770	FJ-M16x1.5YJ	26	32	16	64	-	M16x1,5	16	32	83	
30008771	FJ-M20x1.5YJ	34	40	20	80	-	M20x1,5	20	40	105	
30008772	FJ-M27x2YJ	42	55	30	110	-	M27x2,0	30	55	148	
30030434	CRSG-M10x1.25	18	20	10	40	-	M10x1,25	10	20	52	Нержавеющая сталь SS304
30030435	CRSG-M12x1.25	20	24	12	48	-	M12x1,25	12	24	62	
30030436	CRSG-M16X1.5	26	32	16	64	-	M16x1,5	16	32	83	
30030437	CRSG-M20x1.5	34	40	20	80	-	M20x1,5	20	40	105	
30030438	CRSG-M27x2	42	55	30	110	-	M27x2,0	30	55	148	

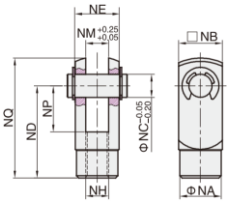

Проушина на шток
FJ-...IJ



Номер для заказа	Код заказа	NA	NC	ND	NE	NF	NG	NH	NM	Материал
30008778	FJ-M10x1.25IJ	20	10	40	52	15	20	M10x1,25	10	Углеродистая сталь
30008779	FJ-M12x1.25IJ	24	12	48	67	24	20	M12x1,25	12	
30008780	FJ-M16x1.5IJ	32	16	64	89	32	23	M16x1,5	16	
30008781	FJ-M20x1.5IJ	40	20	80	112	40	30	M20x1,5	20	
30008782	FJ-M27x2IJ	55	30	110	155	50	55	M27x2,0	30	

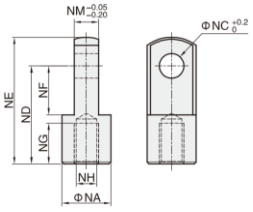

Гибкое соединение на шток
FJ-...FD



Номер для заказа	Код заказа	MA	MB	MC	MD	ME	MF	MG	MH	MI/MJ	MK	Материал
30008790	FJ-M10x1.25FD-E04	58	22	7	21	26	11	6	10	M10x1,25	12	Углеродистая сталь
30023577	FJ-M12x1.25FD-E04	58	22	8	21	28	11,5	7	12	M12x1,25	12	
30023578	FJ-M16x1.5FD-E04	90	27	10	41	44,5	19	8	17	M16x1,5	7	
30023579	FJ-M20x1.5FD-E04	102	29	13	46	53	22	10	22	M20x1,5	10	
30008793	FJ-M27X2FD-E04	136,5	40	14,5	52,5	59,5	40	13,5	27	M27x2,0	5	

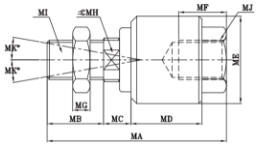

Шарнирная головка
FJ-...BJ
CRSGS-...



Номер для заказа	Код заказа	A	B	C	D	E	G	H	I	J	K	L	M	Материал
30022623	FJ-M10x1.25BJ	57,5	44	15,5	28	10	8	M10x1,25	19	25	17	14	10,5	Углеродистая сталь
30008796	FJ-M12x1.25BJ	66,5	51,5	17	32	12	9,5	M12x1,25	22	25	19	16	12	
30004919	FJ-M16x1.5BJ	85	65	25	40	16	11	M16x1,5	27	35	24	21	15	
30008797	FJ-M20x1.5BJ	102	77	30	50	20	12,5	M20x1,5	34	40	30	25	18	
30008798	FJ-M27x2BJ	145	109	40,5	70	30	18,5	M27x2,0	50	60	43	37	25	
30030439	CRSGS-M10x1.25	57,5	44	15,5	28	10	8	M10x1,25	19	25	17	14	10,5	Нержавеющая сталь SS304
30030440	CRSGS-M12x1.25	66,5	51,5	17	32	12	9,5	M12x1,25	22	25	19	16	12	
30030441	CRSGS-M16X1.5	85	65	25	40	16	11	M16x1,5	27	35	24	21	15	
30030442	CRSGS-M20x1.5	102	77	30	50	20	12,5	M20x1,5	34	40	30	25	18	
30030443	CRSGS-M27x2	145	109	40,5	70	30	18,5	M27x2,0	50	60	43	37	25	

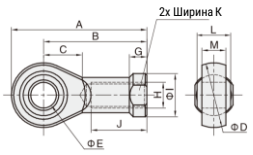

Муфта соединительная
ISO-KSG-...



Номер для заказа	Код заказа	B1	B2	B3	B4	B5[1]	D1	D2	D3	D4	H1	H2	T1[2]	T2	K1	KK	Материал
30043287	ISO-KSG-32	60	37	36	23	1	20	32	6,6	11	24	15	0,5	6,8	17	M10x1,25	Закалённая сталь
30043030	ISO-KSG-40	60	56	42	38		25	42	9	15	30	20		9	19	M12x1,25	
30042048	ISO-KSG-50-63	80	80	58	58		30	52	11	18	32	20		11	24	M16x1,5	
30043288	ISO-KSG-80-100	90	90	65	65		40	62	14	20	35	20		13	36	M20x1,5	
30042049	ISO-KSG-125	90	90	65	65		40	62	14	20	35	20		13	36	M27x2,0	

[1] Максимальное радиальное отклонение
[2] Максимальное осевое отклонение

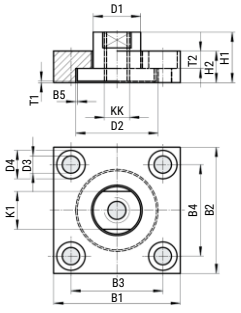

Данные для заказа – Датчики положения

		Монтаж	Тип датчика	Подключение	Выход	Электрическое подключение	Номер для заказа	Код заказа
	Нормально разомкнутый	Вставляется сбоку	Магниторезистивный	3-хпроводный	PNP	Кабель 2 м	30002084	HX-31P-2M
						Кабель 5 м	30012018	HX-31P-5M
						Разъём M8	30026409	HX-31P-QD8
						Разъём M12	30029176	HX-31P-QD12
					NPN	Кабель 2м	30008817	HX-31N-2M
						Кабель 5м	30016047	HX-31N-5M
						Разъём M8	30033194	HX-31N-QD8
						Разъём M12	30033195	HX-31N-QD12
				2-хпроводный	-	Кабель 2м	30008818	HX-31D-2M
						Кабель 5м	30001053	HX-31D-5M
						Разъём M8	30033196	HX-31D-QD8
						Разъём M12	30033197	HX-31D-QD12
			Герконовый	2-хпроводный	-	Кабель 2м	30008816	HX-31R-2M
						Кабель 5м	30011969	HX-31R-5M
						Разъём M8	30033198	HX-31R-QD8
						Разъём M12	30033199	HX-31R-QD12
		Вставляется сверху	Магниторезистивный	3-хпроводный	PNP	Кабель 2м	30025590	HX-65P-2M
						Кабель 5м	30029733	HX-65P-5M
						Разъём M8	30025841	HX-65P-QD8
						Разъём M12	30033200	HX-65P-QD12
					NPN	Кабель 2м	30026367	HX-65N-2M
						Кабель 5м	30029734	HX-65N-5M
						Разъём M8	30033277	HX-65N-QD8
						Разъём M12	30033278	HX-65N-QD12
				2-хпроводный	-	Кабель 2м	30033201	HX-65D-2M
						Кабель 5м	30028529	HX-65D-5M
						Разъём M8	30033202	HX-65D-QD8
						Разъём M12	30033203	HX-65D-QD12
			Герконовый	2-хпроводный	-	Кабель 2м	30002066	HX-65R-2M
						Кабель 5м	30028529	HX-65R-5M
						Разъём M8	30014133	HX-65R-QD8
						Разъём M12	30014132	HX-65R-QD12

Версия 11.2026
Все права защищены

Данные для заказа – Дроссели с обратным клапаном

	Материал корпуса	Пневматическое присоединение 1	Пневматическое при соединение 2	Номер для заказа	Код заказа
	Технополимер	G1/8	4	30011617	ZSC04-01G
			6	30011584	ZSC06-01G
			8	30011594	ZSC08-01G
			10	30011602	ZSC10-01G
		G1/4	6	30011586	ZSC06-02G
			8	30011596	ZSC08-02G
			10	30011604	ZSC10-02G
			12	30011610	ZSC12-02G
		G3/8	8	30011598	ZSC08-03G
			10	30011606	ZSC10-03G
			12	30011612	ZSC12-03G
		G1/2	8	30011600	ZSC08-04G
			10	30011608	ZSC10-04G
			12	30011614	ZSC12-04G

	Материал корпуса	Пневматическое присоединение 1	Пневматическое при соединение 2	Номер для заказа	Код заказа
	Никелированная латунь	G1/8	4	30006862	EMSC04-01G-A
			6	30006864	EMSC06-01G-A
			8	30006868	EMSC08-01G-A
		G1/4	6	30006865	EMSC06-02G-A
			8	30006869	EMSC08-02G-A
			10	30006872	EMSC10-02G-A
		G3/8	8	30006870	EMSC08-03G-A
			10	30006873	EMSC10-03G-A
			12	30023858	EMSC12-03G-A
		G1/2	10	30006874	EMSC10-04G-A
			12	30024167	EMSC12-04G-A
			16	30031131	EMSC16-04G-A

Все права защищены

KP

Модуль фиксации

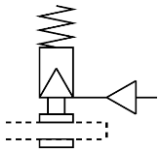





Описание

- Готовый к установке модуль, состоящий из корпуса и фиксатора, позволяет осуществить монтаж быстро и надёжно;
- Зажимной картридж может быть заказан отдельно и установлен в оборудование;
- Предназначен для фиксации и статического удержания круглых деталей диаметром от 4 до 32 мм

Характеристики

Диаметр зажимаемой детали, мм		6	8	10	12	16	20	25	32
Рабочая среда		Сжатый воздух по ISO 8573-1:2010 [7:4:4] (степень фильтрации 40 мкм)							
Минимальное рабочее давление, МПа		0,3							
Рабочая температура, °C		-10…+80 (без замерзания)							
Положение монтажа		Любое							
Материал заготовок [1]		Хромированная сталь (толщина покрытия 20 мкм минимум) Закалённая сталь Накатанная сталь (напряжение > 650 (Н/мм2), твердость (HB30) > 175)							
Статическое усилие удержания, Н [2] [3]		180	350	350	600	1 000	1 400/2 000	5 000	7 500
Максимальный осевой люфт штока, мм		0,3		0,5			0,8		1,8
Пневматическое присоединение		M5				G1/8			
Вес изделия, г	KPEB	150	240	260	270	410	930	2 000	4 600
	KPB	15	50	50	50	90	170/170	700	1 600

[1] Требования к материалу детали:
- Погрешность номинального диаметра должна быть в пределах h8;
- Чистота поверхности R_{max} не должна превышать 2,5 мкм.

[2] **Внимание!** Фиксация должна происходить только в статическом положении! Перед фиксацией необходимо остановить перемещение зажимаемой детали. Перед началом перемещения детали необходимо подать давление в фиксатор для того чтобы снять фиксацию.

[3] Динамическое усилие в процессе эксплуатации не должно превышать статическое усилие удержания!

Система обозначений

□ - □ - □

Серия

KPEB	Модуль фиксации
KPB	Зажимной картридж

Диаметр зажимаемой детали

6	6 мм
8	8 мм
10	10 мм
12	12 мм
16	16 мм
20	20 мм
25	25 мм
32	32 мм

Усилие удержания

180	180 Н
350	350 Н
600	600 Н
1000	1 000 Н
1400	1 400 Н
2000	2 000 Н
5000	5 000 Н
7000	7 000 Н
7500	7 500 Н

Пример заказа: модуль фиксации KPEB, для детали диаметром 10 мм.
Код заказа: **KPEB-10-350**

Версия 11.2026
Все права защищены

Конструкция

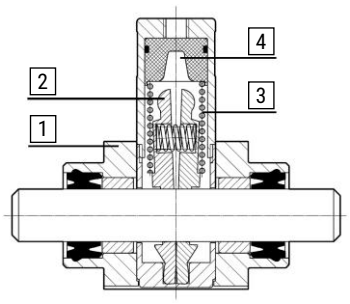

Поз.	Деталь	Материал
1	Корпус	Алюминиевый сплав
2	Зажимные губки	Латунь
3	Пружина	Пружинная сталь
4	Поршень фиксатора	Полимер

Варианты монтажа

Резьбовой монтаж

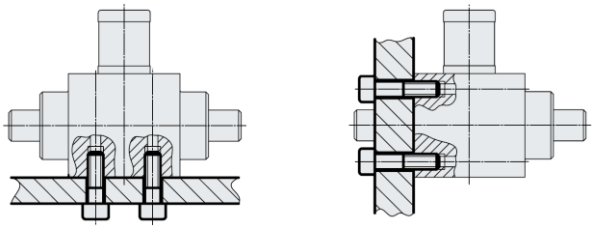

Сквозные отверстия

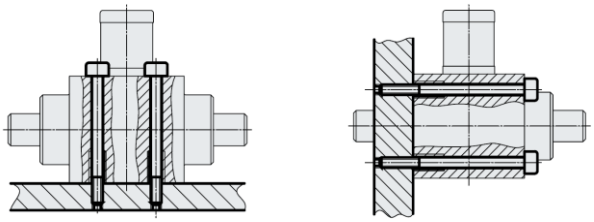

Основные размеры – модуль фиксации КРЕВ

Для деталей Ø6

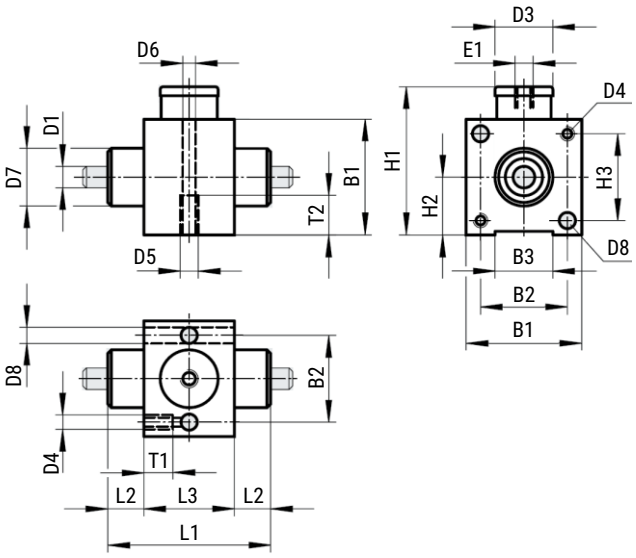

Для деталей Ø8…32

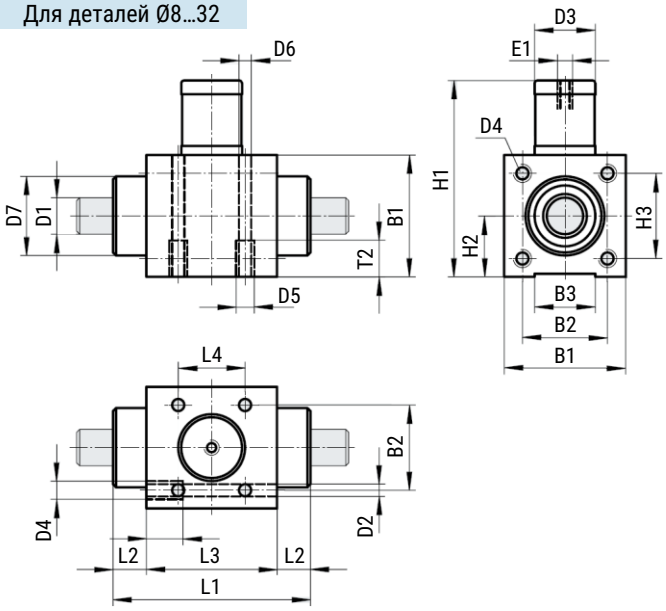

Ø детали	B1	B2	B3	D1	D2	D3	D4	D5	D6	D7	D8	E1	H1	H2	H3	L1	L2	L3	L4	T1	T2
КРЕВ-6	32	24	16	6	-	16	-	M5	4,2	16	4,5	M5	41	16	24	45	10	25	-	9	11
КРЕВ-8	36	27	20	8	4,2	20	M5	M5	4,2	22	-	M5	62,5	18	27	58	10	38	20	10	11
КРЕВ-10	36	27	20	10	4,2	20	M5	M5	4,2	22	-	M5	62,5	18	27	62	12	38	20	10	11
КРЕВ-12	40	28	20	12	5,2	20	M6	M6	5,2	28	-	M5	64,5	20	28	65	11	43	22	12	12
КРЕВ-16	45	32,5	25	16	5,2	24	M6	M6	5,2	32	-	G1/8	83,5	22,5	32,5	69	12,5	44	22	12	12
КРЕВ-20	65	50	38	20	6,5	38	M6	M8	6,5	45	-	G1/8	118	32,5	50	83	12,5	58	30	16	16
КРЕВ-25	88	65	50	25	8,5	48	M10	M10	8,5	55	-	G1/8	163	44	65	100	15	70	34	20	20
КРЕВ-32	118	90	70	32	10,3	65	M12	M12	10,3	60	-	G1/8	199	59	90	154	25	104	60	24	24

Все права защищены

Основные размеры – зажимной картридж КРВ

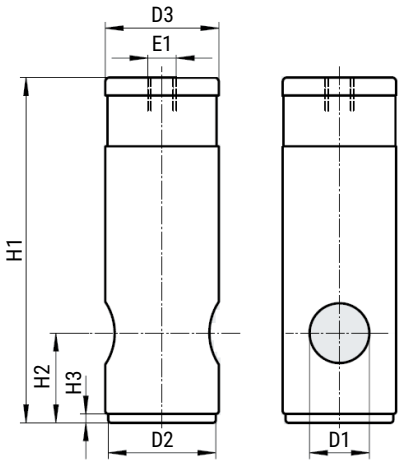

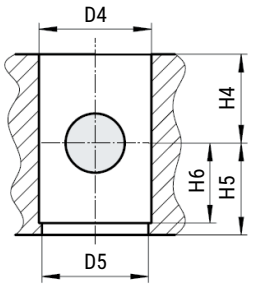

Примечание: При установке зажимного картриджа с обеих сторон от него обязательно должны быть также установлены подшипники скольжения.

Ø детали	D1	D2 h12	D3 f9	D4 D9	D5	E1	H1	H2	H3	H4 мин.	H5 мин.	H6
КРВ-6-180	6	14	16	16	15	M5	35	10	2	10	11	8
КРВ-8-350	6	18	20	20	19	M5	62	17,5	3	18	18,5	15,5
КРВ-10-350	10	18	20	20	19	M5	62	17,5	3	18	18,5	15,5
КРВ-12-600	12	18	20	20	19	G1/8	62	17,5	3	18	18,5	15,5
КРВ-16-1000	16	22	24	24	23	G1/8	83	22	3	22	23	20
КРВ-20-1400	20	28	30	30	29	G1/8	100	25	3	25	26	23
КРВ-20-2000	20	36	38	38	37	G1/8	115,5	30	3	30	31	28
КРВ-25-5000	25	46	48	48	47	G1/8	155	36	3	36	37	34
КРВ-32-7500	32	63	65	65	64	G1/8	195	55	3	55	56	53

Данные для заказа – Датчики положения

	Функция	Диаметр заготовки, мм	Номер для заказа	Код заказа
	Модуль фиксации	6	30055172	КРЕВ-6-180
		8	30055173	КРЕВ-8-350
		10	30055174	КРЕВ-10-350
		12	30055175	КРЕВ-12-600
		16	30055171	КРЕВ-16-1000
		20	30055176	КРЕВ-20-1400
		20	30055191	КРЕВ-20-2000
		25	30055177	КРЕВ-25-5000
		32	30055178	КРЕВ-32-7500
	Зажимной картридж	6	30055179	КРВ-6-180
		8	30055180	КРВ-8-350
		10	30055181	КРВ-10-350
		12	30055182	КРВ-12-600
		16	30055183	КРВ-16-1000
		20	30055184	КРВ-20-1400
		20	30055185	КРВ-20-2000
		25	30055186	КРВ-25-5000
		32	30055187	КРВ-32-7000

Версия 11.2026
Все права защищены

IA/IAC

Стандартный цилиндр ISO 6432

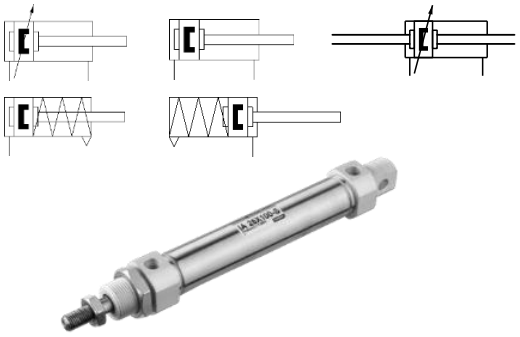

Описание

- Пневмоцилиндры Ø8…25 соответствуют стандарту ISO 6432;
- Различные варианты исполнения задней крышки обеспечивают гибкость монтажа и возможность экономии пространства;
- Крышки завальцованы в корпус пневмоцилиндра;
- Доступны для заказа цилиндры как двустороннего, так и одностороннего действия

Характеристики

Диаметр поршня, мм		8	10	12	16	20	25	32	40	50
Соответствует стандарту		ISO 6432						-		
Тип		Двустороннего действия / Одностороннего действия								
Рабочая среда		Сжатый воздух по ISO 8573-1:2010 [7:4:4] (степень фильтрации 40 мкм)								
Рабочее давление, МПа	двустор. действия	0,1…1,0								
	одностор. действия	0,2…1,0								
Рабочая температура,°C	стандартный	-20 … +80								
	высокая темп.	0 … +120								
Положение монтажа		Любое								
Скорость перемещения, мм/сек	двустор. действия	30…800								
	одностор. действия	50…800								-
Резьба штока	наружная	M4x0,7		M6x1		M8x1,25	M10x1,25		M12x1,25	-
	внутренняя	–				M4	M6	M6	M8	-
Демпфирование	механическое	Упругие демпфирующие кольца								
	пневматическое	-			Регулируемое пневматическое					-
Длина демпфирования, мм		-			12	15	17	14	18	-
Макс. энергия остановки в конце хода для механического демпфирования, Дж		0,03	0,05	0,07	0,15	0,20	0,30	0,40	0,70	1,00
Пневматическое присоединение		M5				G1/8			G1/4	

Диапазон хода

Диаметр поршня, мм		Стандартный ход, мм	Максимальный ход, мм**
Двустороннего действия	8	10 15 20 25 30 40 50 60 75 80 100	200
	10	10 15 20 25 30 40 50 60 75 80 100	200
	12	10 15 20 25 30 40 50 60 75 80 100 125 150 160 200	500
	16	10 15 20 25 30 40 50 60 70 75 80 100 125 150 160 200 250 300 320 350 400 500	500
	20 … 25	10 15 20 25 30 40 50 60 70 75 80 100 125 150 160 200 250 300 320 350 400 500	500
	32	10 15 20 25 30 40 50 60 70 75 80 100 125 150 160 200 250 300 320 350 400 500	500
	40 … 50	-	500
Одностороннего действия	8	25 50	50
	10	25 50	50
	12	25 50	50
	16	25 50 75 100	100
	20 … 25	25 50 75 100 125 150	150

** Заказ пневмоцилиндров с ходом, превышающим максимальный, по запросу.

Усилие пружины для цилиндров одностороннего действия

Диаметр поршня, мм		Ø 8	Ø 10	Ø 12	Ø 16	Ø 20	Ø 25
Толкающий (IASA)	рабочий ход 0 … 50 мм	7,0	8,7	11,0	19,2	24,3	30,4
	рабочий ход 51 … 100 мм	-	-	-	19,2	24,3	30,4
	рабочий ход 101 … 150 мм	-	-	-	-	24,0	29,9
Тянущий (IASB)	рабочий ход 0 … 50 мм	6,9	8,7	11,0	19,2	24,3	30,4
	рабочий ход 51 … 100 мм	-	-	-	19,2	24,3	30,4
	рабочий ход 101 … 150 мм	-	-	-	-	24,0	29,9

Все права защищены

Характеристики

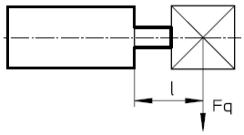

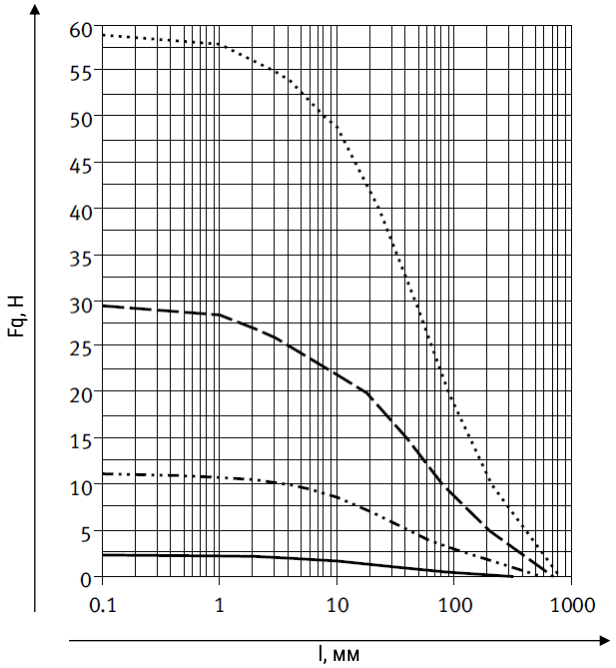

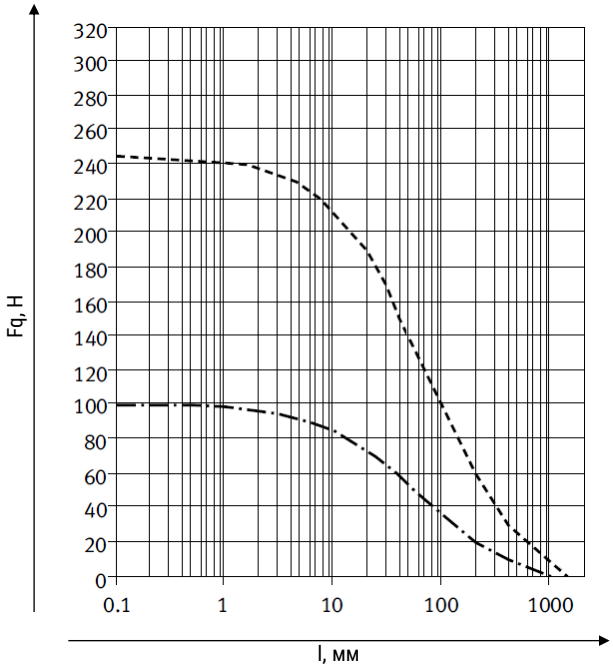

Конструкция

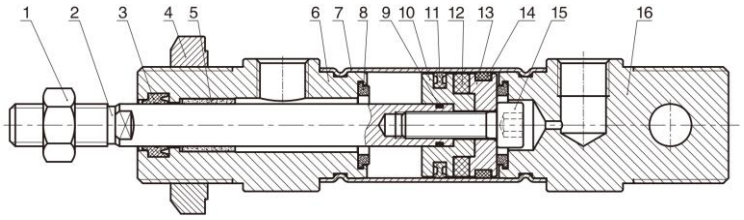

Поз.	Деталь	Материал
1	Гайка • Стандартный шток • Шток из нержавеющей стали (E03)	 Углеродистая сталь Нержавеющая сталь
2	Шток • Стандартный • Нержавеющая сталь (E03)	 Нержавеющая сталь SS304 ((Ø8…10) Сталь S45c с твёрдым хромированием (Ø12…32) Нержавеющая сталь SS316 (Ø10…32)
3	Уплотнение штока • Стандартное • Высокая температура (V)	 TPU FPM
4	Гайка	Углеродистая сталь
5	Подшипник	Бронзо-графитовый
6	Передняя крышка	Алюминиевый сплав
7	Колба	Нержавеющая сталь
8	Упругое демпфирование	TPU
9	Уплотнительное кольцо	NBR
10	Поршень	Алюминиевый сплав
11	Уплотнение поршня	NBR
12	Магнит	
13	Держатель магнита	Алюминиевый сплав
14	Направляющее кольцо	PTFE
15	Винт с шестигранной головкой	Углеродистая сталь
16	Задняя крышка	Алюминиевый сплав

Версия 11.2026
Все права защищены

Система обозначений

□□□□X□-□-□-□-□-□-□-□

Серия

IA	

Тип демпфирования (1)

	Упругое механическое
C	Пневматическое

Исполнение пневмоцилиндра

	Базовая версия
D	Двусторонний шток
J	Двусторонний шток с регулировкой хода
SA	Односторонний, нормально выдвинутый шток
SB	Односторонний, нормально втянутый шток

Диаметр поршня

8	8 мм
10	10 мм
12	12 мм
16	16 мм
20	20 мм
25	25 мм
32	32 мм
40	40 мм
50	50 мм

Рабочий ход

10	10 мм
15	15 мм
20	20 мм
…	
500	500 мм

Регулировка хода

	Нет регулировки
10	10 мм
20	20 мм
30	30 мм
40	40 мм
50	50 мм
75	75 мм
100	100 мм

Опрос положения

S	С помощью датчиков

Резьба на штоке

	Наружная резьба
F	Внутренняя резьба

Исполнение задней крышки

	С резьбой и проушиной
U	Без резьбы

Специальные исполнения штока

…R	Удлинение штока
…L	Удлинение резьбы штока

Материал штока

	Сталь S45c с хромированием
E02	Легированная сталь SS420
E03	Нержавеющая сталь SS316

Дополнительные опции

(1) Пневматическое демпфирование недоступно для Ø8, 10, 12 и 50мм, а также для всех пневмоцилиндров одностороннего действия

Пример заказа: Серия IA, с регулируемым демпфированием, диаметр поршня 20 мм, рабочий ход 25 мм, с возможностью опроса положений, задняя крышка без резьбы.
Код заказа: **IAC20x25-S-U**

Дополнительные опции

Символ	Опция
	V Высоко-температурное исполнение • Максимальная рабочая температура окружающей среды до +150˚C
	TT Низко-температурное исполнение • Минимальная рабочая температура окружающей среды до -40˚C
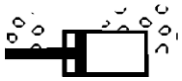	K Специальный жёсткий скребок в передней крышке пневмоцилиндра, который защищает от пыли
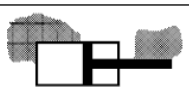	G Защитные гофры • Закрывают шток и штоковое уплотнение, защита от грязи

Символ	Опция
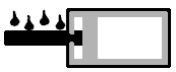	R3 Коррозионно-стойкое исполнение • Пневмоцилиндр покрыт химически стойкой полиуретановой краской
	D2 Двусторонний полый шток • Рабочая среда может подаваться через сквозное отверстие в штоке
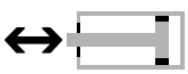	U Низкое трение • Перемещение поршня с минимальным сопротивлением
	EL Фиксатор штока • Механическая фиксация в конечных положениях

Все права защищены

Основные размеры

IA/IAC Ø8...25

Задняя крышка CA

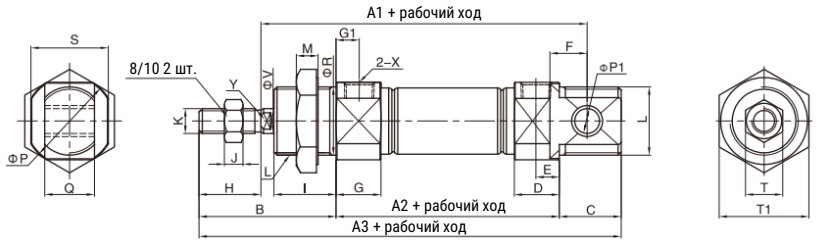

Задняя крышка U

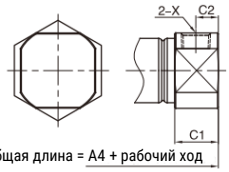

Ø поршня	A1	A2	A3	A4	B	C	C1	C2	D	E	F	G	G1	H	I
8	64	46	86	74	28	12	9,5	5	9,5	5,2	6	11,5	7	12	12
10	64	46	86	74	28	12	9,5	5	9,5	5,2	6	11,5	7	12	12
12	75	50	105	88	38	17	10	5	10	5	9	12	7	16	17
16	82	56	111	94	38	17	10,5	5,5	10,5	5,5	9	12,5	7	16	17
20	95	62	126	106	44	20	14,5	7,5	14,5	7,5	12	14,5	7,5	20	20
25	104	65	137	115	50	22	16	8	16	8	12	16	8	22	22

Ø поршня	J	K	L	M	P	P1	Q	R	S	T	T1	X	V	W	Y
8	3	M4x0,7	M12x1,25	7	17	4	8	12	15	7	17	M5	4	-	-
10	3	M4x0,7	M12x1,25	7	17	4	8	12	15	7	17	M5	4	-	-
12	5	M6x1	M16x1,5	6	19,7	6	12	16	18,3	10	22	M5	6	15	5
16	5	M6x1	M16x1,5	6	22	6	12	16	20	10	22	M5	6	15	5
20	6	M8x1,25	M22x1,5	7	29	8	16	22	25	12	29	G1/8	8	18	6
25	6	M10x1,25	M22x1,5	7	33,5	8	16	22	30	17	29	G1/8	10	20	8

Примечание: размеры не меняются в зависимости от наличия или отсутствия магнита на поршне

IA/IAC Ø32...40

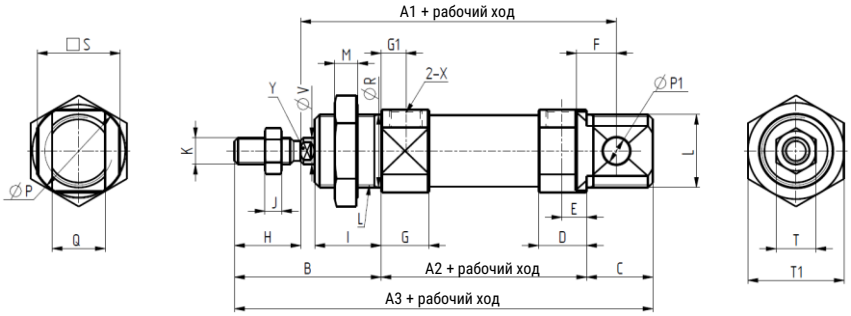

Ø поршня	A1	A2	A3	A4	B	C	C1	C2	D	E	F	G	G1	H	I
32	117,5	68	151,5	-	57,5	26	-	-	17	9	14	17	9	22	30
40	139,6	84,6	177,6	-	63	30	-	-	20,3	10,3	16	20,3	10,3	24	30

Ø поршня	J	K	L	M	P	P1	Q	R	S	T	T1	X	V	W	Y
32	6	M10x1,25	M30x1,5	7	37,2	10	16	30	34,5	17	36	G1/8	12	-	10
40	7	M12x1,25	M38x1,5	8	46,2	12	18	38	42,5	17	46	G1/4	16	-	13

Примечание: размеры не меняются в зависимости от наличия или отсутствия магнита на поршне

Версия 11.2026
Все права защищены

Основные размеры – Пневмоцилиндр с двусторонним штоком

IA50

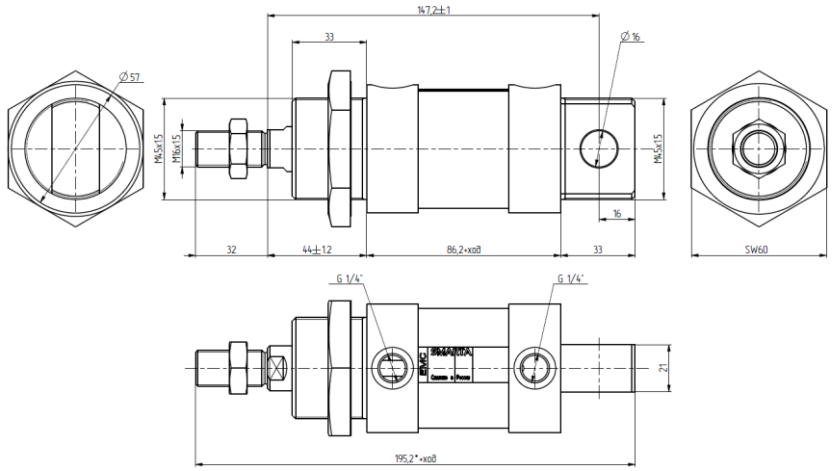

Основные размеры – Пневмоцилиндр с двусторонним штоком

IAD/IACD Ø8…25

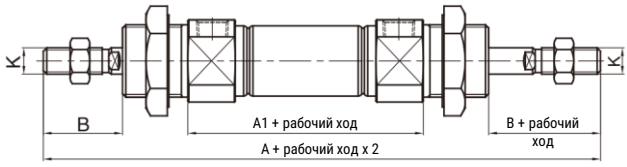

IAJ/IACJ Ø8…25

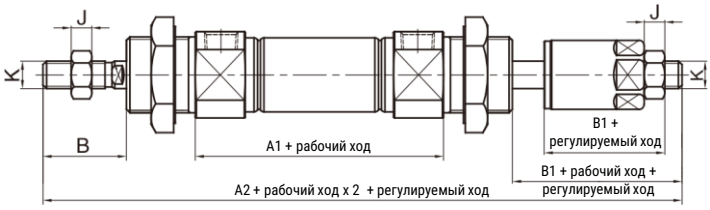

Ø поршня	A	A1	A2	B	B1	J	K
8	104	48	103,5	16	15,5	3	M4x0,7
10	104	48	103,5	16	15,5	3	M4x0,7
12	128	52	128	21	21	5	M6x1
16	134	58	134	21	21	5	M6x1
20	150	62	151	24	25	6	M8x1,25
25	165	65	164	28	27	6	M10x1,25

Примечание: остальные размеры аналогичны размерам цилиндра в базовом исполнении

Все права защищены

Основные размеры – Пневмоцилиндр одностороннего действия

IASA Ø12...25



Задняя крышка CA

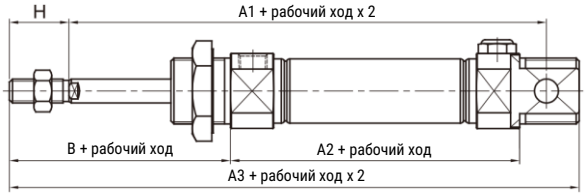

Задняя крышка U

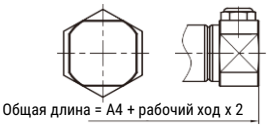

IASB Ø12...25

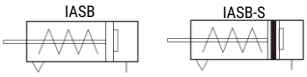

Задняя крышка CA

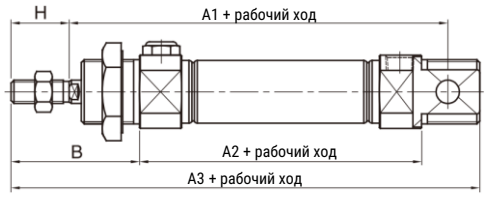

Задняя крышка U

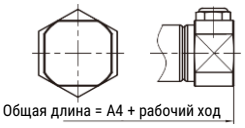

Ø поршня	A1			A2			A3			A4			B	H
	0...50	51...100	101...150	0...50	51...100	101...150	0...50	51...100	101...150	0...50	51...100	101...150		
12	100	-	-	75	-	-	130	-	-	113	-	-	38	16
16	107	132	-	81	106	-	136	161	-	119	144	-	38	16
20	120	145	170	87	112	137	151	176	201	131	156	181	44	20
25	129	154	179	90	115	140	162	187	212	140	165	190	50	22

Примечание: остальные размеры аналогичны размерам цилиндра в базовом исполнении

Данные для заказа – Стандартный ход

Диаметр поршня, мм	Рабочий ход, мм	Упругое механическое демпфирование	
		Номер для заказа	Код заказа
8	10	30014180	IA8x10-S
	15	30035710	IA8x15-S
	20	30001027	IA8x20-S
	25	30003050	IA8x25-S
	30	30031175	IA8x30-S
	40	30035712	IA8x40-S
	50	30003051	IA8x50-S
	60	30034673	IA8x60-S
	75	30003052	IA8x75-S
	80	30035713	IA8x80-S
	100	30003053	IA8x100-S

Диаметр поршня, мм	Рабочий ход, мм	Упругое механическое демпфирование	
		Номер для заказа	Код заказа
10	10	30014191	IA10x10-S
	15	30021670	IA10x15-S
	20	30001037	IA10x20-S
	25	30003058	IA10x25-S
	30	30035714	IA10x30-S
	40	30021269	IA10x40-S
	50	30003059	IA10x50-S
	60	30035716	IA10x60-S
	75	30003060	IA10x75-S
	80	30035717	IA10x80-S
	100	30003061	IA10x100-S

Версия 11.2026
Все права защищены

Данные для заказа – Стандартный ход

Диаметр поршня, мм	Рабочий ход, мм	Упругое механическое демпфирование	
		Номер для заказа	Код заказа
12	10	30014028	IA12x10-S
	15	30014481	IA12x15-S
	20	30011960	IA12x20-S
	25	30003066	IA12x25-S
	30	30012017	IA12x30-S
	40	30011961	IA12x40-S
	50	30003067	IA12x50-S
	60	30004923	IA12x60-S
	75	30003068	IA12x75-S
	80	30024013	IA12x80-S
	100	30003069	IA12x100-S
	125	30003070	IA12x125-S
	150	30003071	IA12x150-S
	160	30035718	IA12x160-S
	175	30003072	IA12x175-S
	200	30003073	IA12x200-S

Диаметр поршня, мм	Рабочий ход, мм	Упругое механическое демпфирование	
		Номер для заказа	Код заказа
16	10	30002081	IA16x10-S
	15	30014249	IA16x15-S
	20	30011652	IA16x20-S
	25	30002062	IA16x25-S
	30	30035719	IA16x30-S
	40	30011640	IA16x40-S
	50	30002078	IA16x50-S
	60	30035720	IA16x60-S
	70	30023452	IA16x70-S
	75	30003081	IA16x75-S
	80	30014029	IA16x80-S
	100	30003082	IA16x100-S
	125	30003083	IA16x125-S
	150	30003084	IA16x150-S
	160	30020457	IA16x160-S
	175	30003072	IA16X175-S
	200	30003086	IA16x200-S
	225	30003087	IA16x225-S
	250	30003088	IA16x250-S
	300	30003089	IA16x300-S
	320	30035721	IA16x320-S
	350	30003090	IA16x350-S
	400	30003091	IA16x400-S
	450	30003092	IA16x450-S
	500	30003093	IA16x500-S

Диаметр поршня, мм	Рабочий ход, мм	Регулируемое пневматическое демпфирование	
		Номер для заказа	Код заказа
16	10	30015977	IAC16x10-S
	15	30011642	IAC16x15-S
	20	30000043	IAC16x20-S
	25	30003130	IAC16x25-S
	30	30014425	IAC16x30-S
	40	30011653	IAC16x40-S
	50	30003131	IAC16x50-S
	60	30014400	IAC16x60-S
	70	30021848	IAC16x70-S
	75	30003132	IAC16x75-S
	80	30014214	IAC16x80-S
	100	30003133	IAC16x100-S
	125	30003134	IAC16x125-S
	150	30003135	IAC16x150-S
	160	30011649	IAC16x160-S
	175	30003136	IAC16x175-S
	200	30003137	IAC16x200-S
	225	30003138	IAC16x225-S
	250	30003139	IAC16x250-S
	300	30003140	IAC16x300-S
	320	30030485	IAC16x320-S
	350	30003141	IAC16x350-S
	400	30003142	IAC16x400-S
	450	30003143	IAC16x450-S
	500	30003144	IAC16x500-S

Все права защищены

Данные для заказа – Стандартный ход

Диаметр поршня, мм	Рабочий ход, мм	Упругое механическое демпфирование	
		Номер для заказа	Код заказа
20	10	30014030	IA20x10-S
	15	30014163	IA20x15-S
	20	30035722	IA20x20-S
	25	30003094	IA20x25-S
	30	30015681	IA20x30-S
	40	30014031	IA20x40-S
	50	30003095	IA20x50-S
	60	30035723	IA20x60-S
	70	30035724	IA20x70-S
	75	30003096	IA20x75-S
	80	30014035	IA20x80-S
	100	30003097	IA20x100-S
	125	30003098	IA20x125-S
	150	30003099	IA20x150-S
	160	30035725	IA20x160-S
	175	30003100	IA20x175-S
	200	30003101	IA20x200-S
	225	30003102	IA20x225-S
	250	30003103	IA20x250-S
	300	30003104	IA20x300-S
	320	30035888	IA20x320-S
	350	30003105	IA20x350-S
	400	30003106	IA20x400-S
	450	30003107	IA20x450-S
	500	30003108	IA20x500-S

Диаметр поршня, мм	Рабочий ход, мм	Регулируемое пневматическое демпфирование	
		Номер для заказа	Код заказа
20	10	30035728	IAC20x10-S
	15	30035729	IAC20x15-S
	20	30001505	IAC20x20-S
	25	30003145	IAC20x25-S
	30	30014395	IAC20x30-S
	40	30014032	IAC20x40-S
	50	30003146	IAC20x50-S
	60	30035730	IAC20x60-S
	70	30020472	IAC20x70-S
	75	30003147	IAC20x75-S
	80	30014033	IAC20x80-S
	100	30003148	IAC20x100-S
	125	30003149	IAC20x125-S
	150	30003150	IAC20x150-S
	160	30012024	IAC20x160-S
	175	30003151	IAC20x175-S
	200	30003152	IAC20x200-S
	225	30003153	IAC20x225-S
	250	30003154	IAC20x250-S
	300	30003155	IAC20x300-S
	320	30035731	IAC20x320-S
	350	30003156	IAC20x350-S
	400	30003157	IAC20x400-S
	450	30003158	IAC20x450-S
	500	30003159	IAC20x500-S

Диаметр поршня, мм	Рабочий ход, мм	Упругое механическое демпфирование	
		Номер для заказа	Код заказа
25	10	30014034	IA25x10-S
	15	30014181	IA25x15-S
	20	30014006	IA25x20-S
	25	30003112	IA25x25-S
	30	30035726	IA25x30-S
	40	30011963	IA25x40-S
	50	30003113	IA25x50-S
	60	30011639	IA25x60-S
	70	30014485	IA25x70-S
	75	30003114	IA25x75-S
	80	30011641	IA25x80-S
	100	30003115	IA25x100-S
	125	30003116	IA25x125-S
	150	30003117	IA25x150-S
	160	30014164	IA25x160-S
	175	30003118	IA25x175-S
	200	30003119	IA25x200-S
	225	30003120	IA25x225-S
	250	30003121	IA25x250-S
	300	30003122	IA25x300-S
	320	30014312	IA25x320-S
	350	30003123	IA25x350-S
	400	30003124	IA25x400-S
	450	30003125	IA25x450-S
	500	30003126	IA25x500-S

Диаметр поршня, мм	Рабочий ход, мм	Регулируемое пневматическое демпфирование	
		Номер для заказа	Код заказа
25	10	30015801	IAC25x10-S
	15	30015983	IAC25x15-S
	20	30014316	IAC25x20-S
	25	30003160	IAC25x25-S
	30	30021027	IAC25x30-S
	40	30014036	IAC25x40-S
	50	30003161	IAC25x50-S
	60	30014037	IAC25x60-S
	70	30023774	IAC25x70-S
	75	30003162	IAC25x75-S
	80	30014038	IAC25x80-S
	100	30003163	IAC25x100-S
	125	30003164	IAC25x125-S
	150	30003165	IAC25x150-S
	160	30014098	IAC25x160-S
	175	30003166	IAC25x175-S
	200	30003167	IAC25x200-S
	225	30003168	IAC25x225-S
	250	30003169	IAC25x250-S
	300	30003170	IAC25x300-S
	320	30035732	IAC25x320-S
	350	30003171	IAC25x350-S
	400	30003172	IAC25x400-S
	450	30003173	IAC25x450-S
	500	30003174	IAC25x500-S

Версия 11.2026
Все права защищены

Данные для заказа – Переменный ход

Диаметр поршня, мм	Рабочий ход, мм	Демпфирование	Номер для заказа	Код заказа
10	10 … 200	Упругое механическое	30035709	IA10x__-S
12	10 … 500		30024513	IA12x__-S
16	10 … 500		30023837	IA16x__-S
20	10 … 500		30023838	IA20x__-S
25	10 … 500		30023839	IA25x__-S
32	10 … 500		30035035	IA32x__-S
40	10 … 500		30035632	IA40x__-S
50	10 … 500		30053728	IA50x__-S

Диаметр поршня, мм	Рабочий ход, мм	Демпфирование	Номер для заказа	Код заказа - Упругое механическое демпфирование
16	10 … 500	Регулируемое пневматическое	30023840	IAC16x__-S
20	10 … 500		30023841	IAC20x__-S
25	10 … 500		30023842	IAC25x__-S
32	10 … 500		30032535	IAC32x__-S
40	10 … 500		30033205	IAC40x__-S

Данные для заказа – Пневмоцилиндр одностороннего действия

Диаметр поршня, мм	Рабочий ход, мм	Одностороннего действия, нормально выдвинутый шток	
		Номер для заказа	Код заказа
8	25	30022007	IASA8X25-S
	50	30035733	IASA8X50-S
10	25	30035736	IASA10X25-S
	50	30035738	IASA10X50-S
12	25	30035739	IASA12X25-S
	50	30035741	IASA12X50-S
16	25	30016248	IASA16X25-S
	50	30035742	IASA16X50-S
	75	30035743	IASA16X75-S
	100	30035744	IASA16X100-S
20	25	30035745	IASA20X25-S
	50	30035746	IASA20X50-S
	75	30035747	IASA20X75-S
	100	30035748	IASA20X100-S
	125	30035749	IASA20X125-S
	150	30035750	IASA20X150-S
25	25	30035751	IASA25X25-S
	50	30024028	IASA25X50-S
	75	30035754	IASA25X75-S
	100	30035755	IASA25X100-S
	125	30035756	IASA25X125-S
	150	30035757	IASA25X150-S

Диаметр поршня, мм	Рабочий ход, мм	Одностороннего действия, нормально втянутый шток	
		Номер для заказа	Код заказа
8	25	30029931	IASB8X25-S
	50	30035759	IASB8X50-S
10	25	30035761	IASB10X25-S
	50	30035762	IASB10X50-S
12	25	30035763	IASB12X25-S
	50	30035764	IASB12X50-S
16	25	30014367	IASB16X25-S
	50	30035765	IASB16X50-S
	75	30035766	IASB16X75-S
	100	30035767	IASB16X100-S
20	25	30020703	IASB20X25-S
	50	30012032	IASB20X50-S
	75	30035768	IASB20X75-S
	100	30021876	IASB20X100-S
	125	30035769	IASB20X125-S
	150	30035770	IASB20X150-S
25	25	30035771	IASB25X25-S
	50	30014423	IASB25X50-S
	75	30035772	IASB25X75-S
	100	30035773	IASB25X100-S
	125	30035774	IASB25X125-S
	150	30035775	IASB25X150-S

Все права защищены

Обзор периферии

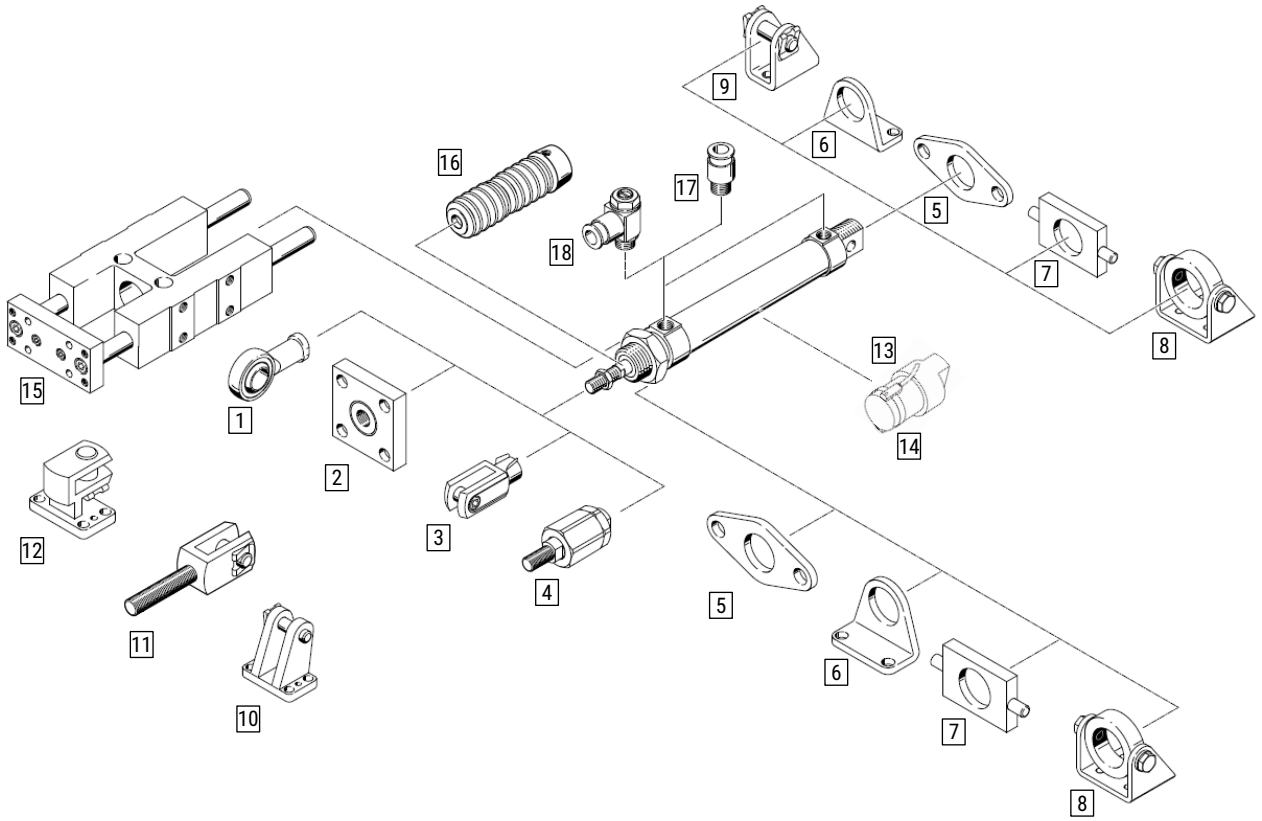

№ поз.	Тип	Описание
1	FJ-…BJ	Шарнирная головка
2*		Компенсатор отклонений
3	FJ-…YCJ	Вилка на шток
	FJ-…YJ	Вилка на шток со штифтом
4	FJ-…FD	Гибкое соединение на шток
5	FJ-…FA	Монтажный фланец
6	FJ-…LB	Монтажные лапы
	FJ-…LB-B	
7*		Цапфа
8*		Цапфа

№ поз.	Тип	Описание
9	FJ-…SDB	Опорная стойка
10*		Опорная стойка
11*		Вилкообразная головка
12*		Поперечная опора
13	HX…	Датчик положения
14	PAB…	Крепление датчика
15	DH	Направляющие
16*		Защитные гофры
17	ZP…	Цанговые фитинги
18	ZSC…	Дроссели с обратным клапаном

* Доступны для заказа по запросу

Версия 11.2026
Все права защищены

Монтажные принадлежности

Монтажные лапы
FJ-...LB



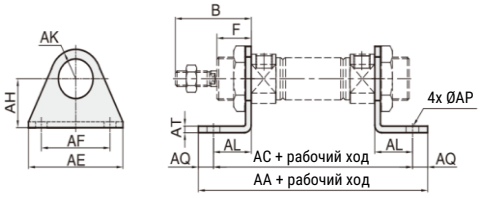

Ø поршня	Номер для заказа	Код заказа	AA	AC	AE	AF	AH	AK	AL	AP	AQ	AT	B	F	Материал
12	30008712	FJ-IA12/16LB	88	76	42	32	20,5	12,5	13	6	6	4	38	17	Гальванизированная сталь
16			94	82	42	32	20,5	12,5	13	6	6	4	38	17	
20	30008714	FJ-IA20/25LB	114	98	54	40	22,5	20	18	7	8	4	44	20	
25			117	101	54	40	22,5	20	18	7	8	4	50	22	

Опорная стойка
FJ-...SDB



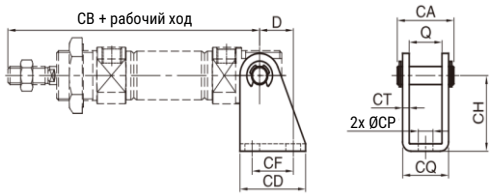

Ø поршня	Номер для заказа	Маркировка	D	Q	CA	CB	CD	CF	CH	CP	CQ	CT	Материал
12	30008716	FJ-IA12/16SDB	13	12,1	21,5	91	25	15	27	5,5	17,1	2,5	Гальванизированная сталь
16			13	12,1	21,5	98	25	15	27	5,5	17,1	2,5	
20	30008717	FJ-IA20/25SDB	16	16,1	29	115	32	20	30	6,6	24,1	4	
25			16	16,1	29	126	32	20	30	6,6	24,1	4	



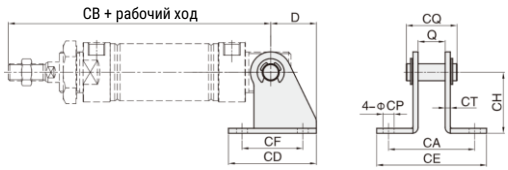

Ø поршня	Номер для заказа	Маркировка	D	Q	CA	CB	CD	CE	CF	CH	CP	CQ	CT	Материал
32	30013566	FJ-RA32SDB	27	16,1	50,1	139,5	52	65,1	36	35,5	6,5	27,5	3	Гальванизированная сталь
40	30011624	FJ-RA40SDB	27	20,1	52,1	163,6	56	59,1	40	40	6,5	32,5	3	

Монтажный фланец
FJ-...FA



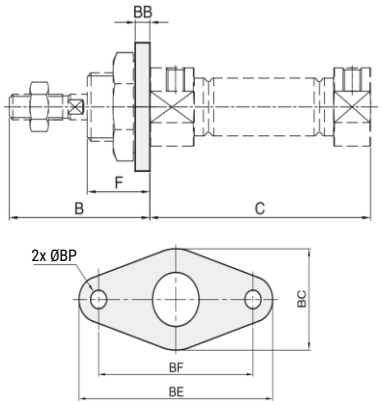

Ø поршня	Номер для заказа	Маркировка	B	C	BB	BC	BE	BF	F	Материал
12	30008718	FJ-IA12/16FA	38	50	4	30	53	40	17	Гальванизированная сталь
16			38	56	4	30	53	40	17	
20	30008720	FJ-IA20/25FA	44	62	5	40	66	50	20	
25			50	65	5	40	66	50	22	

Все права защищены

Принадлежности штока

Вилка на шток FJ-...YCJ



Номер для заказа	Код заказа	NA	NB	NC	ND	NH	NM	NP	NQ	Материал
30008783	FJ-M6x1YCJ	10	12	6	24	M6x1	6	12	31	Углеродистая сталь
30008784	FJ-M8x1,25YCJ	14	16	8	32	M8x1,25	8	16	42	
30004164	FJ-M10x1,25YCJ	18	20	10	40	M10x1,25	10	20	52	
30004165	FJ-M12x1,25YCJ	20	24	12	48	M12x1,25	12	24	62	
30021974	FJ-M16x1,5YCJ	26	32	16	64	M16x1,5	16	32	83	

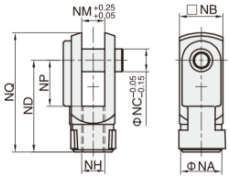

Вилка на шток FJ-...YJ



Номер для заказа	Код заказа	NA	NB	NC	ND	NE	NH	NM	NP	NQ	Материал
По запросу	FJ-M6x1YJ	10	12	6	24	-	M6x1	6	12	31	Углеродистая сталь
По запросу	FJ-M8x1,25YJ	14	16	8	32	-	M8x1,25	8	16	42	
30008768	FJ-M10x1,25YJ	18	20	10	40	-	M10x1,25	10	20	52	
30008769	FJ-M12x1,25YJ	20	24	12	48	-	M12x1,25	12	24	62	
30008770	FJ-M16x1,5YJ	26	32	16	64	-	M16x1,5	16	32	83	

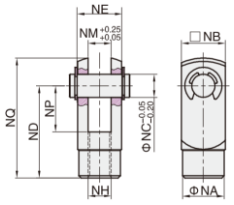

Гибкое соединение на шток FJ-...FD



Номер для заказа	Код заказа	MA	MB	MC	MD	ME	MF	MG	MH	MI/MJ	ML	MM	MK	Материал
30015966	FJ-M4x0.7FD-E04	26	9,5	3	17	12,8	6	3	4	M4x0,7	7	13	7	Углеродистая сталь
30008788	FJ-M6x1FD-E04	34,5	13,5	3,5	22,8	13,8	8	4	6	M6x1,0	10	14	10	
30008789	FJ-M8X1.25FD-E04	51	20	6	17	24	10,5	6	8	M8x1,25	-	-	13	
30008790	FJ-M10x1.25FD-E04	58	22	7	21	26	11	6	10	M10x1,25	-	-	12	
30023577	FJ-M12x1.25FD-E04	58	22	8	21	28	11,5	7	12	M12x1,25	-	-	12	
30023578	FJ-M16x1.5FD-E04	90	27	10	41	44,5	19	8	17	M16x1,5	-	-	7	

FJ-M4...M6

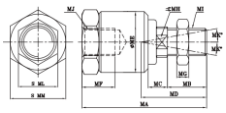

FJ-M8...M16

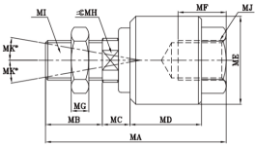

Шарнирная головка FJ-...BJ



Номер для заказа	Код заказа	A	B	C	D	E	G	H	I	J	K	L	M	Материал
30022624	FJ-M6x1BJ	40,5	31	11	20	6	7	M6x1	13	18	11	9	7	Углеродистая сталь
30022625	FJ-M8x1.25BJ	48	36	12	24	8	7,5	M8x1,25	16	20	14	12	9	
30004922	FJ-M10x1.25BJ	57,5	44	15,5	28	10	8	M10x1,25	19	25	17	14	10,5	
30008796	FJ-M12x1.25BJ	66,5	51,5	17	32	12	9,5	M12x1,25	22	25	19	16	12	
30004919	FJ-M16x1.5BJ	85	65	25	40	16	11	M16x1,5	27	35	24	21	15	

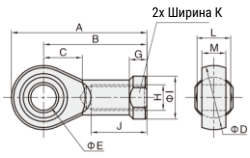

Версия 11.2026
Все права защищены

DH

Направляющие для ISO пневмоцилиндров



		X		-	

Серия

DH	Направляющая для пневмоцилиндров

Для цилиндров с диаметром поршня

16	16 мм
20	20 мм
25	25 мм
32	32 мм
40	40 мм
50	50 мм

Серия направляющих

B	Серия B

Рабочий ход

10 … 500 мм

Пример заказа: серия DH, диаметр поршня 25 мм, рабочий ход 250 мм.
Код заказа: **DH25x250**

Характеристики

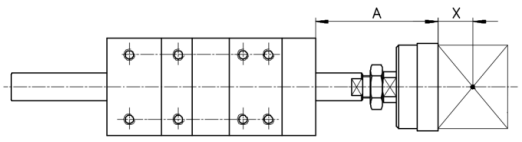

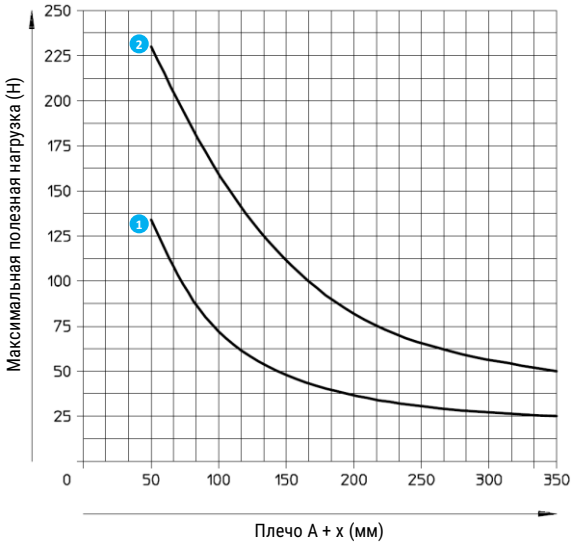

1. Ø 16 мм
2. Ø 20/25 мм

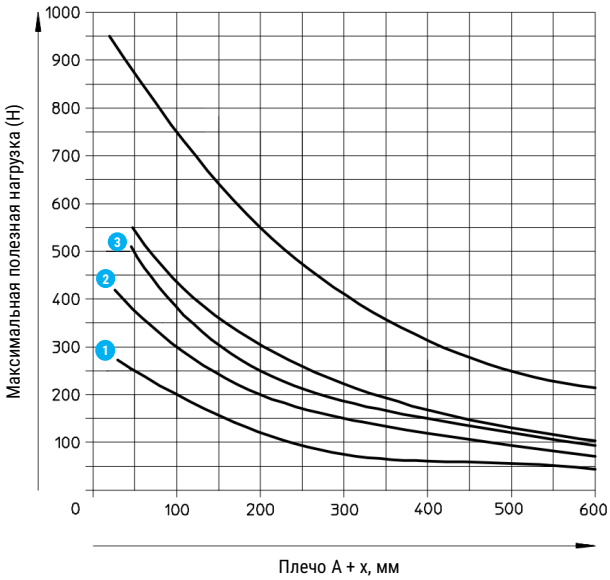

1. Ø 32 мм
2. Ø 40 мм
3. Ø 50 мм

Основные размеры

DH16

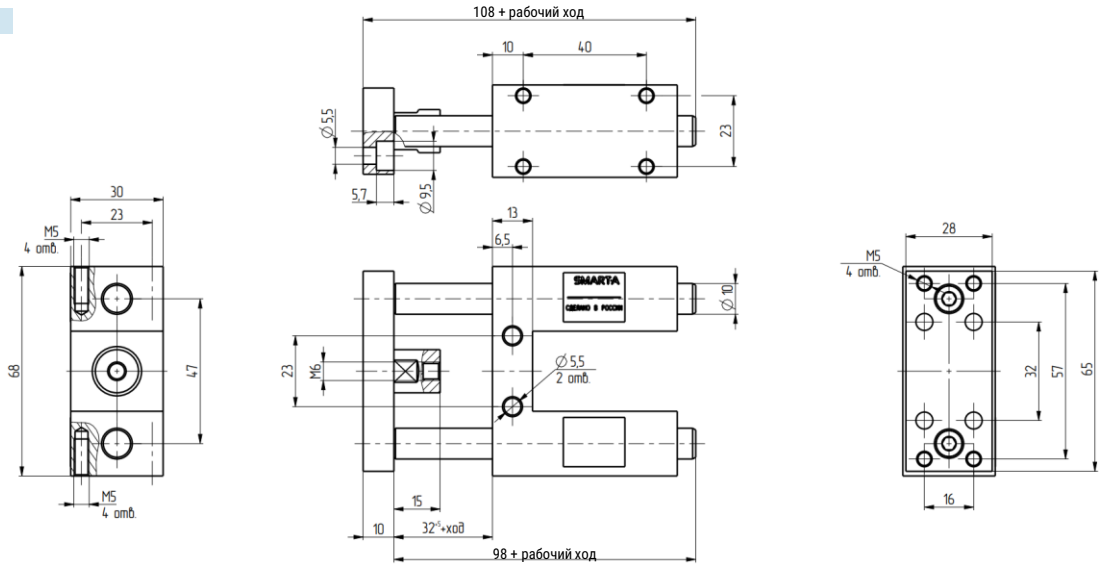

DH20

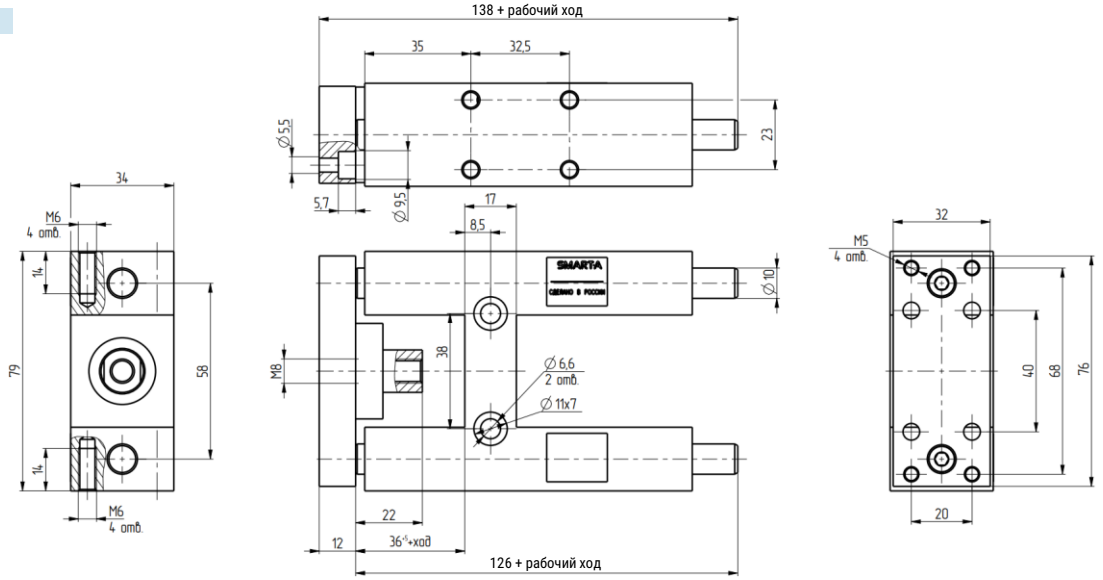

DH25

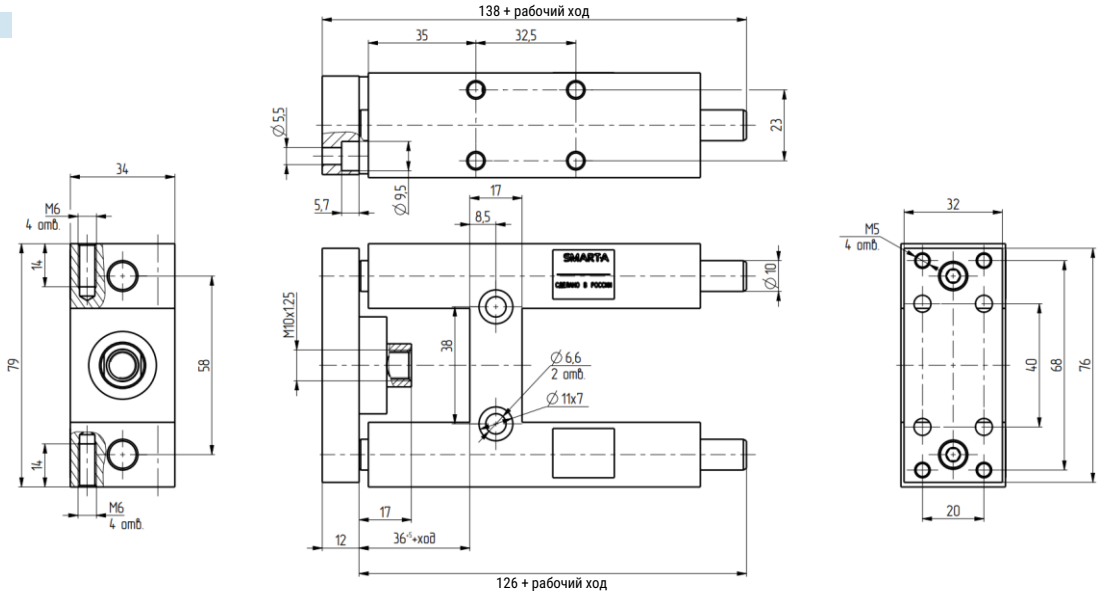

Версия 11.2026
Все права защищены

Основные размеры

DH32...50

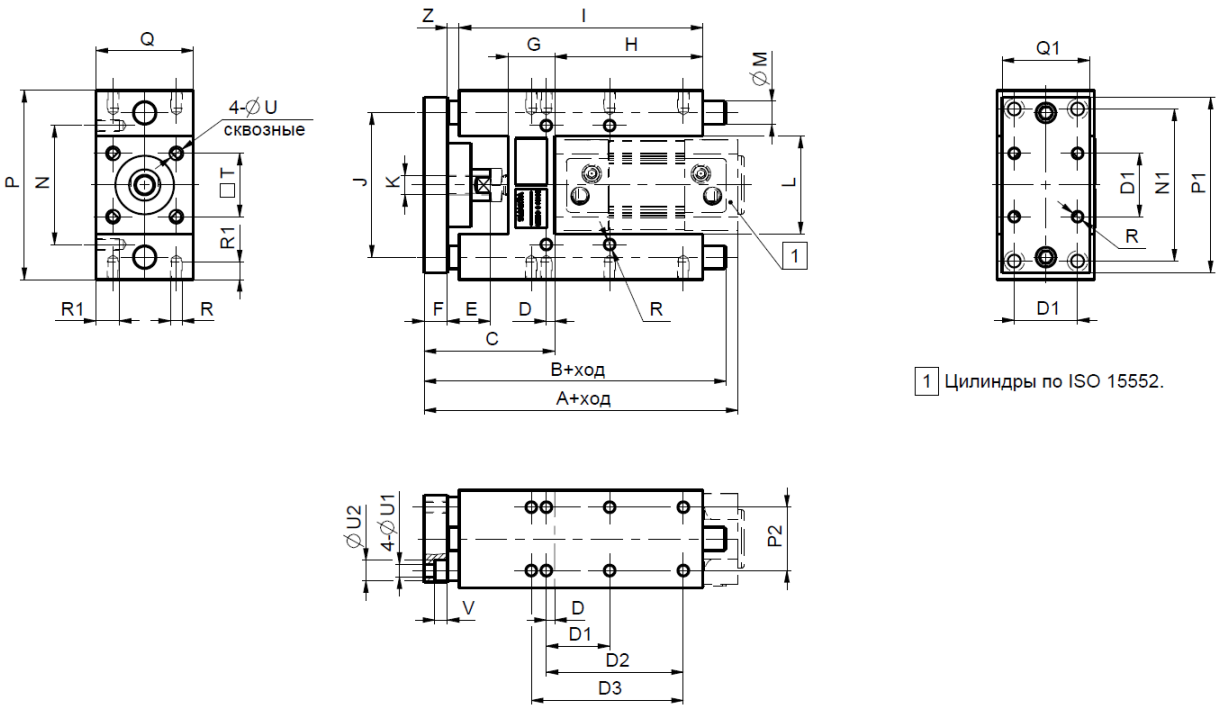

1 Цилиндры по ISO 15552.

Ø поршня	A	B	C	D	D1	D2	D3	E	F	G	H	I	J	K	L
32	161	155	67^{+5}	4,3	32,5	70,3	78	22	12	24	76	125	74	M10x1,25	50
40	180	170	75^{+5}	11	38	84	-	22	12	28	81	140	87	M12x1,25	58,5
50	195	188	89^{+10}	18,8	46,5	81,8	100	25	15	34	79	150	104	M16x1,5	70,5

Ø поршня	M	N	N1	P	P1	P2	Q	Q1	R	R1	T	U	U1	U2	V	Z
32	12	61	78	97	90	32,5	50	45	M6	12	32,5	7	6,5	10,5	6,5	6
40	16	69	84	115	110	38	58	54	M6	12	38	7	6,5	10,5	6,5	4
50	20	85	100	137	130	46,5	70	63	M8	16	46,5	9	9	13	9	3

Данные для заказа

Диаметр поршня, мм	Рабочий ход, мм	Номер для заказа	Код заказа
16	10 ... 200	30030538	DH16x...-B
20	10 ... 250	30034776	DH20x...-B
25	10 ... 250	30034777	DH25x...-B
32	10 ... 500	30030560	DH32x...-B
40	10 ... 500	30039183	DH40x...-B
50	10 ... 500	30030540	DH50x...-B

Все права защищены

Данные для заказа – Датчики положения

	Функция переключения	Монтаж	Тип датчика	Подключение	Выход	Электрическое подключение	Номер для заказа	Код заказа
	Нормально разомкнутый	Монтажная скоба PAB-S… 	Магниторезистивный	3-хпроводный	PNP	Кабель 2 м	30002083	HX-13P-2M
						Кабель 5 м	30014294	HX-13P-5M
						Разъём M8	30016249	HX-13P-1M-QD8
					NPN	Кабель 2м	30008820	HX-13N-2M
						Кабель 5м	30022116	HX-13N-5M
						Разъём M8	30035777	HX-13N-1M-QD8
				2-хпроводный	-	Кабель 2м	30008821	HX-13D-2M
						Кабель 5м	30014494	HX-13D-5M
						Разъём M8	30035779	HX-13D-1M-QD8
			Герконовый	2-хпроводный	-	Кабель 2м	30008819	HX-13R-2M
						Кабель 5м	30035296	HX-13R-5M
						Разъём M8	30035781	HX-13R-1M-QD8

Диаметр поршня, мм	Номер для заказа	Код заказа
8	30035785	PAB-S8
10	30008824	PAB-S10
12	30008825	PAB-S12
16	30008826	PAB-S16
20	30008827	PAB-S20
25	30002082	PAB-S25
32	30012029	PAB-S32
40	30014071	PAB-S40

Монтаж датчика HX-13… с монтажной скобой PAB-S…

	Шаг 1	Шаг 2	Шаг 3	Шаг 4
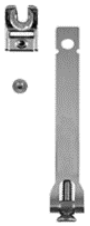	Установите датчик на стальную ленту. 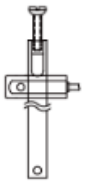	Оберните стальную ленту вокруг цилиндра. 	Вставьте крепление в паз, отрегулируйте положение датчика, затяните винт на креплении. 	Отрегулируйте положение датчика на цилиндре, после чего зафиксируйте крепление на цилиндре. 

	Функция переключения	Монтаж	Тип датчика	Подключение	Выход	Электрическое подключение	Номер для заказа	Код заказа
	Нормально разомкнутый	Монтажная скоба PAB-13-T 	Магниторезистивный	3-хпроводный	PNP	Кабель 2 м	30002084	HX-31P-2M
						Кабель 5 м	30012018	HX-31P-5M
						Разъём M8	30026409	HX-31P-QD8
						Разъём M12	30029176	HX-31P-QD12
					NPN	Кабель 2м	30008817	HX-31N-2M
						Кабель 5м	30016047	HX-31N-5M
						Разъём M8	30033194	HX-31N-QD8
						Разъём M12	30033195	HX-31N-QD12
				2-хпроводный	-	Кабель 2м	30008818	HX-31D-2M
						Кабель 5м	30001053	HX-31D-5M
						Разъём M8	30033196	HX-31D-QD8
						Разъём M12	30033197	HX-31D-QD12
			Герконовый	2-хпроводный	-	Кабель 2м	30008816	HX-31R-2M
						Кабель 5м	30011969	HX-31R-5M
						Разъём M8	30033198	HX-31R-QD8
						Разъём M12	30033199	HX-31R-QD12
			Магниторезистивный	3-хпроводный	PNP	Кабель 2м	30025590	HX-65P-2M
						Кабель 5м	30029733	HX-65P-5M
						Разъём M8	30025841	HX-65P-QD8
						Разъём M12	30033200	HX-65P-QD12
					NPN	Кабель 2м	30026367	HX-65N-2M
						Кабель 5м	30029734	HX-65N-5M
						Разъём M8	30033277	HX-65N-QD8
						Разъём M12	30033278	HX-65N-QD12
				2-хпроводный	-	Кабель 2м	30033201	HX-65D-2M
						Кабель 5м	30028529	HX-65D-5M
						Разъём M8	30033202	HX-65D-QD8
						Разъём M12	30033203	HX-65D-QD12
			Герконовый	2-хпроводный	-	Кабель 2м	30002066	HX-65R-2M
						Кабель 5м	30028529	HX-65R-5M
						Разъём M8	30014133	HX-65R-QD8
						Разъём M12	30014132	HX-65R-QD12

Версия 11.2026
Все права защищены

Данные для заказа – Дроссели с обратным клапаном

	Материал корпуса	Пневматическое присоединение 1	Пневматическое при соединение 2	Номер для заказа	Код заказа
	Технополимер	M5	4	30011582	ZSC04-M5
			6	30011592	ZSC06-M5
		G1/8	4	30011617	ZSC04-01G
			6	30011584	ZSC06-01G
			8	30011594	ZSC08-01G
			10	30011602	ZSC10-01G
		G1/4	6	30011586	ZSC06-02G
			8	30011596	ZSC08-02G
			10	30011604	ZSC10-02G
			12	30011610	ZSC12-02G

	Материал корпуса	Пневматическое присоединение 1	Пневматическое при соединение 2	Номер для заказа	Код заказа
	Никелированная латунь	M5	4	30006860	EMSC04-M5-A
			6	30022799	EMSC06-M5-A
		G1/8	4	30006862	EMSC04-01G-A
			6	30006864	EMSC06-01G-A
			8	30006868	EMSC08-01G-A
		G1/4	6	30006865	EMSC06-02G-A
			8	30006869	EMSC08-02G-A
			10	30006872	EMSC10-02G-A

Все права защищены

SF

Стандартный цилиндр ISO 21287

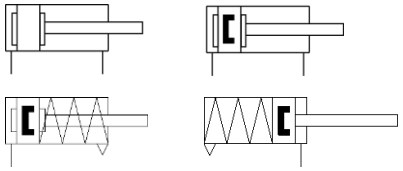



Описание

- Соответствуют стандарту ISO 21287;
- Отличаются компактной конструкцией и широкой областью применения благодаря различным исполнениям и большому количеству монтажных принадлежностей;
- На корпусе цилиндра предусмотрены пазы для установки датчиков положения;
- Доступны для заказа цилиндры как двустороннего, так и одностороннего действия

Характеристики

Диаметр поршня, мм		20	25	32	40	50	63	80	100
Тип		Двустороннего действия / Одностороннего действия							
Рабочая среда		Сжатый воздух (степень фильтрации 40 мкм)							
Рабочее давление, МПа	двустороннего действия	0,1…1,0							
	одностороннего действия	0,2…1,0							
Испытательное давление, МПа		1,5							
Рабочая температура, °C		-20…+80 (без замерзания)							
Скорость перемещения, мм/с		50…800							
Тип демпфирования		Упругие демпфирующие кольца							
Присоединительная резьба		M5		G1/8					

Система обозначений

[ ][ ][ ] X [ ] - [ ] - [ ] - [ ]

Серия

SF	

Исполнение пневмоцилиндра

	Базовая версия
D	Двусторонний шток
J	Двусторонний шток с регулировкой хода
SA	Односторонний, нормально выдвинутый шток
SB	Односторонний, нормально втянутый шток

Диаметр поршня

20	20 мм
25	25 мм
32	32 мм
40	40 мм
50	50 мм
63	63 мм
80	80 мм
100	100 мм

Рабочий ход (мм)

5
10
15
20
…
200

Регулировка хода

	Нет регулировки
10	10 мм
20	20 мм
30	30 мм
40	40 мм
50	50 мм
75	75 мм
100	100 мм

Опрос положения

	Без опроса
S	С помощью датчиков

Резьба на штоке

	Внутренняя
M	Наружная

Пример заказа: Серия SF, диаметр поршня 25 мм, ход штока 50 мм, с возможностью опроса положений, наружная резьба на штоке.
Код заказа: **SF25x50-S-M**

Все права защищены

Обзор периферии

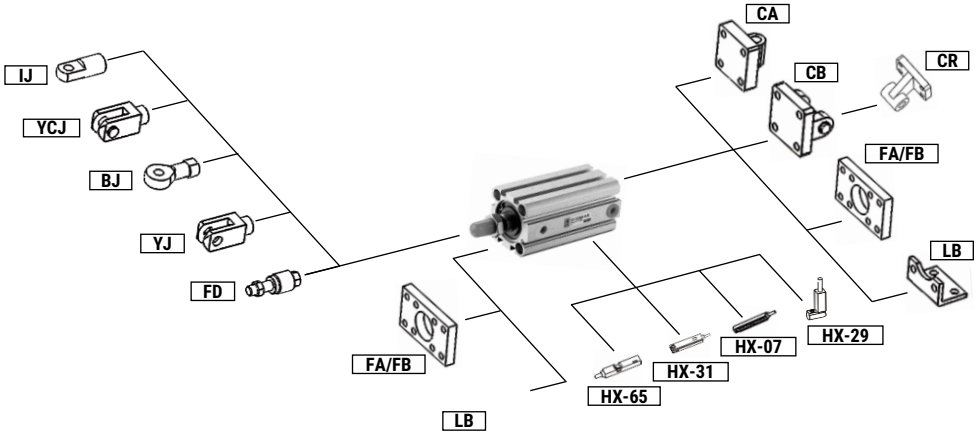

Диапазон хода

Диаметр поршня, мм		Стандартный ход, мм	Максимальный ход, мм
Двустороннего действия	20…25	5 10 15 20 25 30 35 40 45 50 60 80 100 125 150	150
	32…63	5 10 15 20 25 30 35 40 45 50 60 80 100 125 150 175 200	200
	80…100	10 15 20 25 30 35 40 45 50 60 80 100 125 150 175 200	200
Одностороннего действия	20…63	5 10 15 20 25	25

Примечание: У цилиндра, имеющего нестандартный ход, будут те же размеры, что и у ближайшего цилиндра с бóльшим стандартным ходом. Например, для цилиндра с ходом штока 27 мм будут размеры аналогичные размерам цилиндра с ходом штока 30 мм.

Для заказа цилиндра с ходом больше, чем максимально допустимый, пожалуйста, свяжитесь с нами.

Конструкция

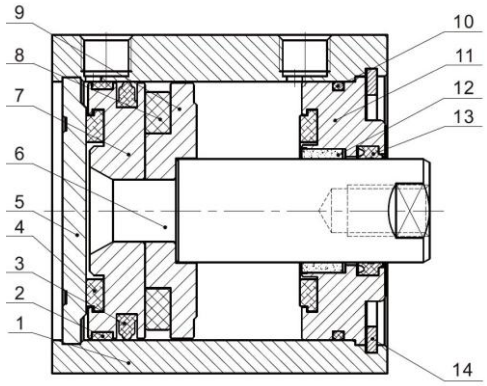

Поз.	Деталь	20	25	32	40	50	63	80	100
1	Колба	Алюминиевый сплав							
2	Направляющее кольцо	Нет			PTEE				
3	Уплотнение поршня	NBR							
4	Демпфирующее уплотнение	TPU				NBR			
5	Задняя крышка	Алюминиевый сплав							
6	Шток	Нержавеющая сталь		Сталь S45c с твёрдым хромированием					
7	Поршень	Алюминиевый сплав							
8	Магнит								
9	Держатель магнита	Алюминиевый сплав							
10	Уплотнительное кольцо	NBR							
11	Передняя крышка	Алюминиевый сплав							
12	Подшипник	Нет			Бронзо-графитовый				
13	Уплотнение штока	TPU							
14	Стопорное кольцо	Пружинная сталь							

Все права защищены

Основные размеры

Ø20...25

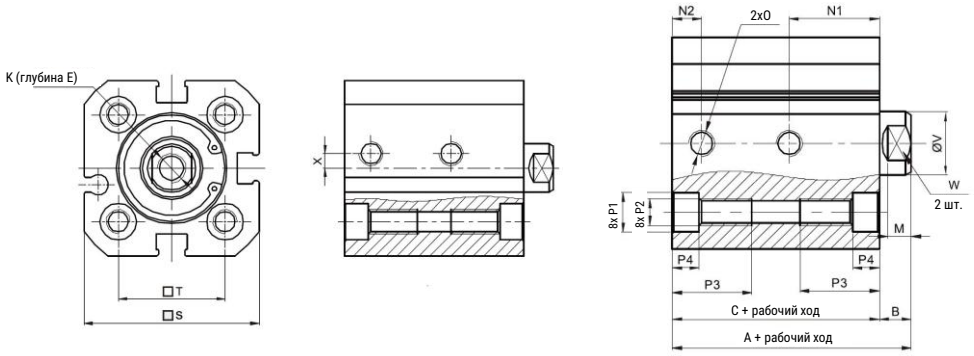

Ø поршня	A	C	N1	N2	B	E	M	K	O	P1	P2	P3	P4	S	T	X	V	W
20	43	37	15	5,5	6	10	4	M6	M5	Ø 7,3	M5	15	5	36	22	3	10	8
25	45	39	17	5,5	6	10	4,5	M6	M5	Ø 7,3	M5	15	5	40	26	-	12	10

Ø32...40

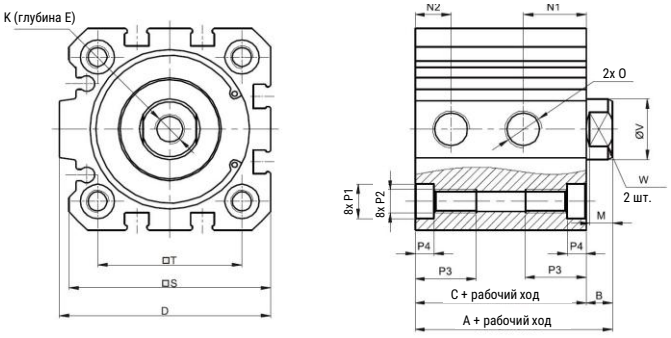

Ø поршня	A	C	N1	N2	B	D	E	M	K
32	51	44	15	8	7	48	12	6	M8x1,25
40	52	45	16,5	9,5	7	55,5	12	6	M8x1,25

Ø поршня	O	P1	P2	P3	P4	S	T	V	W
32	G1/8	Ø9	M6	16	5	45,5	32,5	16	14
40	G1/8	Ø9	M6	16	5	53	38	16	14

Ø50...100

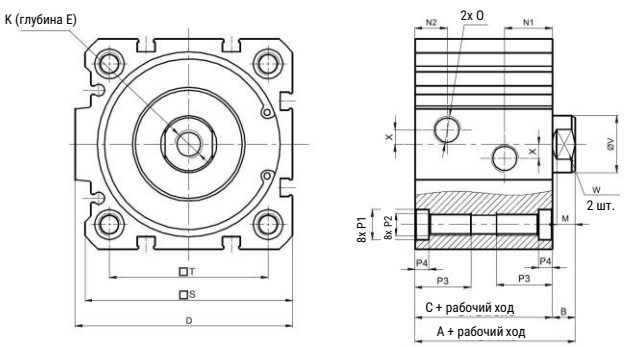

Ø поршня	A	C	N1	N2	B	D	E	M	K
50	53	45	16	10,5	8	65,5	16	6,5	M10
63	57	49	17	11,5	8	77,5	16	6,5	M10
80	64	54	17	15	10	95,5	21	8,5	M12
100	77	67	24,5	19	10	113,5	21	8	M12

Ø поршня	O	P1	P2	P3	P4	S	T	X	V	W
50	G1/8	10,5	M8	20	5	63	46,5	4	20	17
63	G1/8	10,5	M8	20	5	74	56,5	5	20	17
80	G1/8	13,7	M10	25	5	92	72	10	25	22
100	G1/8	13,7	M10	25	5	109	89	14	32	27

Все права защищены

Основные размеры

SFD20...25

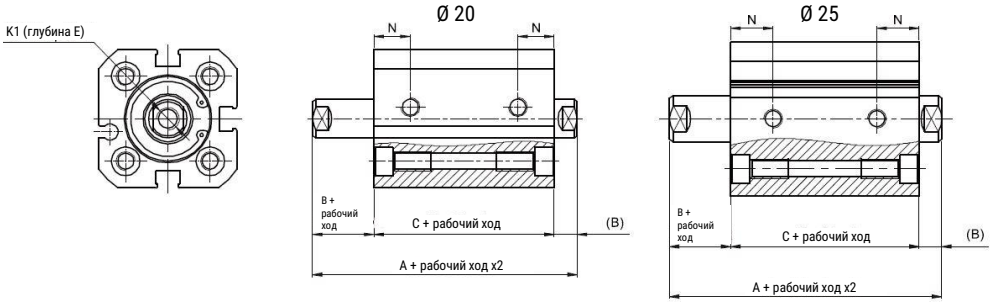

Ø поршня	A	B	C	N	K1	E
20	49	6	37	9,5	M6	10
25	51	6	39	11	M6	10

SFD32...40

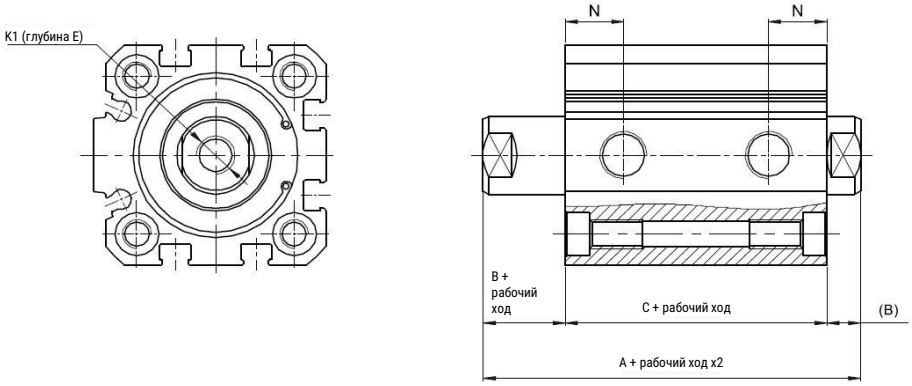

Ø поршня	A	B	C	N	K1	E
32	58	7	44	12	M8	12
40	59	7	45	13	M8	12

SFD50...100

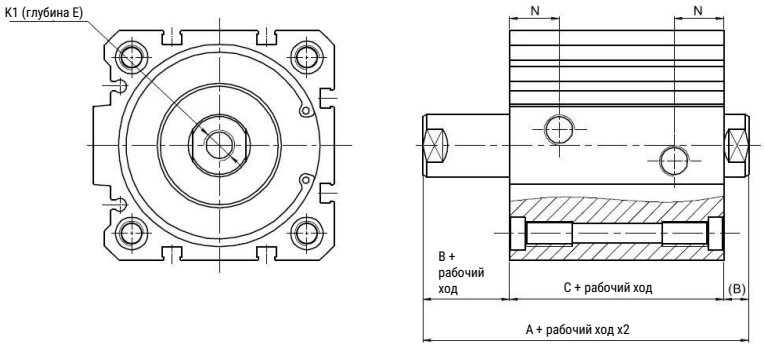

Ø поршня	A	B	C	N	K1	E
50	61	8	45	13,5	M10	12 (5 ≤ S <15) / 16 (S ≥ 15)
63	65	8	49	16	M10	12 (5 ≤ S <15) / 16 (S ≥ 15)
80	74	10	54	16	M12	14 (10 ≤ S <25) / 21 (S ≥ 25)
100	87	10	67	20,5	M12	21

Примечание: Остальные размеры аналогичны размерам цилиндра в базовом исполнении.
Размеры цилиндра с двусторонним штоком и наружной резьбой на штоке - см. размеры цилиндра в базовом исполнении.

Все права защищены

Основные размеры

SFJ20...25

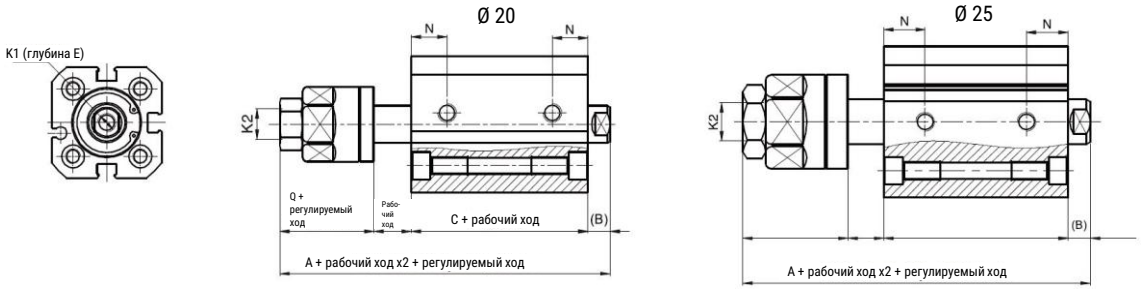

Ø поршня	A	B	C	Q	N	K1	E	K2
20	68	6	37	25	9,5	M6	10	M8
25	72,5	6	39	28	11	M6	10	M10

Ø32...40

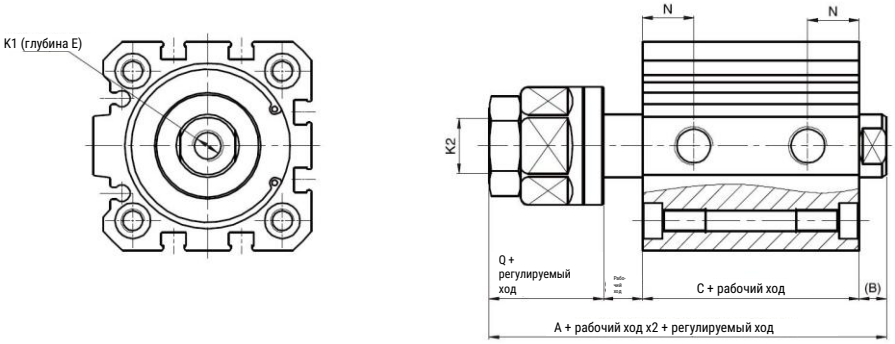

Ø поршня	A	B	C	Q	N	K1	E	K2
32	79	7	44	30	12	M8	12	M14x1,5
40	81	7	45	29	13	M8	12	M14x1,5

Ø50...100

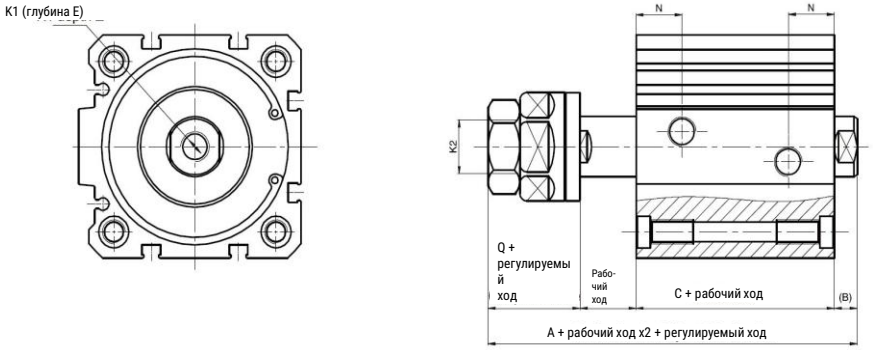

Ø поршня	A	B	C	Q	N	K1	E	K2
50	85	8	45	32	13,5	M10	12 (5 ≤ S <15) / 16 (S ≥ 15)	M18x1,5
63	88,5	8	49	32	16	M10	12 (5 ≤ S <15) / 16 (S ≥ 15)	M18x1,5
80	101	10	54	37	16	M12	14 (10 ≤ S <25) / 21 (S ≥ 25)	M22x1,5
100	113,5	10	67	37	20,5	M12	21	M26x1,5

Примечание: Остальные размеры аналогичны размерам цилиндра в базовом исполнении.
Размеры цилиндра с двусторонним штоком и наружной резьбой на штоке - см. размеры цилиндра в базовом исполнении.

Версия 11.2026
Все права защищены

Основные размеры

SFSB20…25

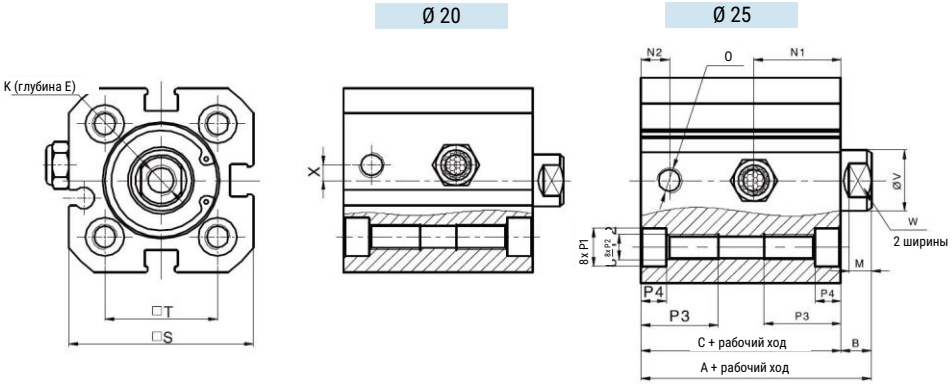

Ø поршня	A	C	N1	N2	B	E	M	K	O	P1	P2	P3	P4	S	T	X	V	W
20	43	37	15	5,5	6	10	4	M6	M5	Ø7,3	M5	15	5	36	22	3	10	8
25	45	39	17	5,5	6	10	4,5	M6	M5	Ø7,3	M5	15	5	40	26	-	12	10

SFSB32…40

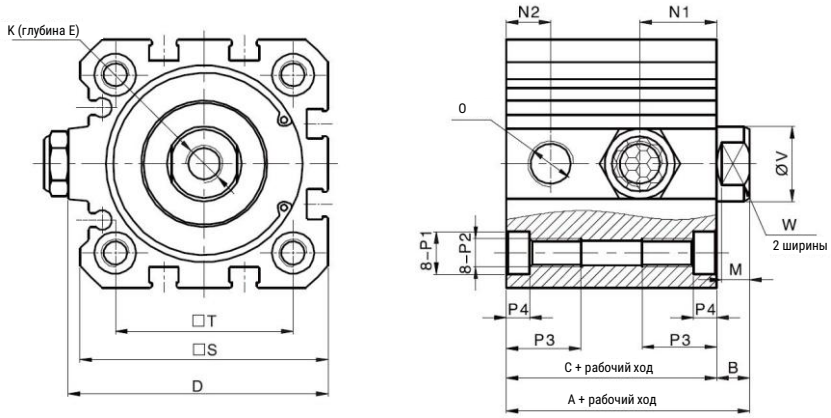

Ø поршня	A	C	N1	N2	B	D	E	M	K	O	P1	P2	P3	P4	S	T	V	W
32	51	44	15	8	7	48	12	6	M8	G1/8	Ø9	M6	16	5	45,5	32,5	16	14
40	52	45	16,5	9,5	7	55,5	12	6	M8	G1/8	Ø9	M6	16	5	53	38	16	14

SFSB50…63

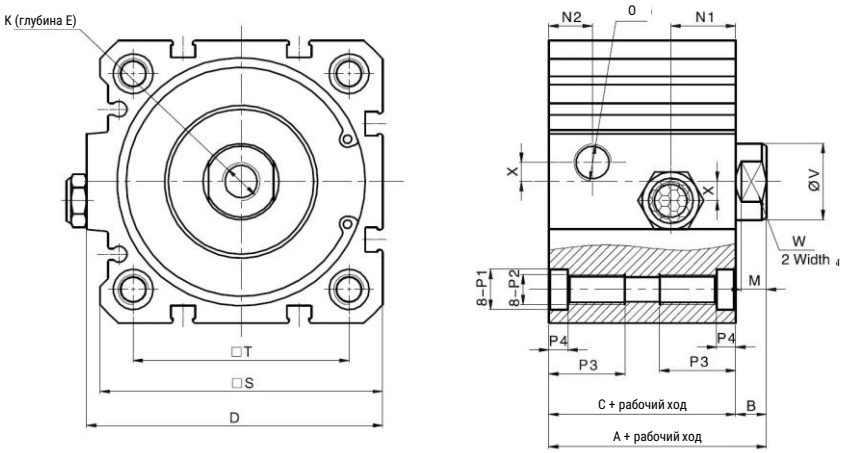

Ø поршня	A	C	N1	N2	B	D	E	M	K	O	P1	P2	P3	P4	S	T	X	V	W
50	53	45	16	10,5	8	65,5	16	6,5	M10	G1/8	Ø10,5	M8	20	5	63	46,5	4	20	17
63	57	49	17	11,5	8	77,5	16	6,5	M10	G1/8	Ø10,5	M8	20	5	74	56,5	5	20	17

Примечание: размеры не меняются в зависимости от наличия или отсутствия магнита на поршне.

Основные размеры

SFSA

Ø 20

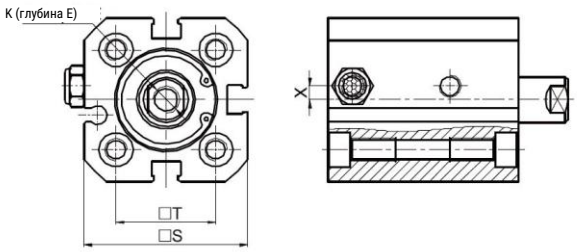

Ø 25

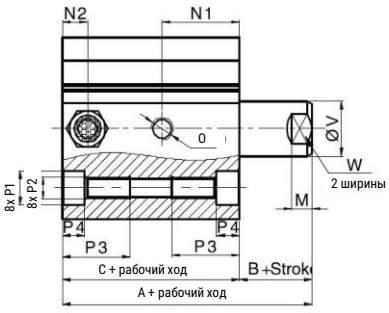

Ø поршня	A	C	N1	N2	B	E	M	K	O	P1	P2	P3	P4	S	T	X	V	W
20	43	37	15	5,5	6	10	4	M6	M5	Ø7,3	M5	15	5	36	22	3	10	8
25	45	39	12	5,5	6	10	4,5	M6	M5	Ø7,3	M5	15	5	40	26	-	12	10

Ø32...40

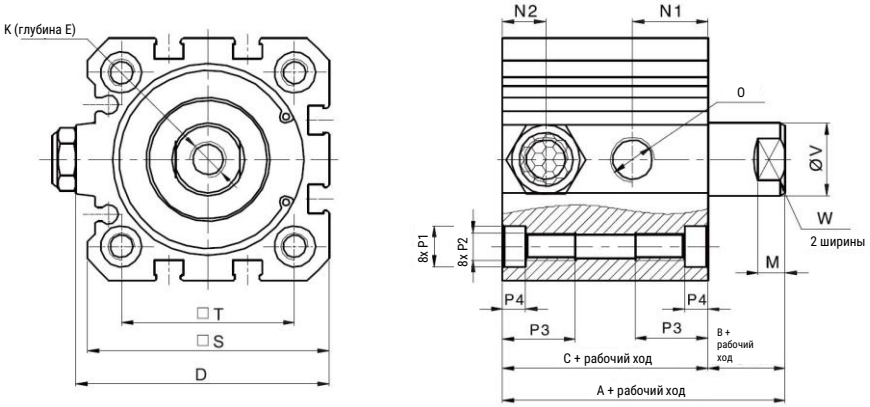

Ø поршня	A	C	N1	N2	B	D	E	M	K	O	P1	P2	P3	P4	S	T	V	W
32	51	44	15	8	7	48	12	6	M8	G1/8	Ø9	M6	16	5	45,5	32,5	16	14
40	52	45	16,5	9,5	7	55,5	12	6	M8	G1/8	Ø9	M6	16	5	53	38	16	14

Ø50...63

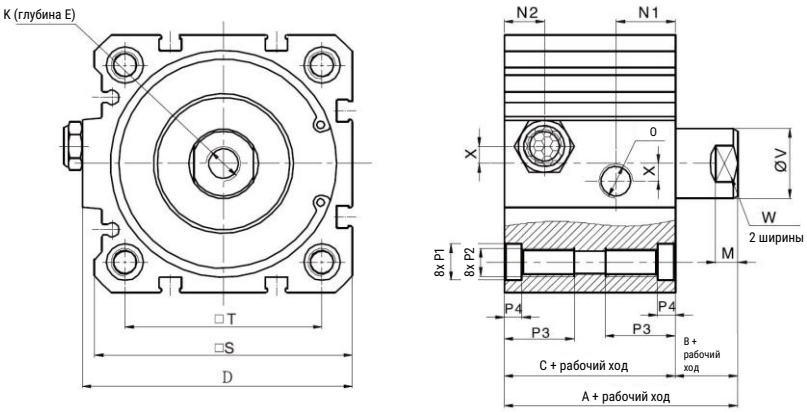

Ø поршня	A	C	N1	N2	B	D	E	M	K	O	P1	P2	P3	P4	S	T	X	V	W
50	53	45	16	10,5	8	65,5	16	6,5	M10	G1/8	Ø10,5	M8	20	5	63	46,5	4	20	17
63	57	49	17	11,5	8	77,5	16	6,5	M10	G1/8	Ø10,5	M8	20	5	74	56,5	5	20	17

Примечание: размеры не меняются в зависимости от наличия или отсутствия магнита на поршне

SMARTA
www.smarta.ru
8 (800) 550 3487
Версия 11.2026
Все права защищены

Размеры наружной резьбы

SF, SFD, SFJ, SFSB

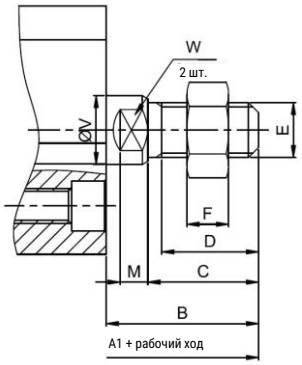

Ø поршня	A1	B	C	D	E	F	M	V	W
20	59	22	16	14	M8	6	4	10	8
25	61	22	16	14	M8	6	4,5	12	10
32	70	26	19	16,5	M10x1,25	6	6	16	14
40	71	26	19	16,5	M10x1,25	6	6	16	14
50	75	30	22	19,5	M12x1,25	7	6,5	20	17
63	79	30	22	19,5	M12x1,25	7	6,5	20	17
80	92	38	28	25	M16x1,5	8	8,5	25	22
100	105	38	28	25	M16x1,5	8	8	32	27

Примечание: для цилиндров SFSB диаметр поршня 80 и 100 недоступен

SFSA

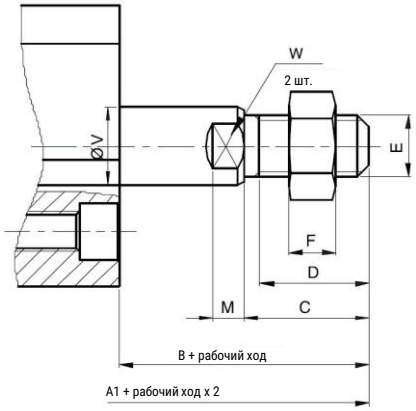

Ø поршня	A1	B	C	D	E	F	M	V	W
20	59	22	16	14	M8	6	4	10	8
25	61	22	16	14	M8	6	4,5	12	10
32	70	26	19	16,5	M10x1,25	6	6	16	14
40	71	26	19	16,5	M10x1,25	6	6	16	14
50	75	30	22	19,5	M12x1,25	7	6,5	20	17
63	79	30	22	19,5	M12x1,25	7	6,5	20	17

Примечание по монтажу

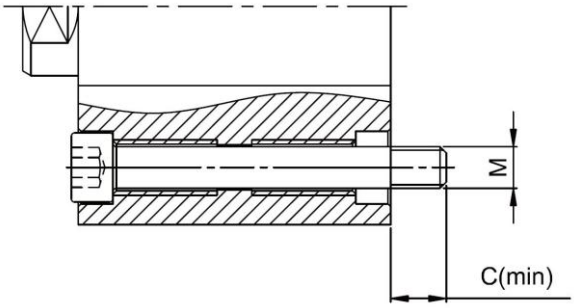

Ø поршня	M	C
20	M4	6
25	M4	6
32	M5	7
40	M5	7
50	M6	9
63	M6	9
80	M8x	12
100	M8	12

Все права защищены

Данные для заказа – Стандартный ход, внутренняя резьба штока

Диаметр поршня, мм	Рабочий ход, мм	Номер для заказа	Код заказа
20	5	30003175	SF20x5-S
	10	30003176	SF20x10-S
	15	30003177	SF20x15-S
	20	30003178	SF20x20-S
	25	30003179	SF20x25-S
	30	30003180	SF20x30-S
	35	30003181	SF20x35-S
	40	30045668	SF20x40-S
	45	30003183	SF20x45-S
	50	30003184	SF20x50-S
	60	30003185	SF20x60-S
	80	30003186	SF20x80-S
	100	30003187	SF20x100-S
	125	30003188	SF20x125-S
	150	30003189	SF20x150-S

Диаметр поршня, мм	Рабочий ход, мм	Номер для заказа	Код заказа
25	5	30003205	SF25x5-S
	10	30003206	SF25x10-S
	15	30003207	SF25x15-S
	20	30003208	SF25x20-S
	25	30003209	SF25x25-S
	30	30003210	SF25x30-S
	35	30003211	SF25x35-S
	40	30003212	SF25x40-S
	45	30003213	SF25x45-S
	50	30003214	SF25x50-S
	60	30003215	SF25x60-S
	80	30003216	SF25x80-S
	100	30003217	SF25x100-S
	125	30003218	SF25x125-S
	150	30003219	SF25x150-S

Диаметр поршня, мм	Рабочий ход, мм	Номер для заказа	Код заказа
32	5	30003235	SF32x5-S
	10	30003236	SF32x10-S
	15	30003237	SF32x15-S
	20	30003238	SF32x20-S
	25	30003239	SF32x25-S
	30	30003240	SF32x30-S
	35	30003241	SF32x35-S
	40	30003242	SF32x40-S
	45	30003243	SF32x45-S
	50	30003244	SF32x50-S
	60	30003245	SF32x60-S
	80	30003246	SF32x80-S
	100	30003247	SF32x100-S
	125	30003248	SF32x125-S
	150	30003249	SF32x150-S
	175	30003250	SF32x175-S
	200	30003251	SF32x200-S

Диаметр поршня, мм	Рабочий ход, мм	Номер для заказа	Код заказа
40	5	30003269	SF40x5-S
	10	30002067	SF40x10-S
	15	30003270	SF40x15-S
	20	30003271	SF40x20-S
	25	30003272	SF40x25-S
	30	30003273	SF40x30-S
	35	30003274	SF40x35-S
	40	30003275	SF40x40-S
	45	30003276	SF40x45-S
	50	30003277	SF40x50-S
	60	30003278	SF40x60-S
	80	30003279	SF40x80-S
	100	30003280	SF40x100-S
	125	30003281	SF40x125-S
	150	30003282	SF40x150-S
	175	30003283	SF40x175-S
	200	30003284	SF40x200-S

Диаметр поршня, мм	Рабочий ход, мм	Номер для заказа	Код заказа
50	5	30003301	SF50x5-S
	10	30003302	SF50x10-S
	15	30003303	SF50x15-S
	20	30003304	SF50x20-S
	25	30003305	SF50x25-S
	30	30003306	SF50x30-S
	35	30003307	SF50x35-S
	40	30003308	SF50x40-S
	45	30003309	SF50x45-S
	50	30003310	SF50x50-S
	60	30003311	SF50x60-S
	80	30003312	SF50x80-S
	100	30003313	SF50x100-S
	125	30003314	SF50x125-S
	150	30003315	SF50x150-S
	175	30003316	SF50x175-S
	200	30003317	SF50x200-S

Диаметр поршня, мм	Рабочий ход, мм	Номер для заказа	Код заказа
63	5	30003335	SF63x5-S
	10	30003336	SF63x10-S
	15	30003337	SF63x15-S
	20	30003338	SF63x20-S
	25	30003339	SF63x25-S
	30	30003340	SF63x30-S
	35	30003341	SF63x35-S
	40	30003342	SF63x40-S
	45	30003343	SF63x45-S
	50	30003344	SF63x50-S
	60	30003345	SF63x60-S
	80	30003346	SF63x80-S
	100	30003347	SF63x100-S
	125	30003348	SF63x125-S
	150	30003349	SF63x150-S
	175	30003350	SF63x175-S
	200	30003351	SF63x200-S

Диаметр поршня, мм	Рабочий ход, мм	Номер для заказа	Код заказа
80	10	30003369	SF80x10-S
	15	30003370	SF80x15-S
	20	30003371	SF80x20-S
	25	30003372	SF80x25-S
	30	30003373	SF80x30-S
	35	30003374	SF80x35-S
	40	30003375	SF80x40-S
	45	30003376	SF80x45-S
	50	30003377	SF80x50-S
	60	30003378	SF80x60-S
	80	30003379	SF80x80-S
	100	30003380	SF80x100-S
	125	30003381	SF80x125-S
	150	30003382	SF80x150-S
	175	30003383	SF80x175-S
	200	30003384	SF80x200-S

Диаметр поршня, мм	Рабочий ход, мм	Номер для заказа	Код заказа
100	10	30003401	SF100x10-S
	15	30003402	SF100x15-S
	20	30003403	SF100x20-S
	25	30003404	SF100x25-S
	30	30003405	SF100x30-S
	35	30003406	SF100x35-S
	40	30003407	SF100x40-S
	45	30003408	SF100x45-S
	50	30003409	SF100x50-S
	60	30003410	SF100x60-S
	80	30003411	SF100x80-S
	100	30003412	SF100x100-S
	125	30003413	SF100x125-S
	150	30003414	SF100x150-S
	175	30003415	SF100x175-S
	200	30003416	SF100x200-S

Все права защищены

Данные для заказа – Стандартный ход, наружная резьба штока

Диаметр поршня, мм	Рабочий ход, мм	Номер для заказа	Код заказа
20	5	30003190	SF20x5-S-M
	10	30003191	SF20x10-S-M
	15	30003192	SF20x15-S-M
	20	30003193	SF20x20-S-M
	25	30003194	SF20x25-S-M
	30	30003195	SF20x30-S-M
	35	30003196	SF20x35-S-M
	40	30003197	SF20x40-S-M
	45	30003198	SF20x45-S-M
	50	30003199	SF20x50-S-M
	60	30003200	SF20x60-S-M
	80	30003201	SF20x80-S-M
	100	30003202	SF20x100-S-M
	125	30003203	SF20x125-S-M
	150	30003204	SF20x150-S-M

Диаметр поршня, мм	Рабочий ход, мм	Номер для заказа	Код заказа
25	5	30003220	SF25x5-S-M
	10	30003221	SF25x10-S-M
	15	30003222	SF25x15-S-M
	20	30003223	SF25x20-S-M
	25	30003224	SF25x25-S-M
	30	30003225	SF25x30-S-M
	35	30003226	SF25x35-S-M
	40	30003227	SF25x40-S-M
	45	30003228	SF25x45-S-M
	50	30003229	SF25x50-S-M
	60	30003230	SF25x60-S-M
	80	30003231	SF25x80-S-M
	100	30003232	SF25x100-S-M
	125	30003233	SF25x125-S-M
	150	30003234	SF25x150-S-M

Диаметр поршня, мм	Рабочий ход, мм	Номер для заказа	Код заказа
32	5	30003252	SF32x5-S-M
	10	30003253	SF32x10-S-M
	15	30003254	SF32x15-S-M
	20	30003255	SF32x20-S-M
	25	30003256	SF32x25-S-M
	30	30003257	SF32x30-S-M
	35	30003258	SF32x35-S-M
	40	30003259	SF32x40-S-M
	45	30003260	SF32x45-S-M
	50	30003261	SF32x50-S-M
	60	30003262	SF32x60-S-M
	80	30003263	SF32x80-S-M
	100	30003264	SF32x100-S-M
	125	30003265	SF32x125-S-M
	150	30003266	SF32x150-S-M
	175	30003267	SF32x175-S-M
	200	30003268	SF32x200-S-M

Диаметр поршня, мм	Рабочий ход, мм	Номер для заказа	Код заказа
40	5	30003285	SF40x5-S-M
	10	30003286	SF40x10-S-M
	15	30003287	SF40x15-S-M
	20	30003288	SF40x20-S-M
	25	30003289	SF40x25-S-M
	30	30002080	SF40x30-S-M
	35	30003290	SF40x35-S-M
	40	30003291	SF40x40-S-M
	45	30003292	SF40x45-S-M
	50	30003293	SF40x50-S-M
	60	30003294	SF40x60-S-M
	80	30003295	SF40x80-S-M
	100	30003296	SF40x100-S-M
	125	30003297	SF40x125-S-M
	150	30003298	SF40x150-S-M
	175	30003299	SF40x175-S-M
	200	30003300	SF40x200-S-M

Диаметр поршня, мм	Рабочий ход, мм	Номер для заказа	Код заказа
50	5	30003318	SF50x5-S-M
	10	30003319	SF50x10-S-M
	15	30003320	SF50x15-S-M
	20	30003321	SF50x20-S-M
	25	30003322	SF50x25-S-M
	30	30003323	SF50x30-S-M
	35	30003324	SF50x35-S-M
	40	30003325	SF50x40-S-M
	45	30003326	SF50x45-S-M
	50	30003327	SF50x50-S-M
	60	30003328	SF50x60-S-M
	80	30003329	SF50x80-S-M
	100	30003330	SF50x100-S-M
	125	30003331	SF50x125-S-M
	150	30003332	SF50x150-S-M
	175	30003333	SF50x175-S-M
	200	30003334	SF50x200-S-M

Диаметр поршня, мм	Рабочий ход, мм	Номер для заказа	Код заказа
63	5	30003352	SF63x5-S-M
	10	30003353	SF63x10-S-M
	15	30003354	SF63x15-S-M
	20	30003355	SF63x20-S-M
	25	30003356	SF63x25-S-M
	30	30003357	SF63x30-S-M
	35	30003358	SF63x35-S-M
	40	30003359	SF63x40-S-M
	45	30003360	SF63x45-S-M
	50	30003361	SF63x50-S-M
	60	30003362	SF63x60-S-M
	80	30003363	SF63x80-S-M
	100	30003364	SF63x100-S-M
	125	30003365	SF63x125-S-M
	150	30003366	SF63x150-S-M
	175	30003367	SF63x175-S-M
	200	30003368	SF63x200-S-M

Диаметр поршня, мм	Рабочий ход, мм	Номер для заказа	Код заказа
80	10	30003385	SF80x10-S-M
	15	30003386	SF80x15-S-M
	20	30003387	SF80x20-S-M
	25	30003388	SF80x25-S-M
	30	30003389	SF80x30-S-M
	35	30003390	SF80x35-S-M
	40	30003391	SF80x40-S-M
	45	30003392	SF80x45-S-M
	50	30003393	SF80x50-S-M
	60	30003394	SF80x60-S-M
	80	30003395	SF80x80-S-M
	100	30003396	SF80x100-S-M
	125	30003397	SF80x125-S-M
	150	30003398	SF80x150-S-M
	175	30003399	SF80x175-S-M
	200	30003400	SF80x200-S-M

Диаметр поршня, мм	Рабочий ход, мм	Номер для заказа	Код заказа
100	10	30003417	SF100x10-S-M
	15	30003418	SF100x15-S-M
	20	30003419	SF100x20-S-M
	25	30003420	SF100x25-S-M
	30	30003421	SF100x30-S-M
	35	30003422	SF100x35-S-M
	40	30003423	SF100x40-S-M
	45	30003424	SF100x45-S-M
	50	30003425	SF100x50-S-M
	60	30003426	SF100x60-S-M
	80	30003427	SF100x80-S-M
	100	30003428	SF100x100-S-M
	125	30003429	SF100x125-S-M
	150	30003430	SF100x150-S-M
	175	30003431	SF100x175-S-M
	200	30003432	SF100x200-S-M

Все права защищены

Данные для заказа – Переменный ход

Резьба штока	Диаметр поршня, мм	Рабочий ход, мм	Номер для заказа	Код заказа
Внутренняя	20	1 … 150	30044304	SF20x…-S
	25		30044305	SF25x…-S
	32	1 … 200	30044306	SF32x…-S
	40		30044307	SF40x…-S
	50		30044308	SF50x…-S
	63		30044309	SF63x…-S
	80		30044310	SF80x…-S
	100		30044311	SF100x…-S
Наружная	20	1 … 150	30047145	SF20x…-S-M
	25		30047146	SF25x…-S-M
	32	1 … 200	30047147	SF32x…-S-M
	40		30047148	SF40x…-S-M
	50		30047149	SF50x…-S-M
	63		30047150	SF63x…-S-M
	80		30047151	SF80x…-S-M
	100		30047152	SF100x…-S-M

Монтажные принадлежности

Монтажные лапы
FJ-…LB-B



Номер для заказа	Код заказа	AA	AC	AD	AE	AF	AG	AH	AP	AT	Материал
30089755	FJ-SF20LB	81,6	69	6,3	34	22	16	27	6,5	3,8	Гальванизированная сталь
30089756	FJ-SF25LB	83,6	71	6,3	38	26	16	29	6,5	3,8	
30050346	FJ-VBC32LB-B	158	142	8	47	32	24	32	7	4	
30050347	FJ-VBC40LB-B	179	161	9	53	36	28	36	10	4	
30050348	FJ-VBC50LB-B	190	170	10	65	45	32	45	10	5	
30050349	FJ-VBC63LB-B	209	185	12	75	50	32	50	10	5	
30050350	FJ-VBC80LB-B	248	210	19	95	63	41	63	12	6	
30050351	FJ-VBC100LB-B	266	220	23	115	75	41	71	14,5	6	

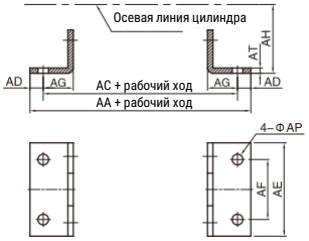

Версия 11.2026
Все права защищены

ADNB

Стандартный цилиндр ISO 21287



Характеристики

Диаметр поршня, мм	20	25	32	40	50	63	80	100	125
Тип	Двустороннего действия								
Диапазон рабочего хода, мм	5…500								
Рабочая среда	Сжатый воздух по ISO 8573-1:2010 [7:4:4] (степень фильтрации 40 мкм)								
Рабочее давление, МПа	0,15…1,0								
Испытательное давление, МПа	1,5								
Рабочая температура, °C	-20…+80 (без замерзания)								
Тип демпфирования	Упругие демпфирующие кольца								
Присоединительная резьба	M5		G1/8						G1/4

Система обозначений

□□ - □ - □ - □ - □ - □

Серия
ADNB

Исполнение пневмоцилиндра
	Стандартный шток
GF	С антиповоротной платформой

(1) Диаметр поршня
20	20 мм
25	25 мм
32	32 мм
40	40 мм
50	50 мм
63	63 мм
80	80 мм
100	100 мм
125	125 мм

Рабочий ход (мм)
5 … 500

Резьба на штоке
	Без резьбы (цилиндр с траверсой)
A	Шток с наружной резьбой
I	Шток с внутренней резьбой

Тип демпфирования
P	Упругое механическое

Опрос положения
A	С помощью датчиков

(1) Для цилиндров ADNBGF доступны диаметры поршня 32…100 мм

Пример заказа: Серия ADNB, диаметр поршня 32 мм, ход штока 50 мм, наружная резьба, с механическим демпфированием, с возможностью опроса положений.
Код заказа: **ADNB-32-50-A-P-A**

Конструкция

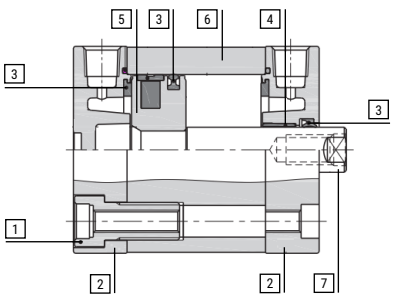

Поз.	Деталь	Материал
1	Винты	Сталь
2	Крышки	Алюминиевый сплав
3	Уплотнения	NBR
4	Подшипник	Бронза
5	Поршень	Алюминиевый сплав
6	Колба	Алюминиевый сплав
7	Шток	Сталь S45c с твёрдым хромированием

Все права защищены

Основные размеры

ADNB-20...25

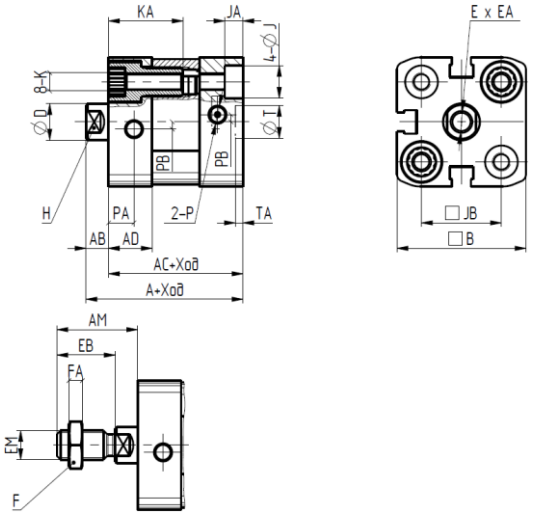

ADNB-32...50

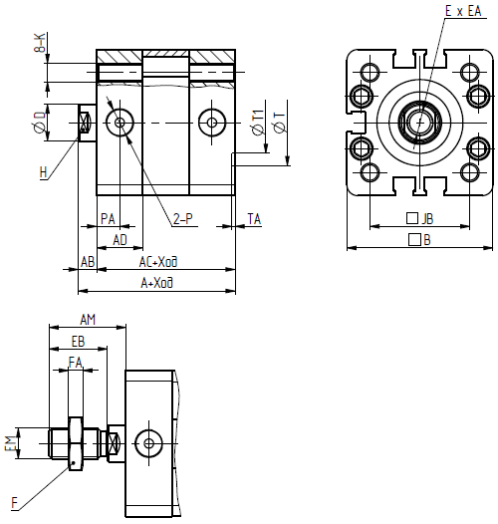

ADNB-63...125

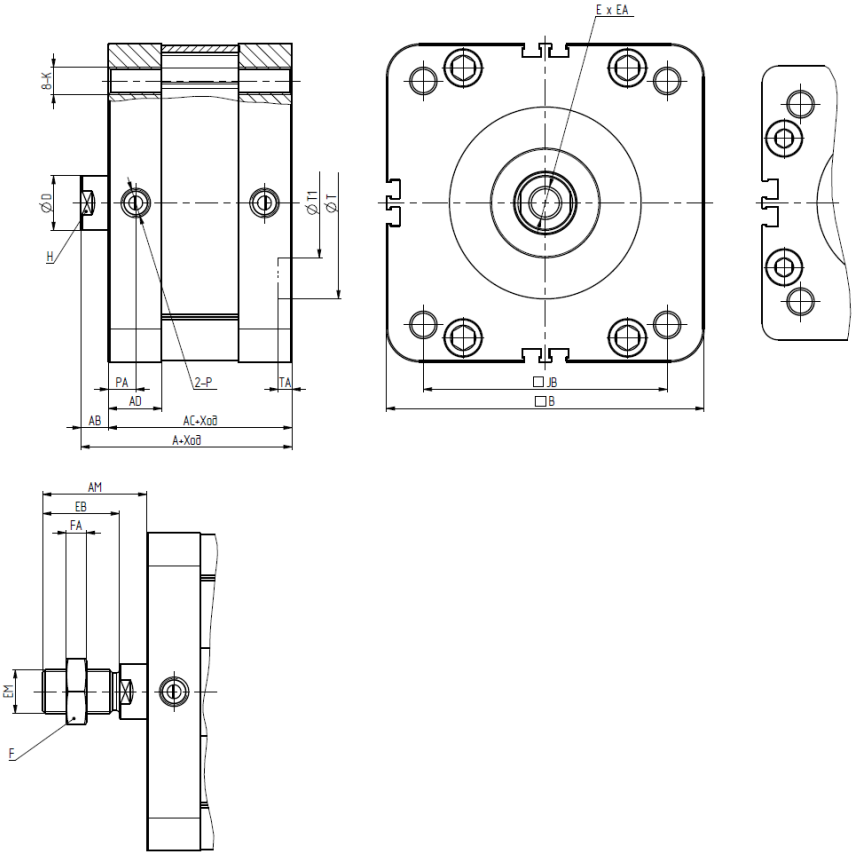

Ø поршня	A	AB	AM	AC	AD	B	D	E	EA	EM	EB	H	J	JA	JB	K	KA	P	PA	PB	T	T1	TA	F	FA
20	43,2	6,2	22,2	37	12	35,5	10	M6	14	M8	16	8	9	5	22	M5	20,5	M5	7	2	9	-	2,1	13	3,7
25	45,2	6,2	22,2	39	12	39,5	10	M6	14	M8	16	8	9	5	26	M5	20,5	M5	7	2	9	-	2,1	13	3,7
32	51	6	25	45	15	47,5	12	M8	16	M10x1,25	19	10	-	-	32,5	M6	-	G1/8	7,5	-	28	20	1	17	4,7
40	52	7	26	45	14,5	56,5	12	M8	20	M10x1,25	19	10	-	-	38	M6	-	G1/8	7	-	35	25	2,5	17	4,7
50	53	8	30	45	14,5	66,5	16	M10	20	M12x1,25	22	14	-	-	46,5	M8	-	G1/8	7	-	40	30	1,5	19	5,7
63	57	7	29	50	14,5	79,5	16	M10	20	M12x1,25	22	14	-	-	56,5	M8	-	G1/8	7	-	52	28	1,5	19	5,7
80	64	9	37	55	16	100	20	M12	20	M16x1,5	28	18	-	-	72	M10	-	G1/8	7,5	-	60	40	3	24	7,4
100	77	10	38	67	19,5	116	20	M12	20	M16x1,5	28	18	-	-	89	M10	-	G1/8	10	-	70	40	5	24	7,4
125	91,9	10,9	50,9	81	20	135	25	M16	25	M20x1,5	40	21	-	-	110	M12	-	G1/4	10	-	12	-	2,6	30	9,1

Все права защищены

Основные размеры – пневмоцилиндр с антиповоротной платформой

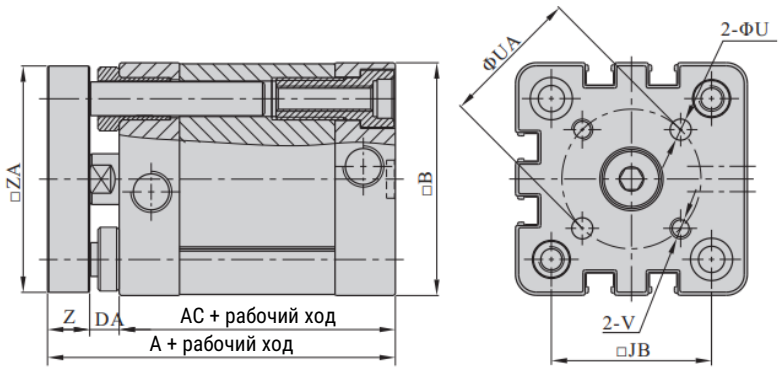

Ø поршня	A	AC	B	DA	JB	U	UA	V	Z	ZA
32	61	44	49,5	7	32,5	5	28	M5	10	48
40	62,5	45,5	55	7	38	5	33	M5	10	53,5
50	65,5	45,5	65,5	8	46,5	6	42	M6	12	64
63	69	49	75,5	8	56,5	6	50	M6	12	74
80	77	54	95,5	9	72	8	65	M8	14	94
100	90	67	113,5	9	89	10	80	M10	14	112

Графики по несущей способности штока с антиповоротной платформой

Макс. боковое усилие Fq как функция выдвижения штока x

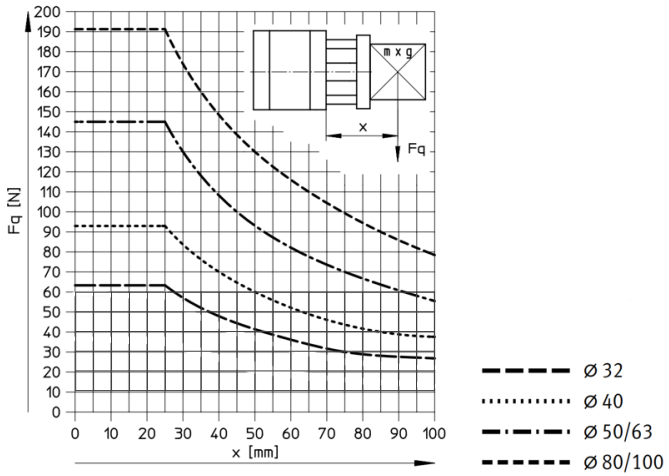

Момент M как функция длины хода l

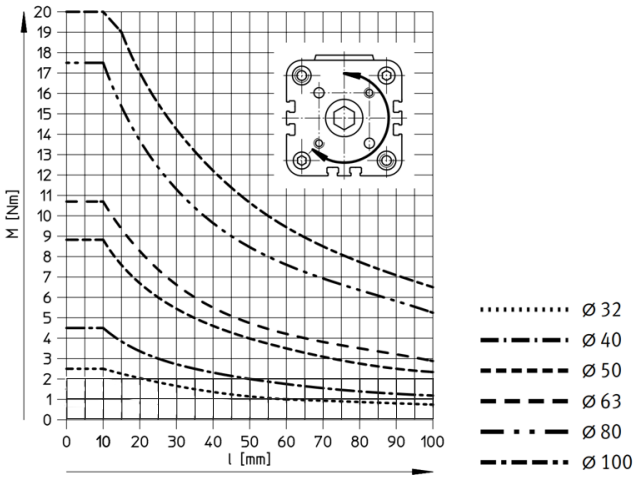

Монтажные принадлежности

Монтажные лапы
FJ-...LB



Номер для заказа	Код заказа	AA	AC	AD	AE	AF	AG	AH	AP	AT	Материал
30008757	FJ-VBC32LB	158	142	8	47	32	24	32	7	4	Гальванизированная сталь
30008758	FJ-VBC40LB	179	161	10	53	36	26	36	9	4	
30008759	FJ-VBC50LB	190	170	10	65	45	30	45	9	4	
30008760	FJ-VBC63LB	209	185	10	75	50	30	50	9	4	
30008761	FJ-VBC80LB	248	210	13	95	63	41	63	12	5	
30008762	FJ-VBC100LB	258	220	23	116	75	41	71	14,5	6	
30025852	FJ-VBC100LB-E04	258	220	15	115	75	41	71	14	5	
30050353	FJ-VBC125LB-B	290	250	20	140	90	45	90	16,5	8	

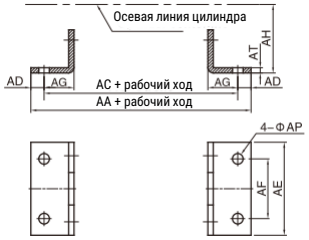

Монтажные лапы
FJ-...LB-B



Номер для заказа	Код заказа	AA	AC	AD	AE	AF	AG	AH	AP	AT	Материал
30050346	FJ-VBC32LB-B	158	142	8	47	32	24	32	7	4	Гальванизированная сталь
30050347	FJ-VBC40LB-B	179	161	9	53	36	28	36	10	4	
30050348	FJ-VBC50LB-B	190	170	10	65	45	32	45	10	5	
30050349	FJ-VBC63LB-B	209	185	12	75	50	32	50	10	5	
30050350	FJ-VBC80LB-B	248	210	19	95	63	41	63	12	6	
30050351	FJ-VBC100LB-B	266	220	23	115	75	41	71	14,5	6	
30050353	FJ-VBC125LB-B	290	250	20	140	90	45	90	16,5	8	

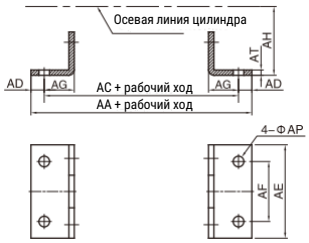

Монтажный фланец
FJ-...FA/FB



Номер для заказа	Код заказа	AJ	AK	BA	BB	BC	BD	BE	BF	BH	BP	T	Материал
30008722	FJ-VBC32FA	11	7	30,5	10	47	32	80	64	6	7	32,5	Гальванизированная сталь
30008723	FJ-VBC40FA	11	7	35,5	10	53	36	90	72	6	9	38	
30008724	FJ-VBC50FA	14	9	40,5	12	65	45	110	90	8	9	46,5	
30008725	FJ-VBC63FA	14	9	45,5	12	75	50	125	100	8	9	56,5	
30008726	FJ-VBC80FA	17	11	45,5	16	95	63	154	126	10	12,5	72	
30008727	FJ-VBC100FA	17	11	55,5	16	115	75	186	150	10	14,5	89	
30008728	FJ-VBC125FA	19	13	62	20	140	90	218	180	12,5	16,5	110	

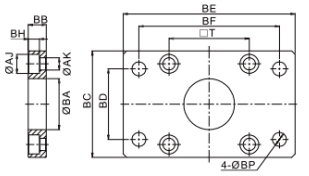

Фланец с осью
FJ-...CA



Номер для заказа	Код заказа	DA	DC	DE	DJ	DP	DQ	DZ	S	T	Материал
30008731	FJ-VBC32CA	31	22	10	9,5	7	25,8	5,5	47	32,5	Алюминиевый сплав
30008732	FJ-VBC40CA	37	25	12	9,5	7	27,8	5,5	53	38	
30004918	FJ-VBC50CA	39	27	12	10,5	9	31,8	6,5	65	46,5	
30008733	FJ-VBC63CA	47	32	16	10,5	9	39,7	6,5	75	56,5	
30008734	FJ-VBC80CA	51	36	16	14,5	11	49,7	10	95	72	
30008735	FJ-VBC100CA	61	41	20	14,5	11	59,7	10	115	89	
30008736	FJ-VBC125CA	75	50	25	17,5	13	69,7	10	140	110	

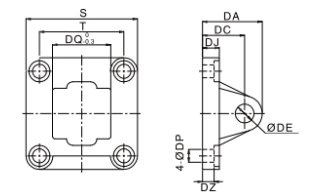

Фланец с осью
FJ-...CB



Номер для заказа	Код заказа	DA	DC	DE	DJ	DP	DQ	DT	DZ	S	T	Материал
30008739	FJ-VBC32CB	31	22	10	9,5	7	$26_0^{+0,52}$	45	5,5	47	32,5	Алюминиевый сплав
30008740	FJ-VBC40CB	37	25	12	9,5	7	$28_0^{+0,52}$	52	5,5	53	38	
30008741	FJ-VBC50CB	39	27	12	10,5	9	$32_0^{+0,62}$	60	6,5	65	46,5	
30008742	FJ-VBC63CB	47	32	16	10,5	9	$40_0^{+0,62}$	70	6,5	75	56,5	
30008743	FJ-VBC80CB	51	36	16	14,5	11	$50_0^{+0,62}$	90	10	95	72	
30008744	FJ-VBC100CB	61	41	20	14,5	11	$60_0^{+0,74}$	110	10	115	89	
30008745	FJ-VBC125CB	75	50	25	17,5	13	$70_0^{+0,74}$	130	10	140	110	

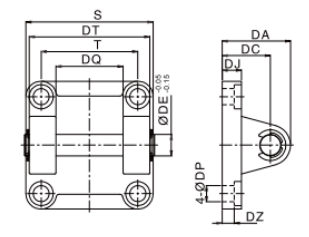

Стойка опорная
FJ-...CR



Номер для заказа	Код заказа	DC	DD	DE	DF	DJ	DP	DQ	DM	DN	S	T	Материал
30008748	FJ-VBC32CR	32	10	10	21	8	7	25,8	31	18	51	38	Закалённая сталь
30008749	FJ-VBC40CR	36	11	12	24	10	7	27,8	35	22	54	41	
30008750	FJ-VBC50CR	45	13	12	33	12	9	31,8	45	30	65	50	
30008751	FJ-VBC63CR	50	15	16	37	12	9	39,7	50	35	67	52	
30008752	FJ-VBC80CR	63	15	16	47	14	11	49,7	60	40	86	66	
30008753	FJ-VBC100CR	71	19	20	55	15	11	59,7	70	50	96	76	
30008754	FJ-VBC125CR	90	22,5	25	70	20	14	69,7	90	60	124	94	

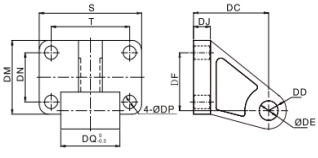

Версия 11.2026
Все права защищены

Принадлежности для штока

Вилка на шток FJ-...YCJ



Номер для заказа	Код заказа	NA	NB	NC	ND	NH	NM	NP	NQ	Материал
30008783	FJ-M6x1YCJ	10	12	6	24	M6x1,0	6	12	31	Углеродистая сталь
30008784	FJ-M8x1.25YCJ	14	16	8	32	M8x1,25	8	16	42	
30004164	FJ-M10x1.25YCJ	18	20	10	40	M10x1,25	10	20	52	
30004165	FJ-M12x1.25YCJ	20	24	12	48	M12x1,25	12	24	62	
30021974	FJ-M16x1.5YCJ	26	32	16	64	M16x1,5	16	32	83	
30008786	FJ-M20x1.5YCJ	34	40	20	80	M20x1,5	20	40	105	
30008787	FJ-M27x2YCJ	42	55	30	110	M27x2,0	30	55	148	

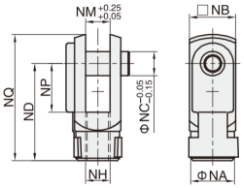

Вилка на шток FJ-...YJ CRSG-...



Номер для заказа	Код заказа	NA	NB	NC	ND	NE	NH	NM	NP	NQ	Материал
30008766	FJ-M6x1YJ	10	12	6	24	-	M6x1,0	6	12	31	Углеродистая сталь
30008767	FJ-M8x1.25YJ	14	16	8	32	-	M8x1,25	8	16	42	
30008768	FJ-M10x1.25YJ	18	20	10	40	-	M10x1,25	10	20	52	
30008769	FJ-M12x1.25YJ	20	24	12	48	-	M12x1,25	12	24	62	
30008770	FJ-M16x1.5YJ	26	32	16	64	-	M16x1,5	16	32	83	
30008771	FJ-M20x1.5YJ	34	40	20	80	-	M20x1,5	20	40	105	
30008772	FJ-M27x2YJ	42	55	30	110	-	M27x2,0	30	55	148	
30030434	CRSG-M10x1.25	18	20	10	40	-	M10x1,25	10	20	52	Нержавеющая сталь SS304
30030435	CRSG-M12x1.25	20	24	12	48	-	M12x1,25	12	24	62	
30030436	CRSG-M16X1.5	26	32	16	64	-	M16x1,5	16	32	83	
30030437	CRSG-M20x1.5	34	40	20	80	-	M20x1,5	20	40	105	
30030438	CRSG-M27x2	42	55	30	110	-	M27x2,0	30	55	148	

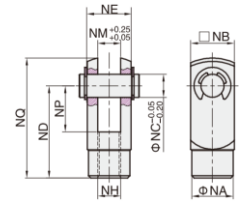

Проушина на шток FJ-...IJ



Номер для заказа	Код заказа	NA	NC	ND	NE	NF	NG	NH	NM	Материал
30008776	FJ-M6x1IJ	12	6	24	31	12	10	M6x1,0	6	Углеродистая сталь
30008777	FJ-M8x1.25IJ	16	8	30	40	11	15	M8x1,25	8	
30008778	FJ-M10x1.25IJ	20	10	40	52	15	20	M10x1,25	10	
30008779	FJ-M12x1.25IJ	24	12	48	67	24	20	M12x1,25	12	
30008780	FJ-M16x1.5IJ	32	16	64	89	32	23	M16x1,5	16	
30008781	FJ-M20x1.5IJ	40	20	80	112	40	30	M20x1,5	20	
30008782	FJ-M27x2IJ	55	30	110	155	50	55	M27x2,0	30	
По запросу	FJ-M12x1.25IJ-TBC	23,5	12	48	60	24	20	M12x1,25	12	
По запросу	FJ-M16x1.5IJ-TBC	28,5	16	62,5	78,5	31,5	25	M16x1,5	16	
По запросу	FJ-M20x1.5IJ-TBC	38	20	81	100	37,5	30	M20x1,5	20	

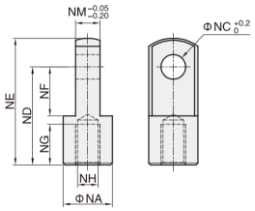

Гибкое соединение на шток FJ-...FD



Номер для заказа	Код заказа	MA	MB	MC	MD	ME	MF	MG	MH	MI/MJ	MK	Материал
30008789	FJ-M8X1.25FD-E04	51	20	6	17	24	10,5	6	8	M8x1,25	13	Углеродистая сталь
30008790	FJ-M10x1.25FD-E04	58	22	7	21	26	11	6	10	M10x1,25	12	
30023577	FJ-M12x1.25FD-E04	58	22	8	21	28	11,5	7	12	M12x1,25	12	
30026566	FJ-M14x1.5FD-E04	70	22,5	8,5	28	34,5	16	8	15	M14x1,5	12	
30023578	FJ-M16x1.5FD-E04	90	27	10	41	44,5	19	8	17	M16x1,5	7	
По запросу	FJ-M18x1.5FD	92	27	10	41	44,5	21	11	18	M18x1,5	7	
30023579	FJ-M20x1.5FD-E04	102	29	13	46	53	22	10	22	M20x1,5	10	
30047871	FJ-M22x1.5FD-E04	108	32	13	46	53	25	13	22	M22x1,5	5	
30038190	FJ-M26x1.5FD-E04	120	32	14,5	52,5	59,5	25	13	27	M26x1,5	5	
30008793	FJ-M27X2FD-E04	136,5	40	14,5	52,5	59,5	40	13,5	27	M27x2,0	5	
30012016	FJ-M36x2FD	194,5	60	20,5	77,5	84	54	18	36	M36x2,0	5	

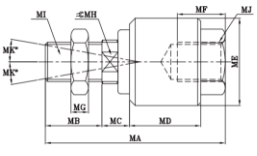



Номер для заказа	Код заказа	MA	MB	MC	MD	ME	MF	MG	MH	MI/MJ	ML	MM	MK	Материал
По запросу	FJ-M3x0.5FD	23,5	7,5	3	15	12,8	5,5	2,4	4	M3x0,5	5,5	13	5	Углеродистая сталь
30015966	FJ-M4x0.7FD-E04	26	9,5	3	17	12,8	6	3	4	M4x0,7	7	13	7	
30043834	FJ-M5x0.8FD-E04	34,5	13,5	3,5	22,8	13,8	8	4	6	M5x0,8	8	14	8	
30008788	FJ-M6x1FD-E04	34,5	13,5	3,5	22,8	13,8	8	4	6	M6x1,0	10	14	10	

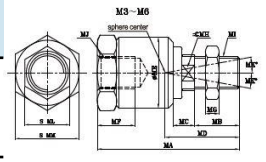

Шарнирная головка FJ-...BJ CRSGS-...



Номер для заказа	Код заказа	A	B	C	D	E	G	H	I	J	K	L	M	Материал
30022624	FJ-M6x1BJ	40,5	31	11	20	6	7	M6x1,0	13	18	11	9	7	Углеродистая сталь
30022625	FJ-M8x1.25BJ	48	36	12	24	8	7,5	M8x1,25	16	20	14	12	9	
30022623	FJ-M10x1.25BJ	57,5	44	15,5	28	10	8	M10x1,25	19	25	17	14	10,5	
30015753	FJ-M10x1.5BJ	57	43	-	-	10	6,5	M10x1,5	17	20	-	14	10,5	
30008796	FJ-M12x1.25BJ	66,5	51,5	17	32	12	9,5	M12x1,25	22	25	19	16	12	
30004919	FJ-M16x1.5BJ	85	65	25	40	16	11	M16x1,5	27	35	24	21	15	
30008797	FJ-M20x1.5BJ	102	77	30	50	20	12,5	M20x1,5	34	40	30	25	18	
30008798	FJ-M27x2BJ	145	109	40,5	70	30	18,5	M27x2,0	50	60	43	37	25	
30008799	FJ-M36x2BJ	168	127,5	39,5	80	35	19	M36x2,0	57	70	49,5	43	28,5	
30035203	FJ-M42x2BJ	187,5	142	-	-	45	19	M42x2,0	55	60	-	49	33	
30055586	CRSGS-M6x1	40,5	31	11	20	6	7	M6x1,0	13	18	11	9	7	Нержавеющая сталь SS304
30055585	CRSGS-M8x1.25	48	36	12	24	8	7,5	M8x1,25	16	20	14	12	9	
30030439	CRSGS-M10x1.25	57,5	44	15,5	28	10	8	M10x1,25	19	25	17	14	10,5	
30030440	CRSGS-M12x1.25	66,5	51,5	17	32	12	9,5	M12x1,25	22	25	19	16	12	
30030441	CRSGS-M16X1.5	85	65	25	40	16	11	M16x1,5	27	35	24	21	15	
30030442	CRSGS-M20x1.5	102	77	30	50	20	12,5	M20x1,5	34	40	30	25	18	
30030443	CRSGS-M27x2	145	109	40,5	70	30	18,5	M27x2,0	50	60	43	37	25	

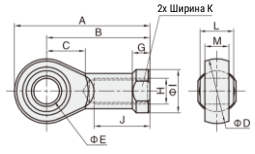

DH

Направляющие для ISO пневмоцилиндров



[ ][ ] X [ ] - [ ]

Серия

DH	Направляющая для пневмоцилиндров

Для цилиндров с диаметром поршня

16	16 мм
20	20 мм
25	25 мм
32	32 мм
40	40 мм
50	50 мм
63	63 мм
80	80 мм
100	100 мм

Серия направляющих

B	Серия B

Рабочий ход

10 … 500 мм

Пример заказа: серия DH, диаметр поршня 25 мм, рабочий ход 250 мм.
Код заказа: **DH25x250**

Характеристики

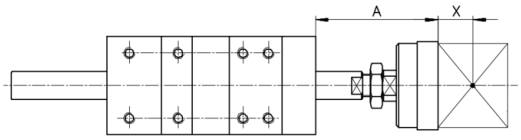

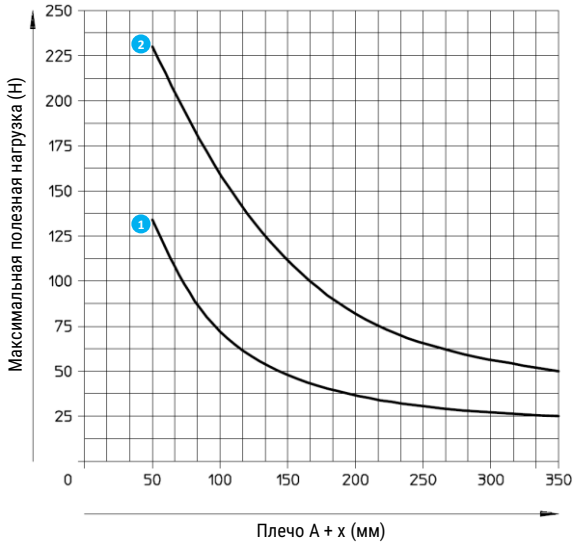

1 Ø 16 мм
2 Ø 20/25 мм

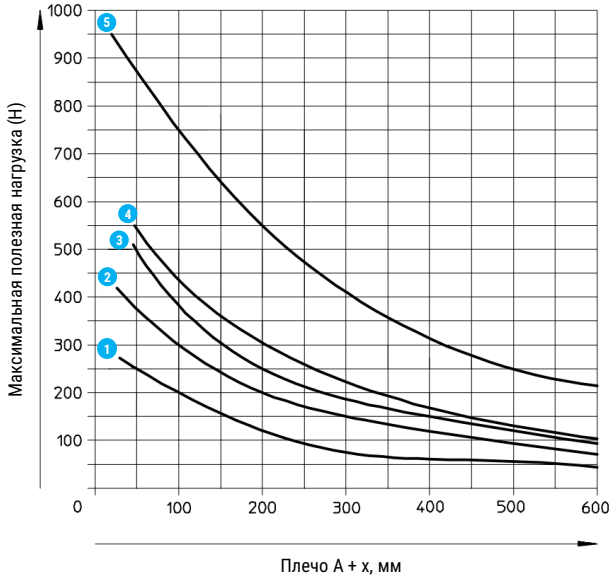

1 Ø 32 мм
2 Ø 40 мм
3 Ø 50 мм
4 Ø 63 мм
5 Ø 80, 100 мм

Версия 11.2026
Все права защищены

Основные размеры

DH16

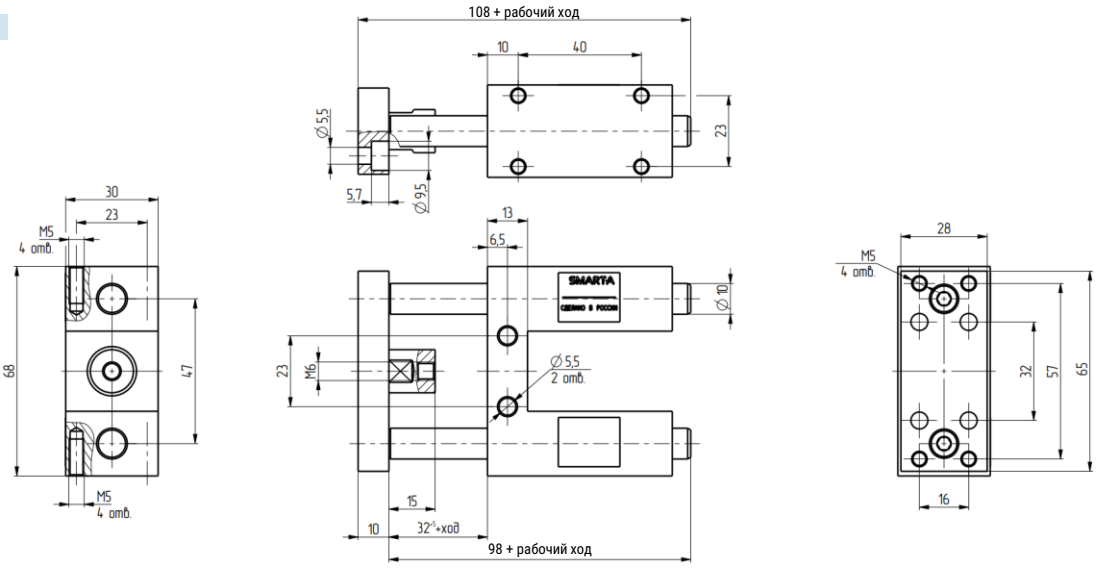

DH20

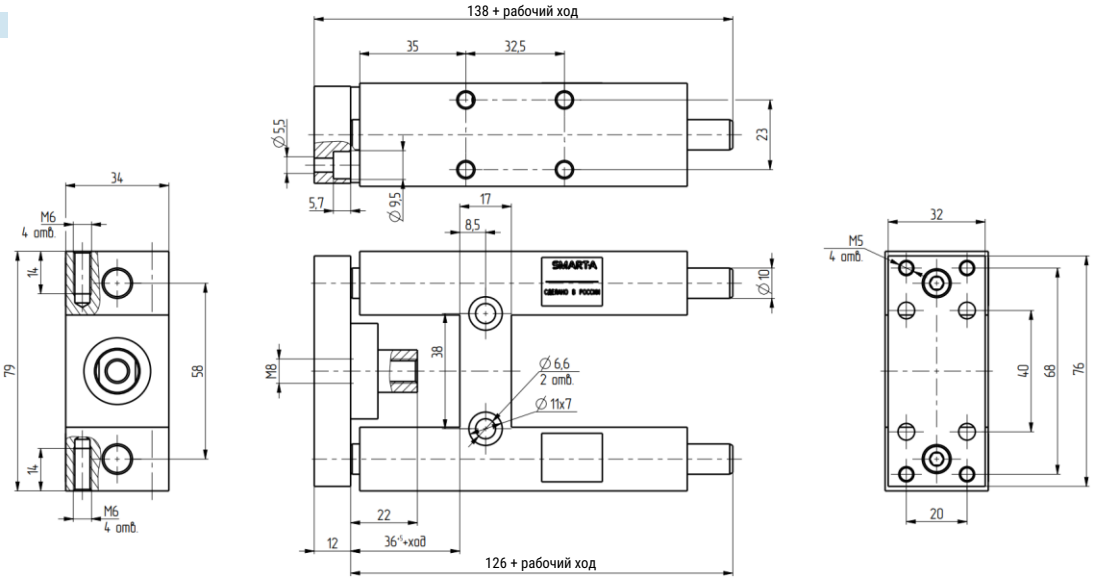

DH25

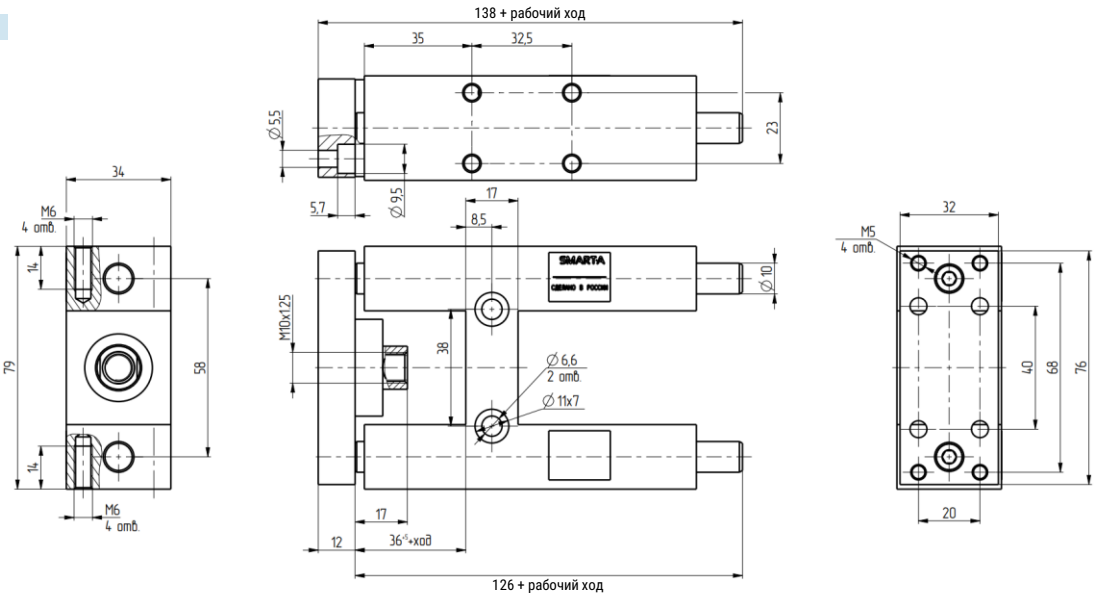

Все права защищены

Основные размеры

DH32…100

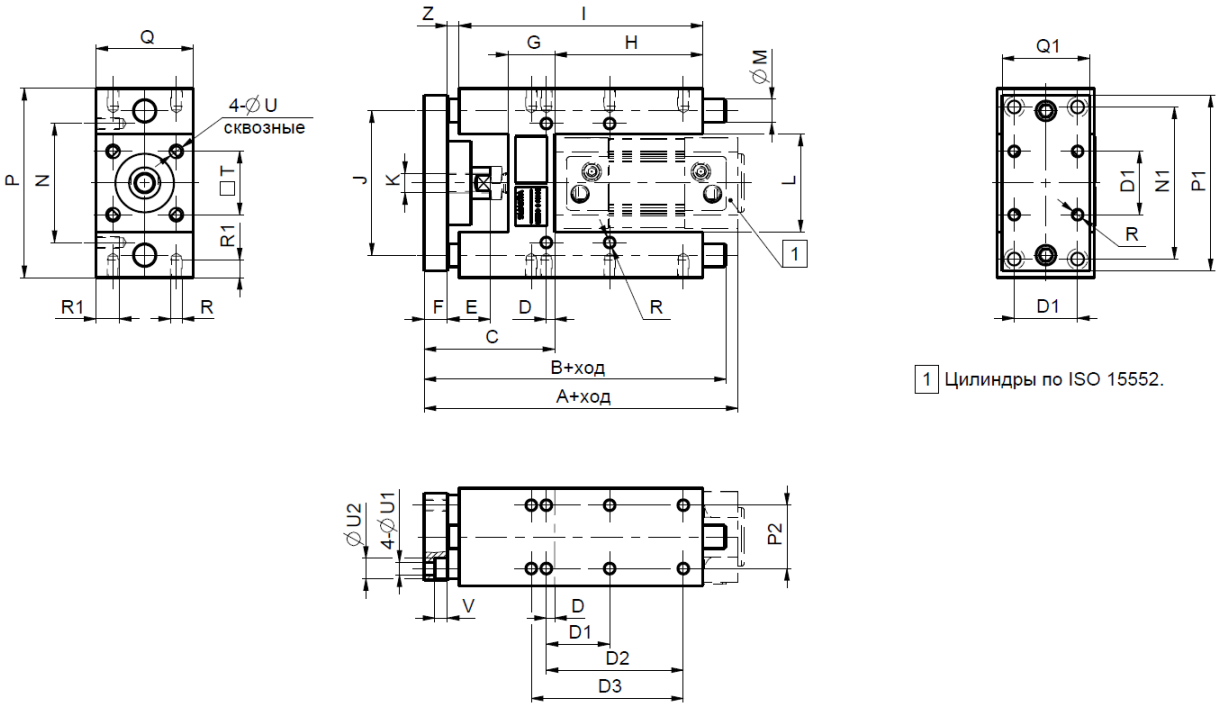

1 Цилиндры по ISO 15552.

Ø поршня	A	B	C	D	D1	D2	D3	E	F	G	H	I	J	K	L
32	161	155	67^{+5}	4,3	32,5	70,3	78	22	12	24	76	125	74	M10x1,25	50
40	180	170	75^{+5}	11	38	84	-	22	12	28	81	140	87	M12x1,25	58,5
50	195	188	89^{+10}	18,8	46,5	81,8	100	25	15	34	79	150	104	M16x1,5	70,5
63	210	220	89^{+10}	15,3	56,5	105	-	25	15	34	111	182	119	M16x1,5	85,5
80	239	258	111^{+10}	21	72	-	-	32	20	40	128	215	148	M20x1,5	106
100	254	263	116^{+10}	24,5	89	-	-	32	20	40	128	220	172	M20x1,5	131

Ø поршня	M	N	N1	P	P1	P2	Q	Q1	R	R1	T	U	U1	U2	V	Z
32	12	61	78	97	90	32,5	50	45	M6	12	32,5	7	6,5	10,5	6,5	6
40	16	69	84	115	110	38	58	54	M6	12	38	7	6,5	10,5	6,5	4
50	20	85	100	137	130	46,5	70	63	M8	16	46,5	9	9	13	9	3
63	20	100	105	152	145	56,5	85	80	M8	16	56,5	9	9	13	9	3
80	25	130	130	189	180	72	105	100	M10	20	75	10,5	11	18	12	4
100	25	150	150	213	200	89	130	120	M10	20	89	10,5	11	18	12	4

Данные для заказа

Диаметр поршня, мм	Рабочий ход, мм	Номер для заказа	Код заказа
16	10 … 200	30030538	DH16x…-B
20	10 … 250	30034776	DH20x…-B
25	10 … 250	30034777	DH25x…-B
32	10 … 500	30030560	DH32x…-B
40	10 … 500	30039183	DH40x…-B
50	10 … 500	30030540	DH50x…-B
63	10 … 500	30039185	DH63x…-B
80	10 … 500	30030561	DH80x…-B
100	10 … 500	30036571	DH100x…-B

Все права защищены

LBC

Стандартный цилиндр по ISO 15552

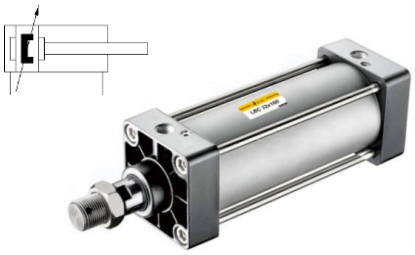

Описание

- Стандартный пневмоцилиндр соответствует ISO 15552;
- Доступные диаметры поршня 125 … 250 мм;
- Диапазон рабочего хода 10 … 2.000 мм;
- Регулируемое пневматическое демпфирование обеспечивает плавный останов в конечных положениях, что позволяет продлить ресурс пневмоцилиндров.
- Прочная и надёжная конструкция со шпильками;
- Широкая номенклатура принадлежностей обеспечивает максимальную гибкость при монтаже и эксплуатации;
- Производство пневмоцилидров и специальных исполнений в России.

Характеристики

Диаметр поршня, мм		125	160	200	250
Тип		Двустороннего действия			
Рабочая среда		Сжатый воздух по ISO 8573-1:2010 [7:4:4] (степень фильтрации 40 мкм)			
Рабочее давление, МПа		0,1 … 1,0			
Испытательное давление, МПа		1,5			
Рабочая температура, °C	стандартный	-20 … +70			
	высокая темп.	0 … +150			
	низкая темп.	-40 … +60			
Скорость перемещения, мм/с		50 … 1 000			
Тип демпфирования		Упругое механическое и регулируемое пневматическое			
Положение монтажа		Любое			
Допуски для рабочего хода, мм	10 … 500 мм	0 … 2,0			
	501 … 1 000 мм	0 … 2,4			
	1 001 … 1 500 мм	0 … 2,8			
	1 501 … 2 000 мм	0 … 3,2			
Резьба штока	наружная	M27x2	M36x2		M42x2
	внутренняя	M16	M20	M24	M27
Длина демпфирования, мм		34	35	41	50
Макс. энергия остановки в конце хода, Дж		2,5	3,3	4,8	7,2
Присоединительная резьба		G1/2	G3/4		G1

Допустимая скорость удара:

$$v_{perm.} = \sqrt{\frac{2 \times E_{perm.}}{m_{Intrinsic} + m_{Load}}}$$

Максимальная допустимая нагрузка:

$$m_{Load} = \frac{2 \times E_{perm.}}{v^2} - m_{Intrinsic}$$

$V_{perm.}$ - Допустимая скорость удара

$E_{perm.}$ - Макс. допустимая энергия удара

$M_{intrinsic}$ - Перемещаемая масса частей привода

M_{load} - Перемещаемая полезная масса

Рабочий ход

Диаметр поршня, мм	Стандартный ход, мм	Максимальный ход, мм
125 … 250	25 50 75 80 100 125 150 160 175 200 250 300 320 350 400 450 500	2 000

Все права защищены

Характеристики

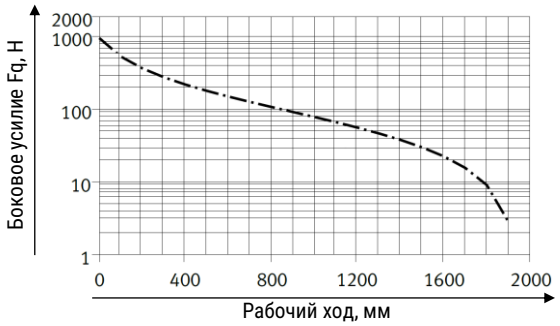

Ø 125

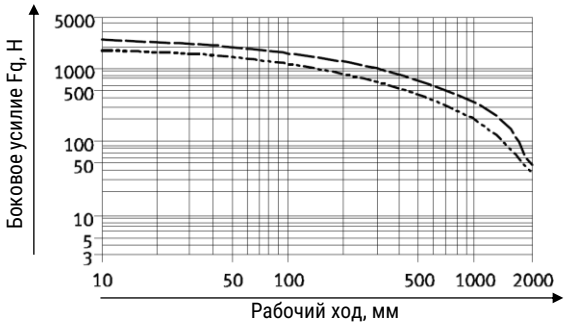

Ø 160 / 200
Ø 250

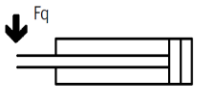

Конструкция

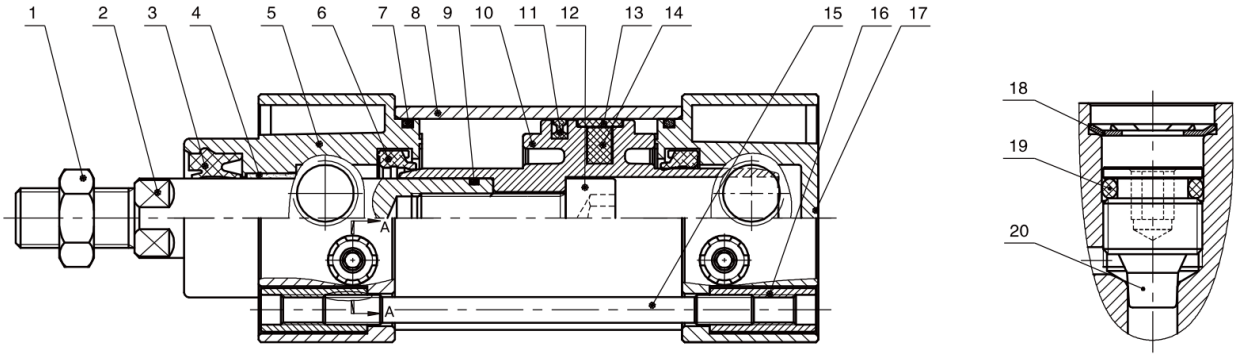

Поз.	Деталь	Материал
1	Гайка • Стандартный шток • Шток из нержавеющей стали (E03)	 Углеродистая сталь Нержавеющая сталь
2	Шток • Стандартный • Легированная сталь (E02) • Нержавеющая сталь (E03)	 Сталь S45c с твёрдым хромированием Легированная сталь SS420 Нержавеющая сталь SS316
3	Уплотнение штока • Стандартное • Высокая температура (V)	 TPU FPM
4	Подшипник	Бронзо-графитовый
5	Передняя крышка	Алюминиевый сплав
6	Уплотнение	NBR
7	Уплотнительное кольцо	NBR
8	Колба	Алюминиевый сплав
9	Уплотнительное кольцо	NBR
10	Поршень	Алюминиевый сплав
11	Уплотнение поршня	TPU
12	Винт с шестигранной головкой	Углеродистая сталь
13	Направляющее кольцо	PTFE
14	Магнит	
15	Шпилька	Легированная сталь SS420
16	Гайка шпильки	Сталь оцинкованая
17	Задняя крышка	Алюминиевый сплав
18	Фиксирующее кольцо	Сталь
19	Уплотнительное кольцо	NBR
20	Регулировочный винт	Латунь

Версия 11.2026
Все права защищены

Система обозначений

[ ][ ][ ] X [ ] - [ ] - [ ] - [ ] - [ ] - [ ] - [ ] - [ ]

Серия

LBC	

Исполнение пневмоцилиндра

	Базовая версия
D	Двусторонний шток
J	Двусторонний шток с регулировкой хода

Диаметр поршня

125	125 мм
160	160 мм
200	200 мм
250	250 мм

Рабочий ход

25	25 мм
50	50 мм
75	75 мм
…	
2000	2.000 мм

Регулировка хода

	Нет регулировки
10	10 мм
20	20 мм
30	30 мм
40	40 мм
50	50 мм
75	75 мм
100	100 мм

Опрос положения

S	С помощью датчиков

Резьба на штоке

	Наружная резьба
F	Внутренняя резьба

Специальные исполнения штока (1)

…R	Удлинение штока
…L	Удлинение резьбы штока

Материал штока

	Сталь S45c с хромированием
E02	Легированная сталь SS420
E03	Нержавеющая сталь SS316

Дополнительные опции

(1) Для цилиндров с проходным штоком удлинение штока (R) с одной стороны, удлинение резьбы (L) с двух сторон

Пример заказа: серия LBC, диаметр поршня 160 мм, рабочий ход 250 мм, опрос положения поршня, удлинение штока 100 мм.
Код заказа: **LBC160x250-S-100R**

Дополнительные опции

Символ	Опция
	V Высоко-температурное исполнение • Максимальная рабочая температура окружающей среды до +150˚C
	TT Низко-температурное исполнение • Минимальная рабочая температура окружающей среды до -40˚C
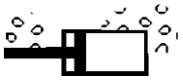	K Специальный жёсткий скребок в передней крышке пневмоцилиндра, который защищает от пыли
	R3 Коррозионно-стойкое исполнение • Пневмоцилиндр покрыт химически стойкой полиуретановой краской
	VA Пневмоцилиндр с установленным на корпусе распределителем

Символ	Опция
	Многопозиционный цилиндр T • Тандем цилиндр M • Многопозиционный цилиндр
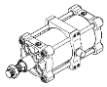	…Y Поворотная цапфа • Устанавливается на корпус, не может быть передвинута
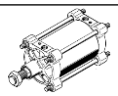	Выступающие резьбовые шпильки LB1 • В передней крышке (32 … 140 мм) LB2 • В задней крышке (32 … 140 мм)
	AS Цилиндр с датчиком перемещения • Встроенный датчик перемещения с аналоговым выходом

Примечание: Дополнительные опции для пневмоцилиндров поставляются по запросу.

Основные размеры – Стандартный пневмоцилиндр

LBC

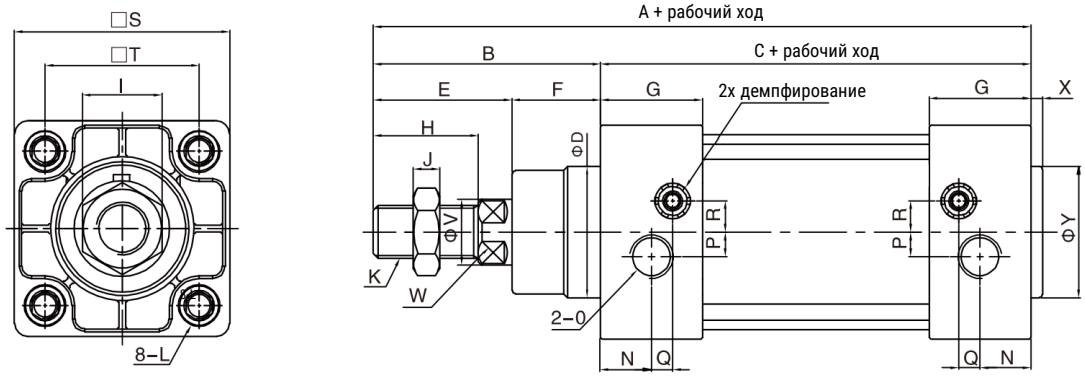

Ø поршня	A	B	C	D	E	F	G	H	I	J	K	L	N	O	P	Q	R	S	T	V	W	X	Y
125	279	119	160	60	74	45	46	54	41	13,5	M27x2	M12x20	23	G1/2	14	12	14	140	110	32	27	-	-
160	332	152	180	65	94	58	50	72	55	18	M36x2	M16x24	25	G3/4	15	12	20	180	140	40	36	-	-
200	347	167	180	75	110	57	50	72	55	18	M36x2	M16x24	25	G3/4	-	-	-	220	175	40	36	-	-
250	388	188	200	90	121	67	52	84	65	21	M42x2	M20x25	26,5	G1	20,5	7,5	21	270	220	50	45	10	90

Основные размеры – Пневмоцилиндр с двусторонним штоком

LBCD

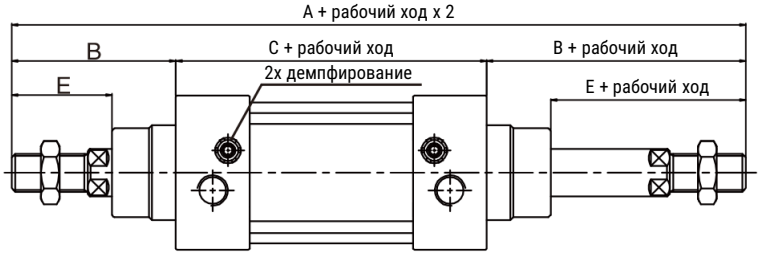

LBCJ

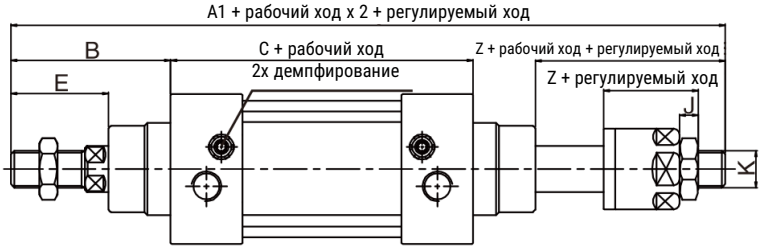

Ø поршня	A	A1	B	C	E	Z	J	K
125	398	372,5	119	160	74	48,5	13,5	M27x2
160	484	448	152	180	94	58	18	M36x
200	514	462	167	180	110	58	18	M36x2
250	576	531	188	200	121	76	21	M42x2

Примечание: Не указаны размеры, которые полностью соответствуют размерам в стандартном исполнении цилиндра LBC.

SMARTA
www.smarta.ru
8 (800) 550 3487
Версия 11.2026
Все права защищены

Основные размеры – Пневмоцилиндр с цапфой

LBC125...-...Y

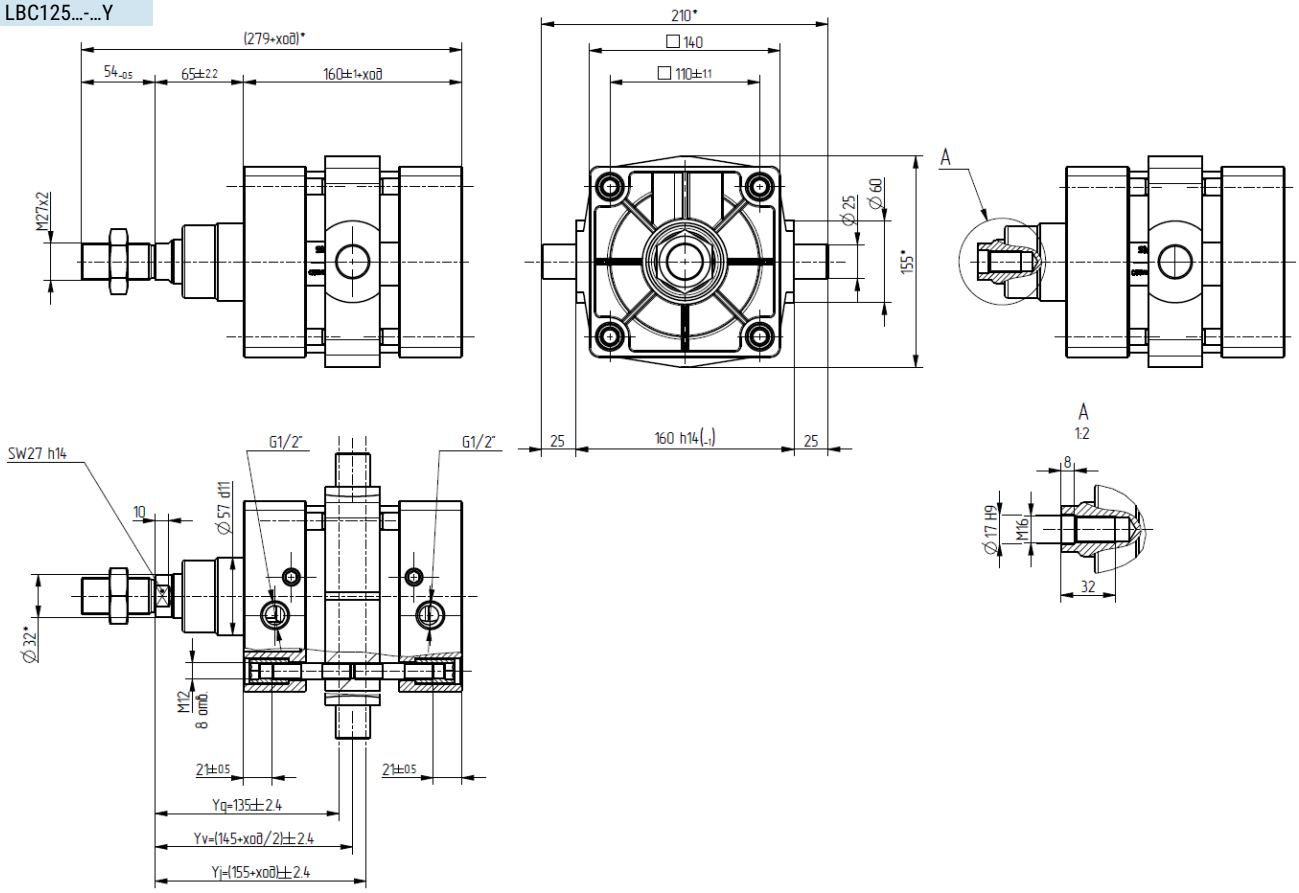

LBC160...-...Y

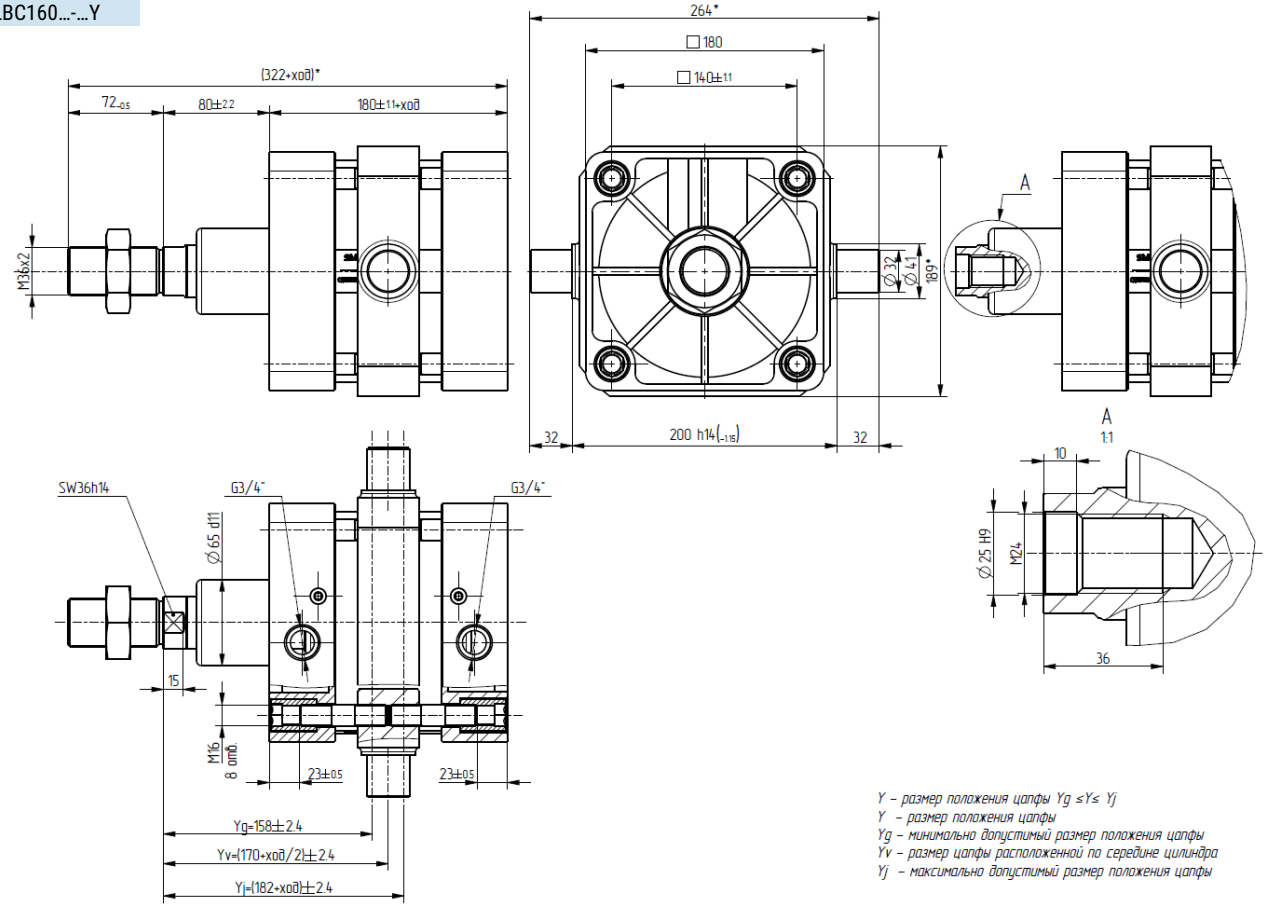

Y – размер положения цапфы Yg ≤Y≤ Yj
Y – размер положения цапфы
Yg – минимально допустимый размер положения цапфы
Yv – размер цапфы расположенной по середине цилиндра
Yj – максимально допустимый размер положения цапфы

Основные размеры – Пневмоцилиндр с цапфой

LBC200...-...Y

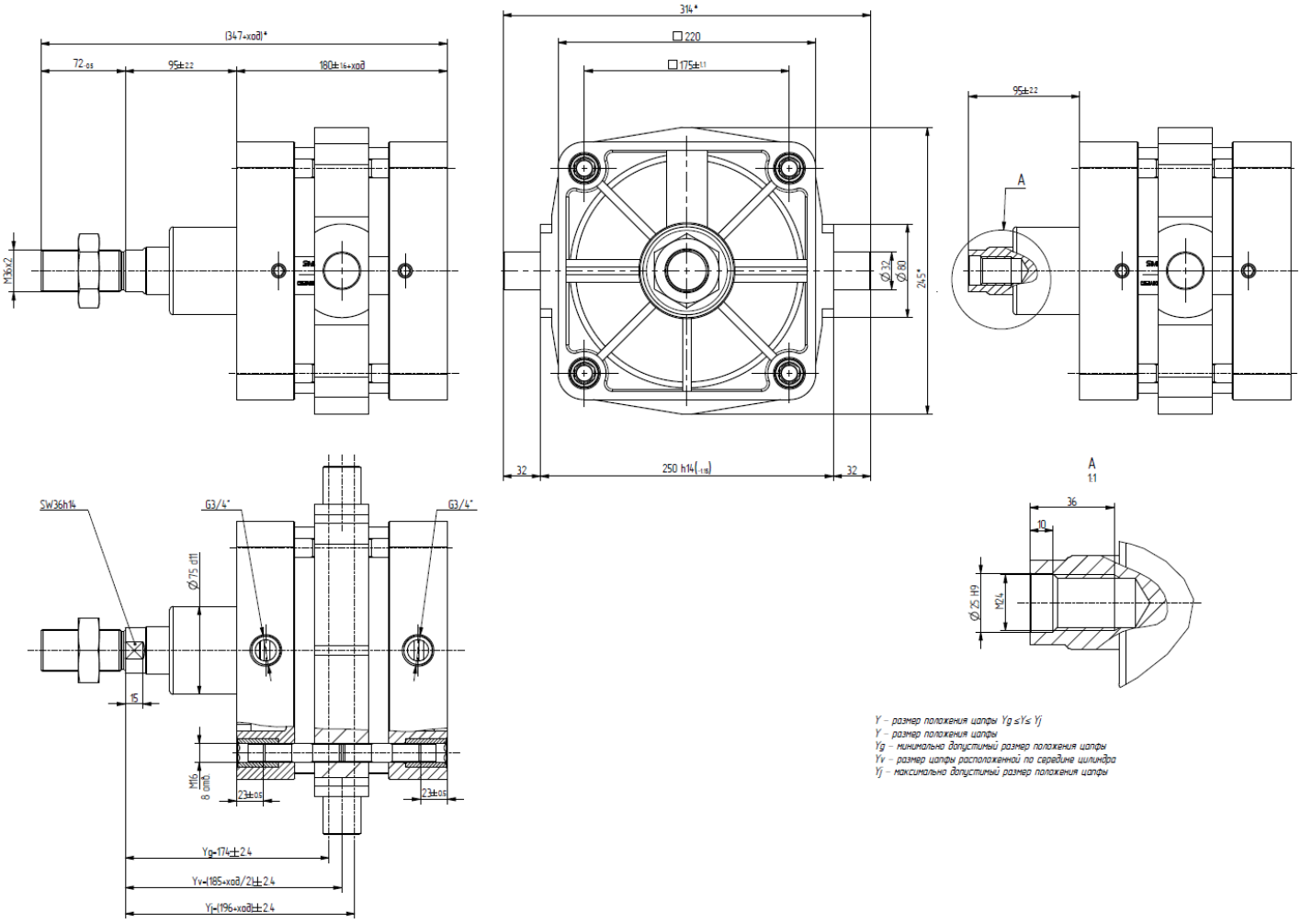

Y – размер положения цапфы Yg ≤ Y ≤ Yj
Y – размер положения цапфы
Yg – минимально допустимый размер положения цапфы
Yv – размер цапфы расположенной по середине цилиндра
Yj – максимально допустимый размер положения цапфы

Версия 11.2026
Все права защищены

Основные размеры – Пневмоцилиндр с цапфой

LBC250...-...Y

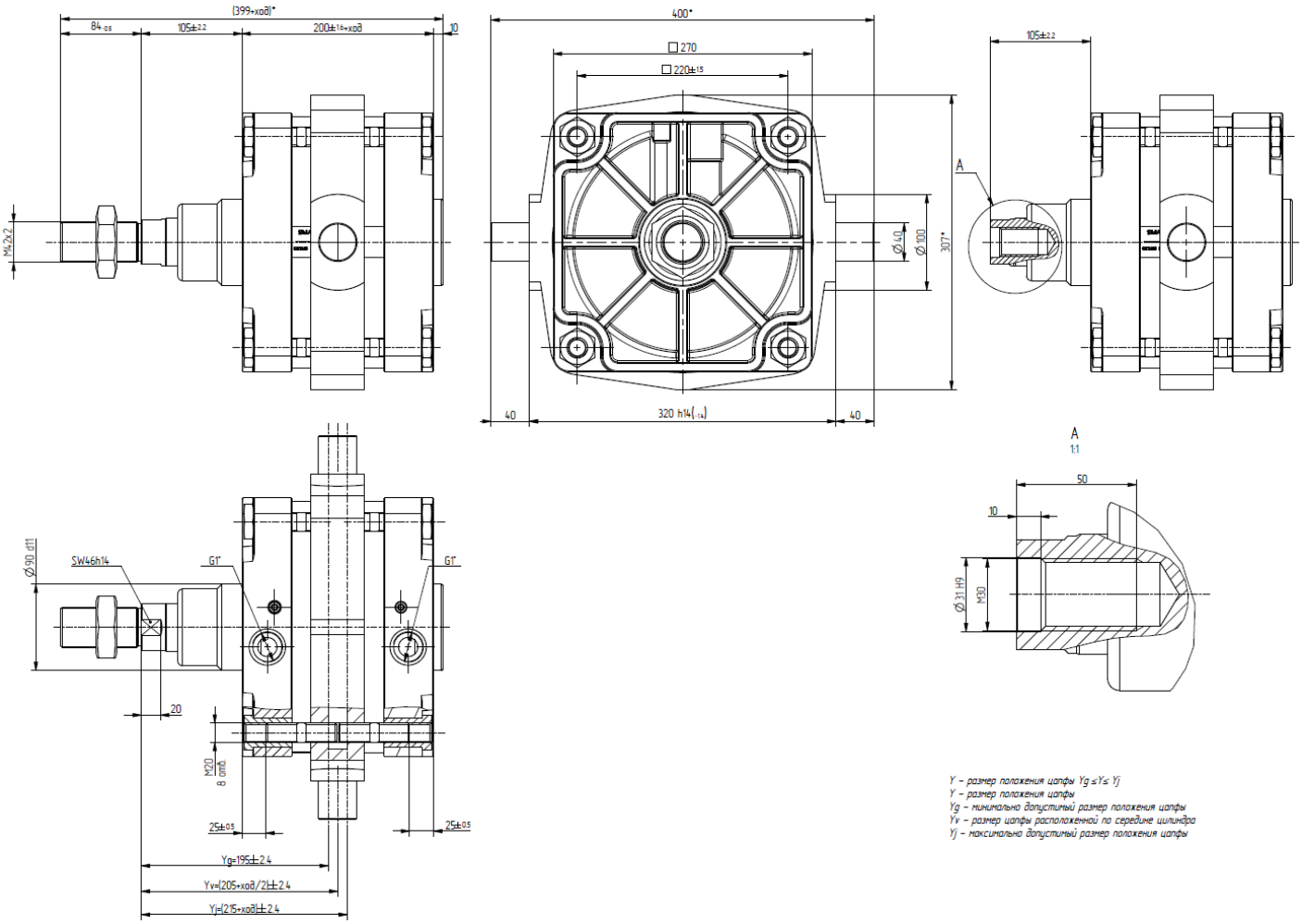

Y – размер положения цапфы Yg ≤ Y ≤ Yj
Y – размер положения цапфы
Yg – минимально допустимый размер положения цапфы
Yv – размер цапфы расположенной по середине цилиндра
Yj – максимально допустимый размер положения цапфы

Основные размеры – Специальные исполнения штока

R – Удлинение штока

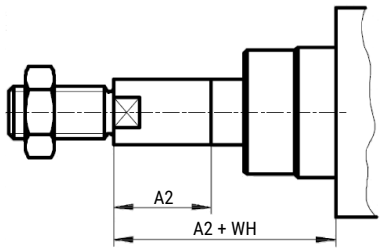

L – Удлинение резьбы штока

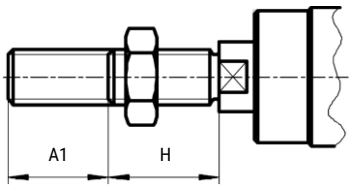

F – Внутренняя резьба штока

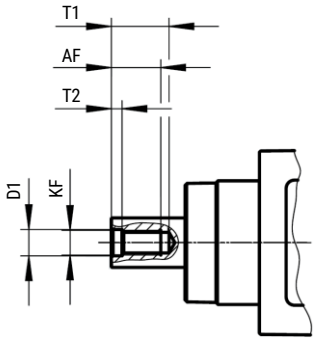

Ø поршня	A1 макс.	A2 макс.	D1	H	AF	T1	T2	WH	KF
125	70	500	17	54	32	40	8	65	M16
160	70	500	25	72	36	40	10	80	M24
200	100	500	25	72	36	40	10	95	M24
250	100	500	31	84	50	60	10	104	M30

Данные для заказа – Переменный ход

Диаметр поршня, мм	Рабочий ход, мм	Номер для заказа	Код заказа
125	10 … 2 000	30033244	LBC125x…-S
160	10 … 2 000	30033245	LBC160x…-S
200	10 … 2 000	30033246	LBC200x…-S
250	10 … 2 000	30033247	LBC250x…-S

Версия 11.2026
Все права защищены

Обзор периферии

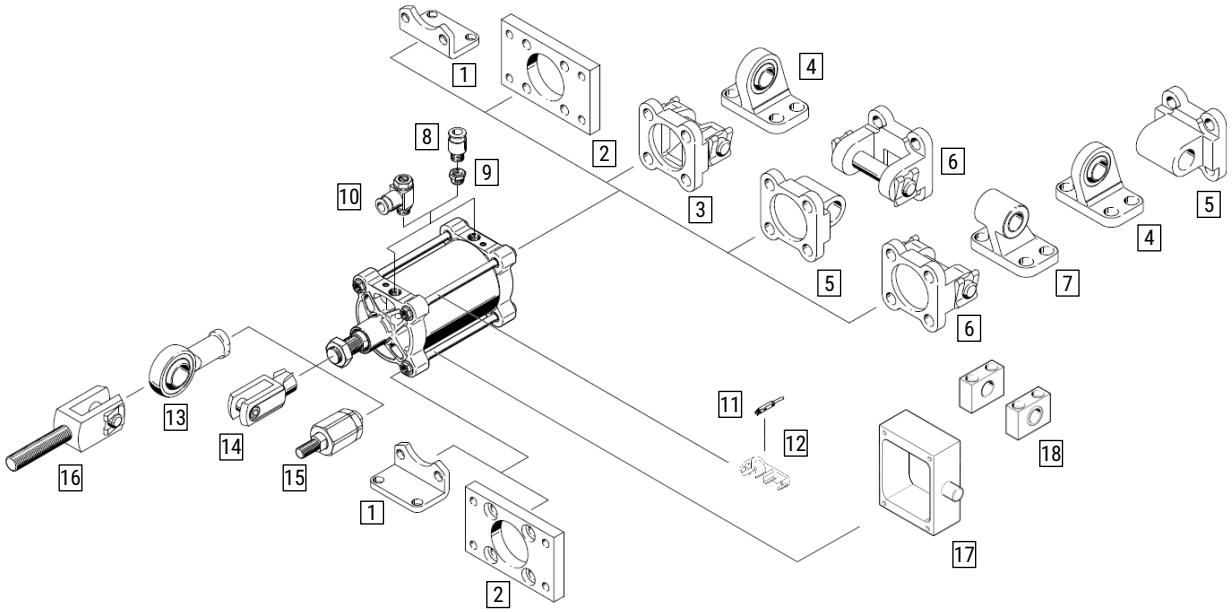

№ поз.	Тип	Описание
1	FJ-…LB	Монтажные лапы
	FJ-…LB-B	
2	FJ-…FA/FB	Монтажный фланец
3*		Фланец с осью
4*		Опорная стойка с подшипником
5	FJ-…CA	Поворотный фланец
6	FJ-…CB	Фланец с осью
7	FJ-…CR	Стойка опорная
8	ZP…	Цанговые фитинги
9	TTY-YJ	Резьбовые фитинги

№ поз.	Тип	Описание
10	ZSC…	Дроссели с обратным клапаном
11	HX…	Датчики положения
12	PM…	Крепление датчика
13	B	Шарнирная головка
14	YJ	Вилкообразная головка
15	FD	Компенсирующая муфта
16*		Вилкообразная головка
17*		Поворотная цапфа
18*		Опора цапфы

* Доступны для заказа по запросу

Данные для заказа - Монтажные принадлежности

Монтажные лапы
FJ-…LB



Номер для заказа	Код заказа	AA	AC	AD	AE	AF	AG	AH	AP	AT	Материал
30008763	FJ-VBC125LB	290	250	20	140	90	45	90	16,5	8	Гальванизированная сталь
30008764	FJ-VBC160LB	340	300	20	180	115	60	115	18,5	10	
30008765	FJ-VBC200LB	380	320	30	220	135	70	135	24	12	

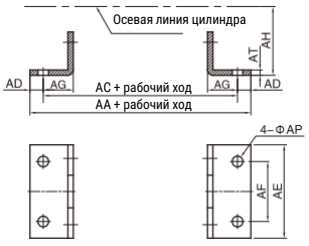

Монтажные лапы
FJ-…LB-B



Номер для заказа	Код заказа	AA	AC	AD	AE	AF	AG	AH	AP	AT	Материал
30050353	FJ-VBC125LB-B	290	250	20	140	90	45	90	16,5	8	Гальванизированная сталь
30050354	FJ-VBC160LB-B	340	300	20	180	115	60	115	18,5	10	
30050355	FJ-VBC200LB-B	380	320	30	220	135	70	135	24	12	

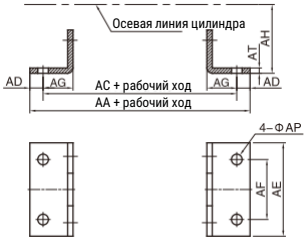

Монтажный фланец
FJ-…FA/FB



Номер для заказа	Код заказа	AJ	AK	BA	BB	BC	BD	BE	BF	BH	BP	T	Материал
30008728	FJ-VBC125FA	19	13	62	20	140	90	218	180	12,5	16,5	110	Гальванизированная сталь
30008729	FJ-VBC160FA	26	18	72	20	180	115	278	230	14,5	18,5	140	
По запросу	FJ-VBC200FA	26	18	82	25	220	135	318	270	17	22	175	

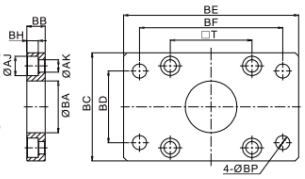

Данные для заказа - Монтажные принадлежности

Фланец с осью
FJ-...CA



Номер для заказа	Код заказа	DA	DC	DE	DJ	DP	DQ	DZ	S	T	Материал
30008736	FJ-VBC125CA	75	50	25	17,5	13	69,7	10	140	110	Алюминиевый сплав
30008737	FJ-VBC160CA	82,5	55	30	20	18	89,7	19	176	140	
30008738	FJ-VBC200CA	88,5	60	30	25	18	89,7	24	218	175	

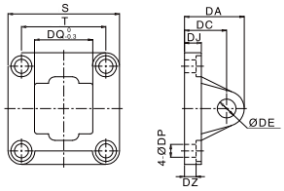

Фланец с осью
FJ-...CB



Номер для заказа	Код заказа	DA	DC	DE	DJ	DP	DQ	DT	DZ	S	T	Материал
30008745	FJ-VBC125CB	75	50	25	17,5	13	$70_{0}^{+0,74}$	130	10	140	110	Алюминиевый сплав
30008746	FJ-VBC160CB	82	55	30	20	18	90_{0}^{+1}	163,5	19	176,5	140	
30008747	FJ-VBC200CB	89,5	60	30	25	18	90_{0}^{+1}	175	24	218	175	

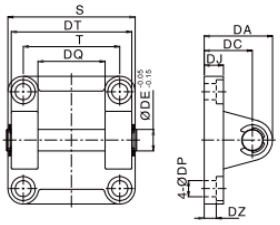

Стойка опорная
FJ-...CR



Номер для заказа	Код заказа	DC	DD	DE	DF	DJ	DP	DQ	DM	DN	S	T	Материал
30008748	FJ-VBC32CR	90	22,5	25	70	20	14	69,7	90	60	124	94	Закалённая сталь
30008752	FJ-VBC80CR	115	30	30	97	26	14	90	126	88	157	118	
30008753	FJ-VBC100CR	135	30	30	105	31	18	90	130	90	162	122	

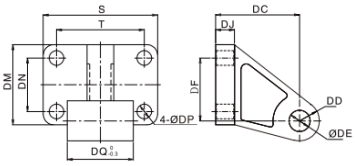

Данные для заказа – Принадлежности штока

Вилка на шток
FJ-...YJ



Номер для заказа	Код заказа	NA	NB	NC	ND	NE	NH	NM	NP	NQ	Материал
30008773	FJ-M36x2YJ	60	70	35	144	-	M36x2	35	72	188	Углеродистая сталь
30008774	FJ-M42x2YJ	70	85	40	168	-	M42x2	40	84	232	
30008775	FJ-M48x2YJ	80	90	50	192	-	M48x2	50	96	265	

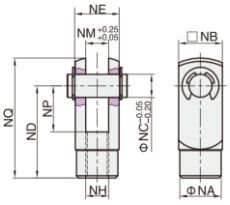

Гибкое соединение на шток
FJ-...FD



Номер для заказа	Код заказа	MA	MB	MC	MD	ME	MF	MG	MH	MI/MJ	MK	Материал
30012016	FJ-M36x2FD	194,5	60	20,5	77,5	84	54	18	36	M36x2	5°	Углеродистая сталь

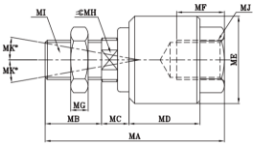

Шарнирная головка
FJ-...BJ



Номер для заказа	Код заказа	A	B	C	D	E	G	H	I	J	K	L	M	Материал
30008799	FJ-M36x2BJ	168	127,5	39,5	80	35	19	M36x2	57	70	49,5	43	28,5	Углеродистая сталь

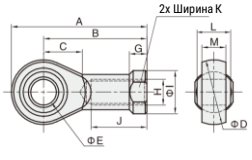

Версия 11.2026
Все права защищены

Данные для заказа – Датчики положения

		Монтаж	Тип датчика	Подключение	Выход	Электрическое подключение	Номер для заказа	Код заказа
	Нормально разомкнутый	Вставляется сверху	Магниторезистивный	3-хпроводный	PNP	Кабель 2м	30008814	HX-21P-2M
						Кабель 5м	30012013	HX-21P-5M
						Разъём M8		HX-21P-QD8
						Разъём M12	30031846	HX-21P-QD12
					NPN	Кабель 2м	30008813	HX-21N-2M
						Кабель 5м		HX-21N-5M
						Разъём M8		HX-21P-QD8
						Разъём M12		HX-21P-QD12
				2-хпроводный	-	Кабель 2м	30008815	HX-21D-2M
						Кабель 5м		HX-21D-5M
						Разъём M8		HX-21D-QD8
						Разъём M12		HX-21D-QD12
			Герконовый	2-хпроводный	-	Кабель 2м	30008812	HX-21R-2M
						Кабель 5м	30028943	HX-21R-5M
						Разъём M8		HX-21R-QD8
						Разъём M12		HX-21R-QD12

	Диаметр поршня, мм	Номер для заказа	Код заказа
	125	30008836	PM-12
	160	30008837	PM-16
	200		
	250	30029859	PM-20

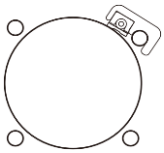

Данные для заказа – Дроссели с обратным клапаном

	Материал корпуса	Пневматическое присоединение 1	Пневматическое присоединение 2	Номер для заказа	Код заказа
	Технополимер	G1/2	8	30011600	ZSC08-04G
			10	30011608	ZSC10-04G
			12	30011614	ZSC12-04G
	Никелированная латунь	G1/2	10	30006874	EMSC10-04G-A
			12	30024167	EMSC12-04G-A
			16	30031131	EMSC16-04G-A

Данные для заказа – Резьбовые переходники

	Материал	Пневматическое присоединение 1	Пневматическое присоединение 2	Номер для заказа	Код заказа
	Никелированная латунь	R3/4	G3/8	30033051	TTY-YJ06P-03G
		R3/4	G1/2	30032818	TTY-YJ06P-04G
		R1	G1/2	30032914	TTY-YJ1P-04G
		R1	G3/4	30033053	TTY-YJ1P-06G

Данные для заказа – Клапаны быстрого выхлопа

	Материал корпуса	Пневматическое присоединение	Пневматическое присоединение, выхлоп	Номер для заказа	Код заказа
	Латунь	G3/8	G3/8	30008655	KKP-10
		G1/2	G1/2	30008656	KKP-15
		G3/4	G3/4	30008657	KKP-20
		G1	G1	30008658	KKP-25

Все права защищены

Запасные части – Уплотнение штока

Диаметр поршня, мм	125	160	200	250
Модель уплотнения	GREU32X42PWW	GREU40X50PWW	GRRA40X50NXH	GREU50X60PWW
Материалы	Полиуретан			
Рабочее давление, бар	0…10			
Окружающая температура, ˚C	-20…+80			

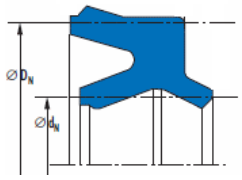

Номер для заказа	Код заказа	d_n	D_n
30034506	GREU32X42PWW	32	42
30034507	GREU40X50PWW	40	50
30034508	GRRA40X50NXH	40	50
30034509	GREU50X60PWW	50	60

Запасные части – Ремкомплекты

Состав ремкомплекта:

1. Уплотнение штока
2. Уплотнение демпфирующего дросселя (2 шт.)
3. Уплотнение пневматического демпфирования (2 шт.)
4. Внутренне уплотнение поршня
5. Уплотнение поршня (2 шт.)

Примечание:
1. Смазка и клей для винтов в комплект поставки не входят.
2. Направляющая лента поршня в ремкомплект не входит и заказывается отдельно.

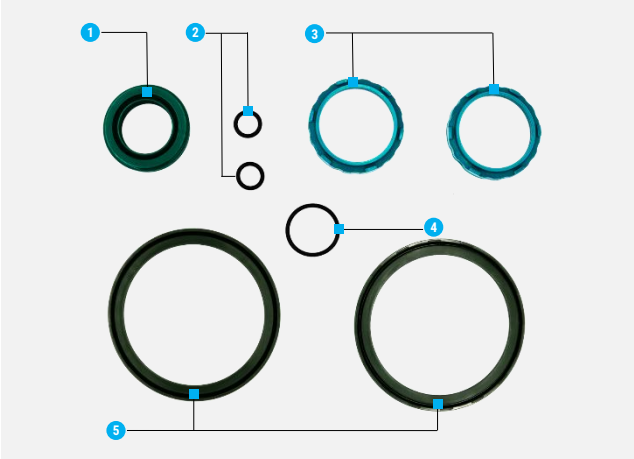

	Диаметр поршня	Номер для заказа	Код заказа
Ремкомплект	125	30023067	VBC125-XLB
	160	30021977	VBC160-XLB
	200	30016421	VBC200-XLB
	250	30001116	VBC250-XLB

	Диаметр поршня	Номер для заказа	Код заказа
Направляющая лента	125	30034511	GNM5X2X125F
	160	30034512	GNM8X2X160F
	200	30034513	GNM6X2X200F
	250	30034514	GNM8X2X250F

Версия 11.2026
Все права защищены

DNGB

Стандартный цилиндр ISO 15552

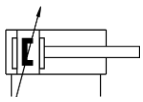

DNGB

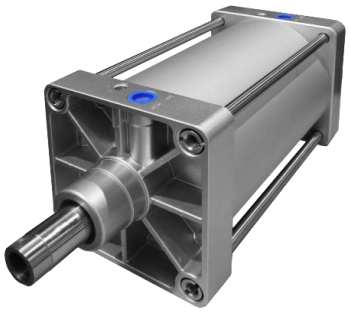

Описание

- Соответствуют стандарту ISO 15552;
- Отличное поглощение энергии удара в конце хода благодаря встроенному регулируемому пневматическому демпфированию;
- Прочная конструкция на шпильках

Характеристики

Диаметр поршня, мм	320	400
Тип	Двустороннего действия	
Рабочая среда	Сжатый воздух по ISO 8573-1:2010 [7:4:4] (степень фильтрации 40 мкм)	
Рабочее давление, МПа	0,1…1,0	
Рабочая температура, °C	-20…+80 (без замерзания)	
Тип демпфирования	Регулируемое пневматическое	
Пневматическое присоединение	G1	

Система обозначений

□ - □ - □ - □ - □

Серия
DNGB

Диаметр поршня
320 320 мм
400 400 мм

Опрос положения
A С помощью датчиков

Тип демпфирования
PPV Регулируемое пневматическое демпфирование

Рабочий ход (мм) (1)
1 … 2 000

(1) Для DNGB-400 максимальный рабочий ход 570 мм.

Пример заказа: серия DNGB, диаметр поршня 320 мм, ход штока 500 мм, с пневматическим регулируемым демпфированием, с возможностью опроса положений.
Код заказа: **DNGB-400-500-PPV-A**

Конструкция

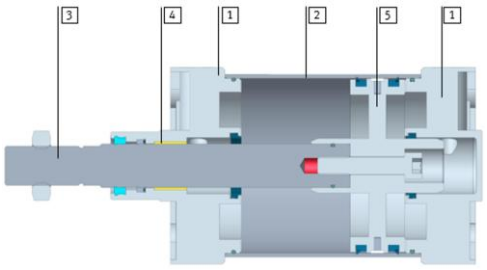

Поз.	Деталь	Материал
1	Крышки	Алюминиевая отливка
2	Гильза	Анодированный алюминий
3	Шток	Легированная сталь
4	Подшипник	Стальной с антифрикционным покрытием
5	Поршень	Алюминиевая отливка
	Шпильки	Легированная сталь
	Уплотнения	Полиуретан, нитриловая резина

Все права защищены

Основные размеры

DNGB-320

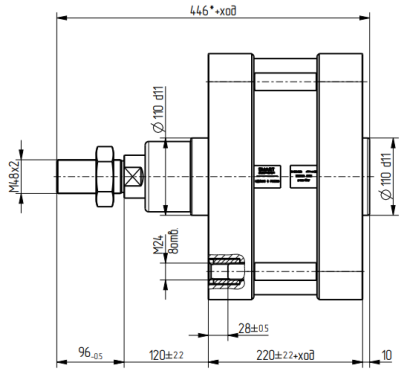

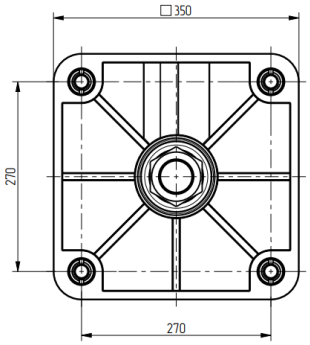

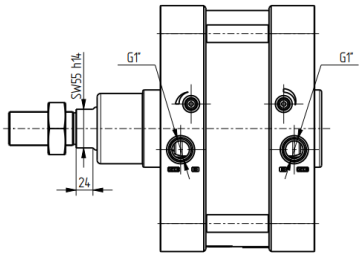

DNGB-400

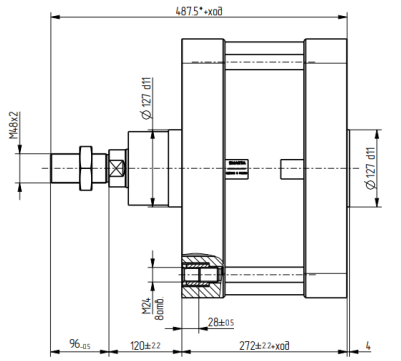

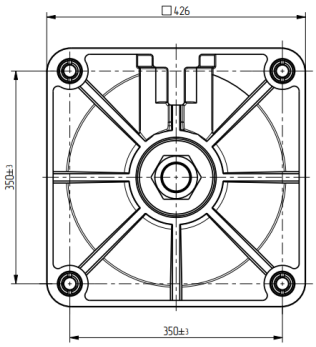

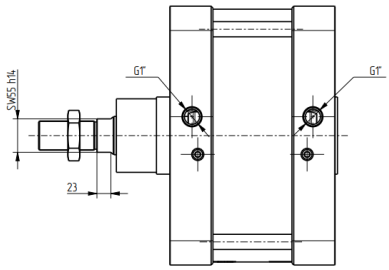

Данные для заказа – Переменный ход

Диаметр поршня, мм	Рабочий ход, мм	Номер для заказа	Код заказа
320	10 … 2 000	30001484	DNGB-320-...-PPV-A
400	10 … 570	30038432	DNGB-400-...-PPV-A

Версия 11.2026
Все права защищены

DSNUB-CR

Пневмоцилиндр из нержавеющей стали по ISO 6432

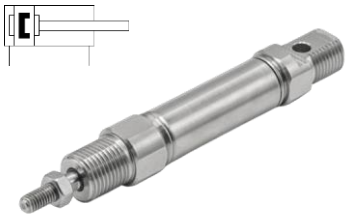

Описание

- Пневмоцилиндры Ø16…25 соответствуют стандарту ISO 6432;
- Исполнение всех частей пневмоцилиндра из нержавеющей стали обеспечивает высокую стойкость к коррозии;
- Крышки завальцованы в корпус пневмоцилиндра, что обеспечивает надёжность сборки и высокую герметичность

Характеристики

Диаметр поршня, мм	16	20	25	32	40
Соответствует стандарту	ISO 6432			-	
Тип	Двустороннего действия / Одностороннего действия				
Рабочая среда	Сжатый воздух по ISO 8573-1:2010 [7:4:4] (степень фильтрации 40 мкм)				
Рабочее давление, МПа	0,1…1,0				
Рабочая температура, °C	-20 … +80				
Положение монтажа	Любое				
Скорость перемещения, мм/сек	30…800				
Диапазон рабочего хода, мм **	10 … 500				
Резьба штока	M6	M8	M10x1,25		M12x1,25
Демпфирование	Упругие демпфирующие кольца				
Материал колбы	Нержавеющая сталь SS304				
Материал крышек	Нержавеющая сталь SS304				
Материал штока	Нержавеющая сталь SS316				
Материал уплотнений	NBR				
Пневматическое присоединение	M5	G1/8			G1/4

** Другая длина хода доступна по запросу

Система обозначений

□ - □ - □ - □ - □ - □

Серия
DSNUB

Материал
CR Нержавеющая сталь

Диаметр поршня
16 16 мм
20 20 мм
25 25мм
32 32 мм
40 40 мм

Рабочий ход (мм)
1 … 500

Тип демпфирования
P Упругое механическое

Опрос положения
A С помощью датчиков

Пример заказа: серия DSNUB, из нержавеющей стали, диаметр поршня 25 мм, ход штока 100 мм, с механическим демпфированием, с возможностью опроса положений.
Код заказа: **DSNUB-CR-25-100-P-A**

Все права защищены

Характеристики

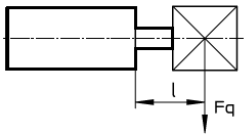

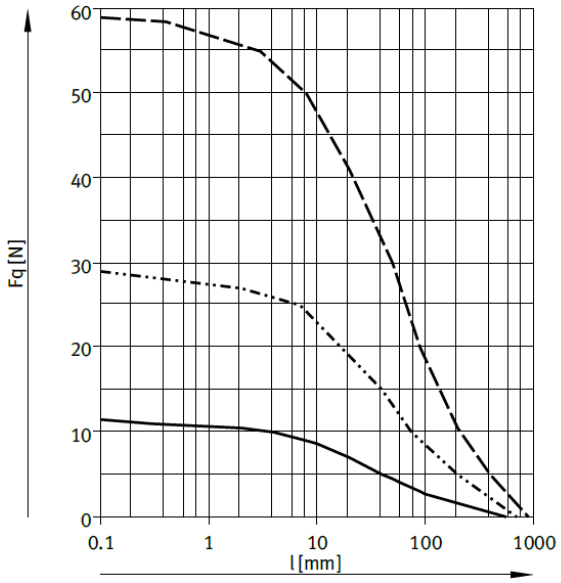

DSNUB-CR-16
DSNUB-CR-20
DSNUB-CR-25

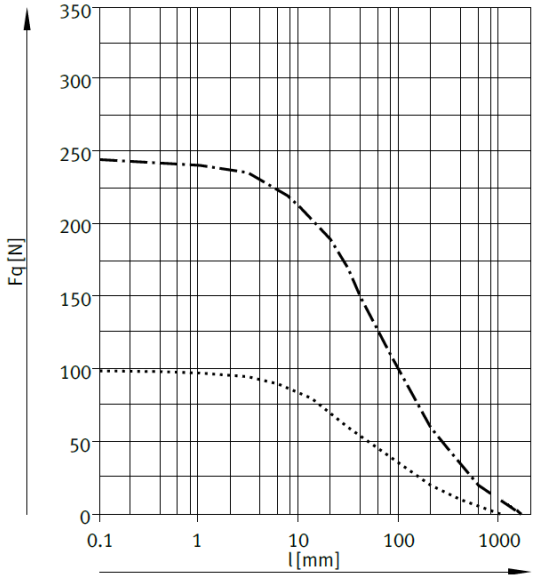

DSNUB-CR-32
DSNUB-CR-40

Версия 11.2026
Все права защищены

Основные размеры

DSNUB-CR-16

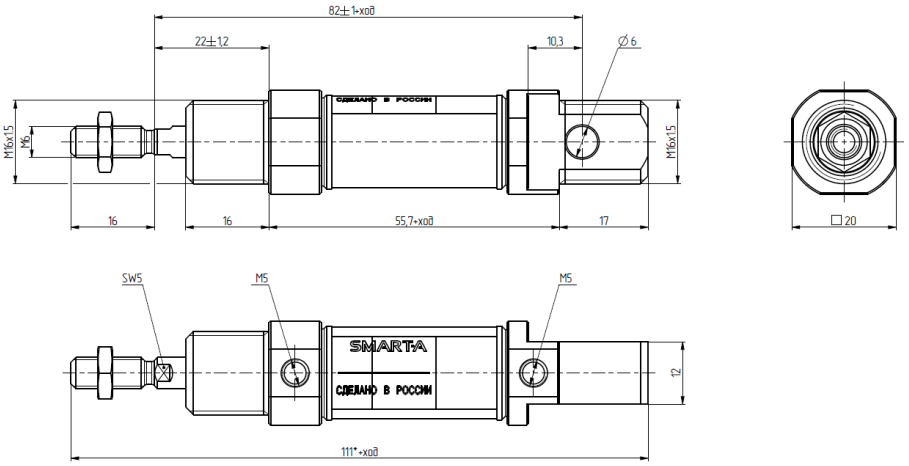

DSNUB-CR-20

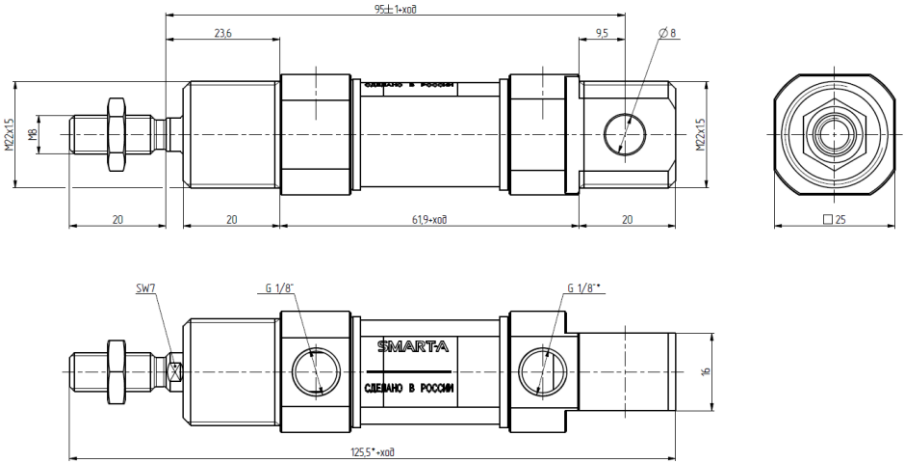

DSNUB-CR-25

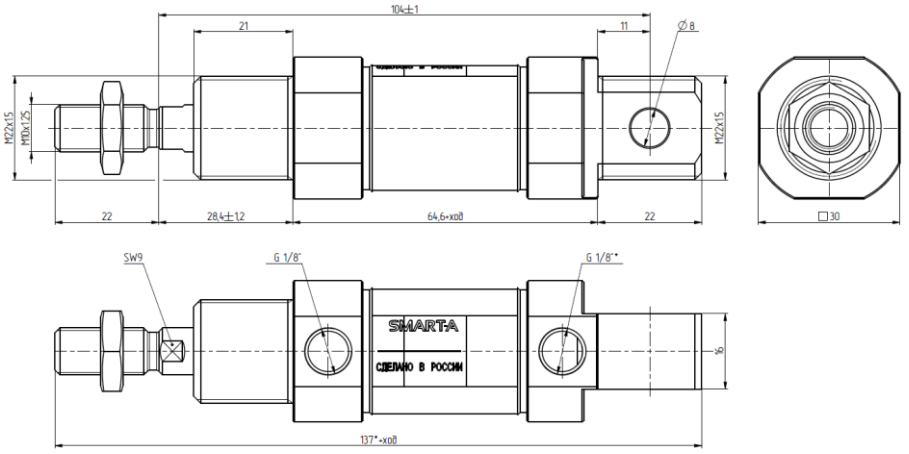

Основные размеры

DSNUB-CR-32

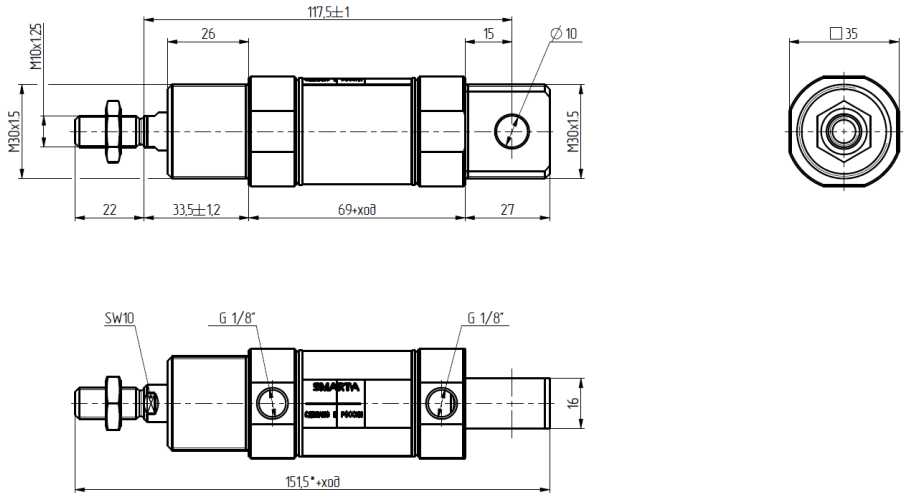

DSNUB-CR-40

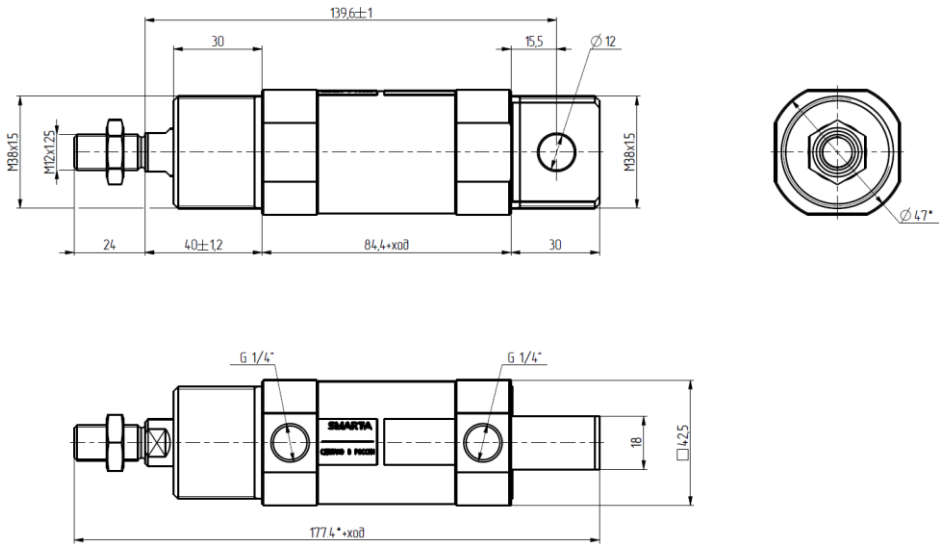

Версия 11.2026
Все права защищены

Данные для заказа

Диаметр поршня, мм	Рабочий ход, мм	Демпфирование	Номер для заказа	Код заказа
16	10 … 500	Упругое механическое	30047270	DSNUB-CR-16-…-P-A
20	10 … 500		30047271	DSNUB-CR-20-…-P-A
25	10 … 500		30047272	DSNUB-CR-25-…-P-A
32	10 … 500		30047273	DSNUB-CR-32-…-P-A
40	10 … 500		30047274	DSNUB-CR-40-…-P-A

Данные для заказа – Принадлежности штока

Вилка на шток



Материал	Номер для заказа	Код заказа
Нержавеющая сталь SS304	30030434	CRSG-M10x1.25
	30030435	CRSG-M12x1.25

Шарнирная головка



Материал	Номер для заказа	Код заказа
Нержавеющая сталь SS304	30055586	CRSGS-M6x1
	30055585	CRSGS-M8x1.25
	30030439	CRSGS-M10x1.25
	30030440	CRSGS-M12x1.25

Данные для заказа – Монтажные принадлежности

Гайка

DSNUB-CR-16…32



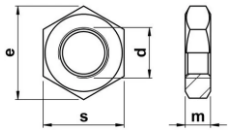

Для диаметра	Резьба	e	m	s	Номер для заказа	Код заказа
16	M16x1,5	26,75	8	24	30019255	DIN439-B-M16X1,5-A2-70
20, 25	M22x1,5	35,03	11	32	30016549	DIN439-B-M22X1,5-A2-50
32	M30x1,5	50,85	15	46	30053348	DIN439-B-M30x1,5-A2-50

DSNUB-CR-40



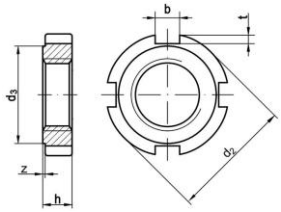

Для диаметра	Резьба	b	d2	d3	h	t	z	Номер для заказа	Код заказа
40	M38x1,5	8	58	50	11	3,5	0,5	30049741	M38x1,5 DIN1804-A2

Все права защищены

Данные для заказа – Дроссели и фитинги

Дроссель с обратным клапаном	Материал	Номер для заказа	Присоединение 1	Присоединение 2	Код заказа
	Нержавеющая сталь SS316	30037381	G1/8	Ø 4	SSC04-01S1G
		30023137	G1/8	Ø 6	SSC06-01S1G
		30023136	G1/8	Ø 8	SSC08-01S1G
		30038419	G1/4	Ø 6	SSC06-02S1G
		30023135	G1/4	Ø 8	SSC08-02S1G
		30036382	G1/4	Ø 10	SSC10-02S1G

Фитинги	Материал	Номер для заказа	Присоединение 1	Присоединение 2	Код заказа
	Нержавеющая сталь SS316	30000798	M5	Ø 4	SPC04-M5S1
		30000800	M5	Ø 6	SPC06-M5S1
		30000907	G1/8	Ø 4	SPC04-01S1G
		30000909	G1/8	Ø 6	SPC06-01S1G
		30000913	G1/8	Ø 8	SPC08-01S1G
		30000910	G1/4	Ø 6	SPC06-02S1G
		30000914	G1/4	Ø 8	SPC08-02S1G
		30000917	G1/4	Ø 10	SPC10-02S1G
		30001512	M5	Ø 4	SPL04-M5S1
		30001514	M5	Ø 6	SPL06-M5S1
		30001568	G1/8	Ø 4	SPL04-01S1G
		30001570	G1/8	Ø 6	SPL06-01S1G
		30001574	G1/8	Ø 8	SPL08-01S1G
		30001571	G1/4	Ø 6	SPL06-02S1G
		30001575	G1/4	Ø 8	SPL08-02S1G
		30001578	G1/4	Ø 10	SPL10-02S1G

Все права защищены

DNGB-CR

Пневмоцилиндр из нержавеющей стали по ISO 15552

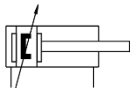



Описание

- Пневмоцилиндры соответствуют размерам по стандарту ISO 15552;
- Все части пневмоцилиндра выполнены из нержавеющей стали SS316;
- Доступны диаметры поршня 32…125 мм;
- Возможно изготовление нестандартных исполнений с удлинением штока и резьбы

Характеристики

Основные характеристики		32	40	50	63	80	100	125
Тип		Двустороннего действия						
Рабочая среда		Сжатый воздух по ISO 8573-1:2010 [7:4:4] (степень фильтрации 40 мкм)						
Рабочее давление, МПа		0,1 … 1,0						
Рабочая температура, ˚С		-20 … +80						
Пневматическое присоединение		G1/8	G1/4		G3/8		G1/2	
Резьба на штоке		M10x1,25	M12x1,25	M16x1,5	M16x1,5	M20x1,5	M20x1,5	M27x2
Теоретическое усилие при 0,6 МПа, Н	выдвижение	483	754	1 178	1 870	3 015	4 712	7 360
	втягивание	415	633	990	1 682	2 720	4 418	6 880
Демпфирование		Регулируемое пневматическое						
Материал колбы		Нержавеющая сталь SS316						
Материал крышек		Нержавеющая сталь SS316						
Материал уплотнений		Полиуретан (PU)						

Система обозначений

□ - □ - □ - □ - □ - □

Серия

DNGB	Цилиндр со шпильками

Материал

CR	Нержавеющая сталь SS316

Диаметр поршня

32	32 мм
40	40 мм
50	50 мм
63	63 мм
80	80 мм
100	100 мм
125	125 мм

Рабочий ход

10	10 мм
15	15 мм
…	
2 000	2 000 мм

Демпфирование

PPV	Регулируемое пневматическое

Опрос положения

A	С помощью датчиков

Пример заказа: серия DNGB-CR, из нержавеющей стали, диаметр поршня 63 мм, рабочий ход 200 мм, регулируемое демпфирование, опрос положения.
Код заказа: **DNGB-CR-63-200-PPV-A**

Все права защищены

Обзор периферии

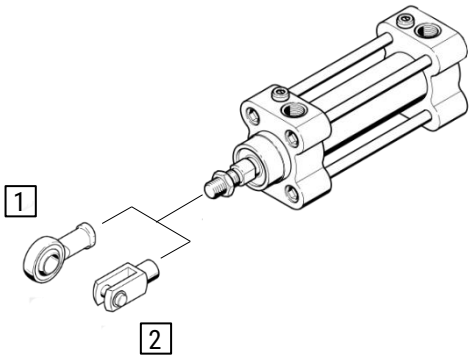

№ поз.	Тип	Описание
1	CRSG	Вилка на шток
2	CRSGS	Шарнирная головка

Основные размеры

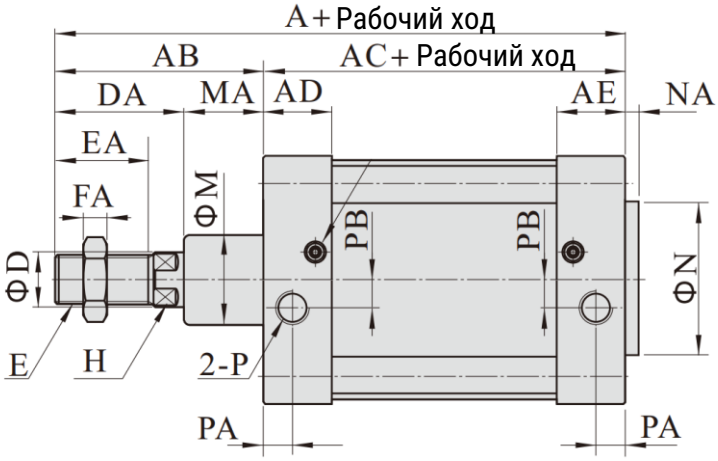

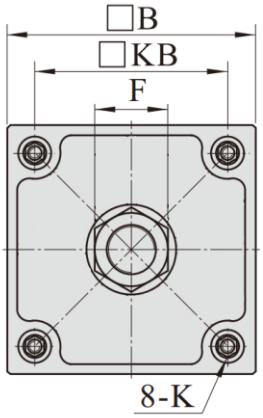

Ø поршня	A	AB	AC	AD	AE	B	D	DA	E	EA	F	FA	H	K	KB	M	MA	N	NA	P	PA	PB
32	142	48	94	27	27	47	12	29	M10x1,25	22	17	6	10	M6	32,5	30	19	30	3	G1/8	12	5,5
40	159	54	105	31	31	53	16	33	M12x1,25	24	17	7	13	M6	38	35	21	35	3,5	G1/4	15	6
50	175	69	106	31	31	65	20	42	M16x1,5	32	23	8	17	M8	46,5	40	27	40	3,5	G1/4	15,5	7,5
63	190	69	121	33	33	75	25	42	M16x1,5	32	23	8	17	M8	56,5	45	27	45	4	G3/8	16,5	7,5
80	214	86	128	36	36	95	25	53	M20x1,5	40	26	10	22	M10	72	45	33	45	4	G3/8	19	8,5
100	229	91	138	37	37	115	32	55	M20x1,5	40	26	10	22	M10	89	55	36	55	4	G1/2	18	9,5
125	279	119	160	45	45	140	40	79	M27x2	54	41	13,5	27	M12	110	60	40	60	4	G1/2	23	10

Данные для заказа

Диаметр поршня, мм	Рабочий ход, мм	Номер для заказа	Код заказа
32	10 … 2 000	30031380	DNGB-CR-32- … -PPV-A
40	10 … 2 000	30031062	DNGB-CR-40- … -PPV-A
50	10 … 2 000	30031350	DNGB-CR-50- … -PPV-A
63	10 … 2 000	30031750	DNGB-CR-63- … -PPV-A
80	10 … 2 000	30031108	DNGB-CR-80- … -PPV-A
100	10 … 2 000	30031763	DNGB-CR-100- … -PPV-A
125	10 … 2 000	30032157	DNGB-CR-125- … -PPV-A

Данные для заказа – Принадлежности штока

Вилка на шток	Материал	Номер для заказа	Код заказа
	Нержавеющая сталь SS304	30030434	CRSG-M10x1.25
		30030435	CRSG-M12x1.25
		30030436	CRSG-M16X1.5
		30030437	CRSG-M20x1.5
		30030438	CRSG-M27x2

Шарнирная головка	Материал	Номер для заказа	Код заказа
	Нержавеющая сталь SS304	30030439	CRSGS-M10x1.25
		30030440	CRSGS-M12x1.25
		30030441	CRSGS-M16X1.5
		30030442	CRSGS-M20x1.5
		30030443	CRSGS-M27x2

Версия 11.2026
Все права защищены

Данные для заказа – Запасные части

	Диаметр поршня	Номер для заказа	Код заказа
Ремкомплект	32	30018633	BDNT-32
	40	30018634	BDNT-40
	50	30018635	BDNT-50
	63	30023548	BDNT-63
	80	30023549	BDNT-80
	100	30018636	BDNT-100

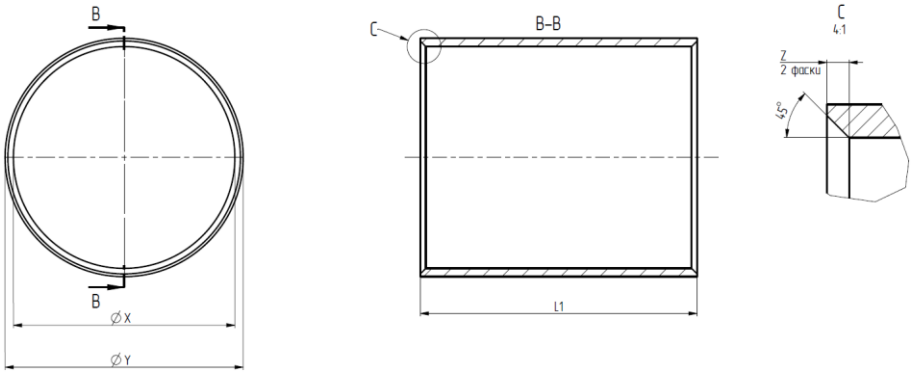

	Диаметр поршня	Номер для заказа	Код заказа	Максимальная длина L1	X H9	Y	Z
Колба	32	30036812	BDNG-CR-32-…-CV	1.500 мм	32	33,6	0,5
	40	30036813	BDNG-CR-40-…-CV		40	41,6	0,5
	50	30036814	BDNG-CR-50-…-CV		50	55	1
	63	30036815	BDNG-CR-63-…-CV		63	69	1,5
	80	30036816	BDNG-CR-80-…-CV		80	86	2
	100	30036817	BDNG-CR-100-…-CV		100	106	2
	125	30036818	BDNG-CR-125-…-CV		125	133	2

Данные для заказа – Дроссели с обратным клапаном

Дроссель с обратным клапаном	Материал	Номер для заказа	Присоединение 1	Присоединение 2	Код заказа
	Нержавеющая сталь SS316	30023137	G1/8	Ø 6	SSC06-01S1G
		30023136	G1/8	Ø 8	SSC08-01S1G
		30023135	G1/4	Ø 8	SSC08-02S1G
		30036382	G1/4	Ø 10	SSC10-02S1G
		30036385	G3/8	Ø 10	SSC10-03S1G
		30034872	G3/8	Ø 12	SSC12-03S1G
		30034871	G1/2	Ø 12	SSC12-04S1G

Данные для заказа – Фитинги

Фитинги	Материал	Номер для заказа	Присоединение 1	Присоединение 2	Код заказа
	Нержавеющая сталь SS316	30000909	G1/8	Ø 6	SPC06-01S1G
		30000913	G1/8	Ø 8	SPC08-01S1G
		30000914	G1/4	Ø 8	SPC08-02S1G
		30000917	G1/4	Ø 10	SPC10-02S1G
		30000918	G3/8	Ø 10	SPC10-03S1G
		30000921	G3/8	Ø 12	SPC12-03S1G
		30000922	G1/2	Ø 12	SPC12-04S1G
		30000929	G1/2	Ø 16	SPC16-04S1G
		30001570	G1/8	Ø 6	SPL06-01S1G
		30001574	G1/8	Ø 8	SPL08-01S1G
		30001575	G1/4	Ø 8	SPL08-02S1G
		30001578	G1/4	Ø 10	SPL10-02S1G
		30001579	G3/8	Ø 10	SPL10-03S1G
		30001582	G3/8	Ø 12	SPL12-03S1G
		30001583	G1/2	Ø 12	SPL12-04S1G
		30001590	G1/2	Ø 16	SPL16-04S1G

Все права защищены

SFM

Цилиндр с антиповоротной платформой



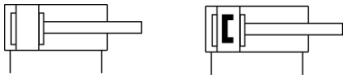

Характеристики

Диаметр поршня, мм	20	25	32	40
Тип	Двустороннего действия			
Рабочая среда	Сжатый воздух по ISO 8573-1:2010 [7:4:4] (степень фильтрации 40 мкм)			
Рабочее давление, МПа	0,1…1,0			
Испытательное давление, МПа	1,5			
Рабочая температура, °C	-20…+8 (без замерзания)			
Скорость перемещения, мм/с	30…500			
Тип демпфирования	Упругие демпфирующие кольца			
Присоединительная резьба	M5		G1/8	

Система обозначений

[ ][ ] x [ ] - [ ]

Серия

SFM

Диаметр поршня

20	20 мм
25	25 мм
32	32 мм
40	40 мм

Опрос положения

	Без опроса
S	С помощью датчиков

Рабочий ход (мм)

5
10
….
100

Пример заказа: цилиндр серии SFM с направляющими, диаметр поршня 25 мм, ход штока 20 мм, с возможностью опроса положений, G резьба.
Код заказа: **SFM25x20-S**

Обзор периферии

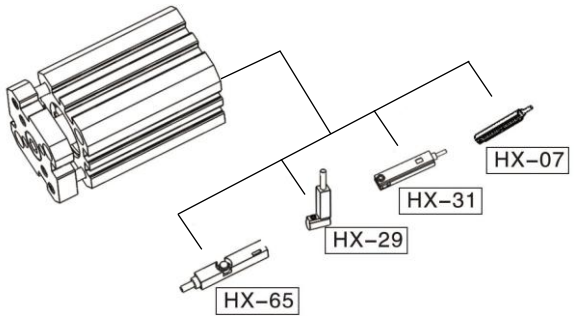

Примечание: для малых ходов рекомендуется использовать компактные датчики HX-29.

Версия 11.2026
Все права защищены

Ход штока

Диаметр поршня, мм		Стандартный ход, мм	Максимальный ход, мм
Двустороннего действия	20…40	5 10 15 20 25 30 35 40 45 50 55 60 70 75 80 90 100	100

Примечание: У цилиндра, имеющего нестандартный ход, будут те же размеры, что и у ближайшего цилиндра с бóльшим стандартным ходом. Например, для цилиндра с ходом 27 мм размеры будут аналогичны размерам цилиндра с ходом 30 мм.

Чтобы узнать о возможности заказа цилиндра с ходом больше, чем максимально допустимый, пожалуйста, свяжитесь с нами.

Конструкция

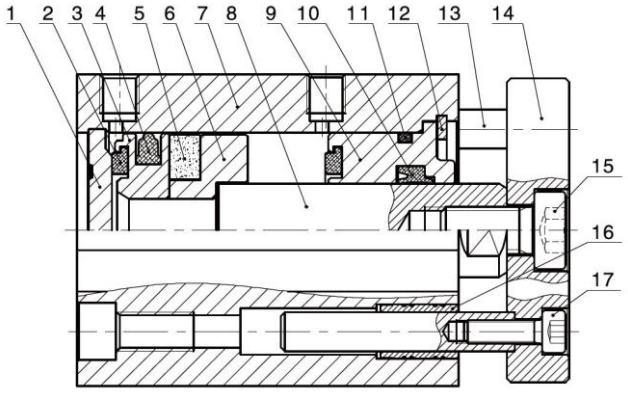

Поз.	Деталь	Материал
1	Задняя крышка	Алюминиевый сплав
2	Демпфирующее уплотнение	Полимер
3	Поршень	Алюминиевый сплав
4	Уплотнение поршня	NBR
5	Магнит	
6	Поршень	Алюминиевый сплав
7	Колба	Алюминиевый сплав
8	Шток	Нержавеющая сталь/ Углеродистая сталь
9	Передняя крышка	Алюминиевый сплав
10	Уплотнение штока	TPU
11	Уплотнительное кольцо	NBR
12	Стопорное кольцо	Пружинная сталь
13	Направляющие	Нержавеющая сталь
14	Траверса	Алюминиевый сплав
15	Винт с шестигранной головкой	Углеродистая сталь
16	Подшипник скольжения	Латунь
17	Винт с шестигранной головкой	Углеродистая сталь

Основные размеры

SFM-20…25

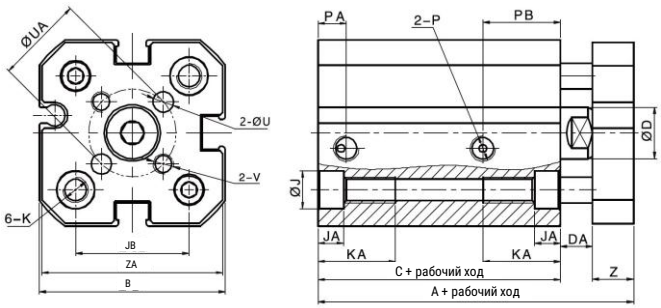

Ø поршня	A	B	C	D	DA	J	JA	JB	K	KA	P	PA	PB	U	UA	V	Z	ZA
20	51	36	37	10	6	7,3	5	22	M5 сквозн. отв. Ø4,2	15	M5	5,5	15	4	17	M4	8	35
25	53	40	39	12	6	7,3	5	26	M5 сквозн. отв. Ø4,2	15	M5	5,5	17	5	22	M5	8	39

SFM-32…40

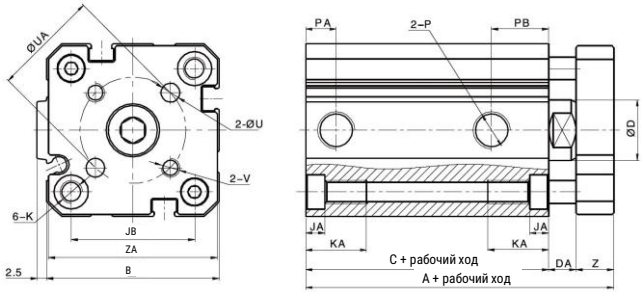

Ø поршня	A	B	C	D	DA	J	JA	JB	K	KA	P	PA	PB	U	UA	V	Z	ZA
32	61	45,5	44	16	7	9	5	32,5	M6 сквозн. отв. Ø5,2	16	G1/8	8	15	5	28	M5	10	44,5
40	62,5	53	45	16	7,5	9	5	38	M6 сквозн. отв. Ø5,2	16	G1/8	9,5	16,5	5	33	M5	10	52

Все права защищены

Данные для заказа

Диаметр поршня, мм	Рабочий ход, мм	Номер для заказа	Код заказа
20	5	30015912	SFM20x5-S
	10	30016447	SFM20x10-S
	15	30025136	SFM20x15-S
	20	30014353	SFM20x20-S
	25	30022697	SFM20x25-S
	30	30013998	SFM20x30-S
	35	30053855	SFM20x35-S
	40	30015986	SFM20x40-S
	45		SFM20x45-S
	50	30013995	SFM20x50-S
	55	30041820	SFM20x55-S
	60	30002076	SFM20x60-S
	70	30002077	SFM20x70-S
	75		SFM20x75-S
	80	30002075	SFM20x80-S
	90		SFM20x90-S
	100	30020443	SFM20x100-S

Диаметр поршня, мм	Рабочий ход, мм	Номер для заказа	Код заказа
25	5		SFM25x5-S
	10	30032696	SFM25x10-S
	15	30031385	SFM25x15-S
	20	30014057	SFM25x20-S
	25	30015700	SFM25x25-S
	30	30015767	SFM25x30-S
	35	30031136	SFM25x35-S
	40	30001385	SFM25x40-S
	45		SFM25x45-S
	50	30015766	SFM25x50-S
	55		SFM25x55-S
	60	30014196	SFM25x60-S
	70	30015811	SFM25x70-S
	75		SFM25x75-S
	80	30015768	SFM25x80-S
	90		SFM25x90-S
	100	30029037	SFM25x100-S

Диаметр поршня, мм	Рабочий ход, мм	Номер для заказа	Код заказа
32	5	30022008	SFM32x5-S
	10	30015941	SFM32x10-S
	15	30015978	SFM32x15-S
	20	30001224	SFM32x20-S
	25	30042464	SFM32x25-S
	30	30051104	SFM32x30-S
	35		SFM32x35-S
	40	30015982	SFM32x40-S
	45		SFM32x45-S
	50	30016332	SFM32x50-S
	55		SFM32x55-S
	60	30001223	SFM32x60-S
	70		SFM32x70-S
	75		SFM32x75-S
	80	30020592	SFM32x80-S
	90		SFM32x90-S
	100	30043286	SFM32x100-S

Диаметр поршня, мм	Рабочий ход, мм	Номер для заказа	Код заказа
40	5	30024651	SFM40x5-S
	10	30011776	SFM40x10-S
	15		SFM40x15-S
	20	30024652	SFM40x20-S
	25	30020563	SFM40x25-S
	30	30026659	SFM40x30-S
	35		SFM40x35-S
	40	30049169	SFM40x40-S
	45		SFM40x45-S
	50	30022703	SFM40x50-S
	55		SFM40x55-S
	60	30015735	SFM40x60-S
	70		SFM40x70-S
	75		SFM40x75-S
	80	30024740	SFM40x80-S
	90		SFM40x90-S
	100	30014162	SFM40x100-S

Версия 11.2026
Все права защищены

SQN

Компактный цилиндр



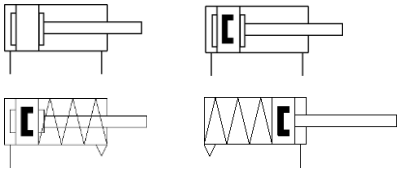

Характеристики

Диаметр поршня, мм	12	16	20	25	32	40	50	63	80	100	125	140
Тип	Двустороннего действия / Одностороннего действия											
Диапазон рабочего хода, мм	5…150											
Рабочая среда	Сжатый воздух по ISO 8573-1:2010 [7:4:4] (степень фильтрации 40 мкм)											
Рабочее давление, МПа	0,1…1,0 (двусторонний) / 0,2…1,0 (односторонний)											
Испытательное давление, МПа	1,5											
Рабочая температура, °C	-20…+70 (без замерзания)											
Тип демпфирования	Упругие демпфирующие кольца											
Присоединительная резьба	M5				G1/8		G1/4		G3/8			

Система обозначений

			X		-		-		-						

Серия

SQN	

Исполнение пневмоцилиндра

	Базовая версия
D	Двусторонний шток
J	Двусторонний шток с регулировкой хода
SA	Одностороннего действия, нормально выдвинутый шток
SB	Одностороннего действия, нормально втянутый шток

Диаметр поршня

12	12 мм
16	16 мм
20	20 мм
25	25 мм
32	32 мм
40	40 мм
50	50 мм
63	63 мм
80	80 мм
100	100 мм
125	125 мм
140	140 мм

Рабочий ход (мм)

5
10
15
20
…
300

Регулировка хода

	Нет регулировки
10	10 мм
20	20 мм
30	30 мм
40	40 мм
50	50 мм

Опрос положения

	Без опроса
S	С помощью датчиков

Резьба на штоке

	Внутренняя
M	Наружная

Пример заказа: Серия SQN, диаметр поршня 32 мм, ход штока 50 мм, с возможностью опроса положений, наружная резьба на штоке.
Код заказа: **SQN32x50-S-M**

Все права защищены

Конструкция

Без магнита

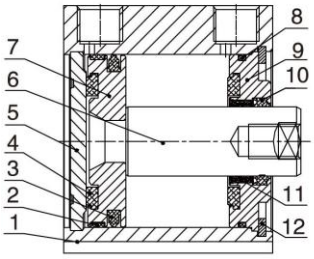

С магнитом

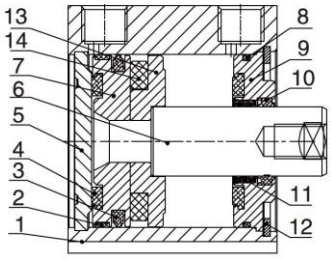

Поз.	Деталь	Материал
1	Колба	Алюминиевый сплав
2	Направляющая лента	PTFE
3	Уплотнение поршня	NBR
4	Демпфирующее кольцо	NBR
5	Задняя крышка	Алюминий
6	Шток	Сталь S45c с твёрдым хромированием
7	Поршень	Алюминиевый сплав
8	Уплотнение	NBR
9	Передняя крышка	Алюминиевый сплав
10	Уплотнение штока	TPU
11	Подшипник	Бронзо-графитовый
12	Стопорное кольцо	Сталь
13	Держатель магнита	Алюминиевый сплав
14	Магнит	

Обзор периферии

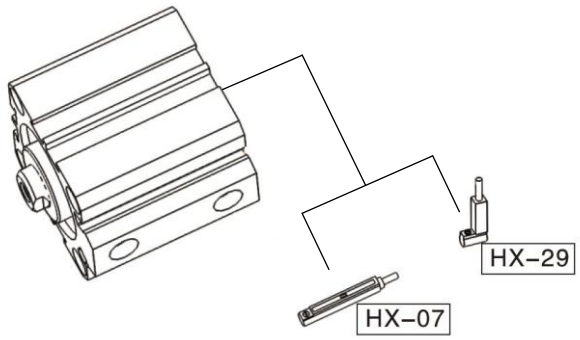

Примечание: Для пневмоцилиндров с малым ходом рекомендуется использовать компактные датчики HX-29 чтобы избегать возможного наложения зон срабатывания датчиков.

Рабочий ход

Диаметр поршня, мм		Стандартный ход, мм	Максимальный ход, мм
Двустороннего действия	12…16	5 10 15 20 25 30 35 40 45 50	50
	20…25	5 10 15 20 25 30 35 40 45 50 60 70 75 80 90 100 110 120 130 140 150	150
	32…100	5 10 15 20 25 30 35 40 45 50 60 70 75 80 90 100	100
	125…140	10 20 30 40 50 75 100 125 150 175 200 250 300	300
Одностороннего действия	12…16	5 10 15 20	20
	20…63	5 10 15 20 25 30	30

Примечание: У цилиндра, имеющего нестандартный ход, будут те же размеры, что и у ближайшего цилиндра с бóльшим стандартным ходом. Например, для цилиндра с ходом штока 27 мм будут размеры аналогичные размерам цилиндра с ходом штока 30 мм.

Для заказа цилиндра с ходом больше, чем максимально допустимый, пожалуйста, свяжитесь с нами.

Все права защищены

Основные размеры

Ø12…25 (без магнита)

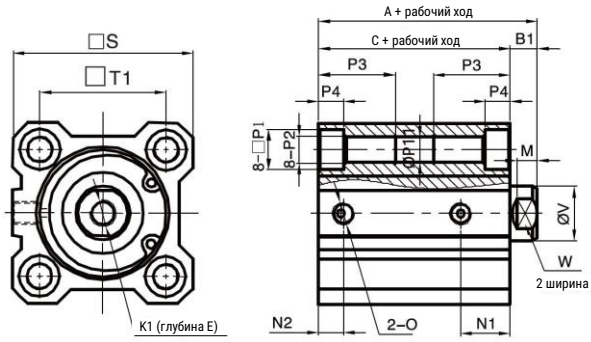

Ø поршня	Без магнита						С магнитом				B1	E	M
	A		C		N1	N2	A	C	N1	N2			
Ход	≤50	≥60	≤50	≥60									
12	20,5	-	17	-	7,5	5	31,5	28	9	5	3,5	6	3,5
16	22	-	18,5	-	8	5,5	34	30,5	9,5	5,5	3,5	8	3
20	24	34	19,5	29,5	9	5,5	36	31,5	9,5	5,5	4,5	7	4
25	27,5	37,5	22,5		11	5,5	37,5	32,5	11	5,5	5	12	4,5

Ø поршня	K1	O	P1	P11	P2	P3	P4	S	T1	T2	V	W
12	M3	M5	6	3,4	M4	11	3,5	25	15,5	22	6	5
16	M4	M5	6	3,4	M4	11	3,5	29	20	28	8	6
20	M5	M5	9	5,5	M6	17	5,5	36	25,5	36	10	8
25	M6	M5	9	5,5	M6	17	5,5	40	28	40	12	10

Ø12 (с магнитом)

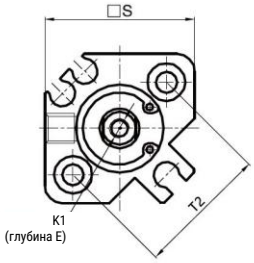

Ø16…25 (с магнитом)

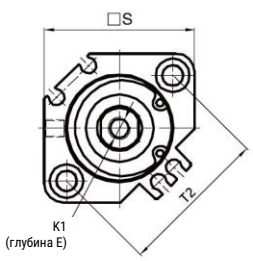

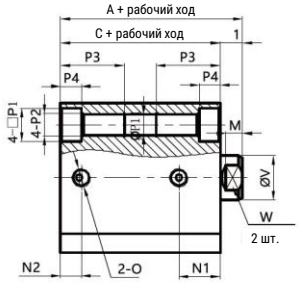

Ø32…100

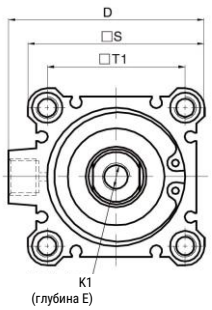

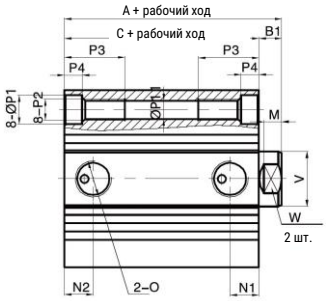

Ø поршня		Без магнита						С магнитом				B1	D	E
		A		C		N1	N2	A	C	N1	N2			
Ход		≤50	≥60	≤50	≥60									
32	Ход=5	30	40	23	33	7,5	6,5	40	33	10,5	7,5	7	49,5	13
	Ход>5					10,5	7,5							
40		36,5	46,5	29,5	39,5	11	8	46,5	39,5	11	8	7	57	13
50	Ход=5	38,5	48,5	30,5	40,5	9	9	48,5	40,5	10,5	10,5	8	71	15
	Ход>5					10,5	10,5							
63	Ход=5	44	54	36	46	14	9,5	54	46	15	10,5	8	84	15
	Ход>5					15	10,5							
80		53,5	63,5	43,5	53,5	16	14	63,5	53,5	16	14	10	104	20
100		65	75	53	63	20	17,5	75	63	20	17,5	12	123,5	26

Ø поршня	M	K1	O	P1	P11	P2	P3	P4	S	T1	V	W
32	6	M8	G1/8	9	5,5	M6	17	5,5	45	34	16	14
40	6	M8	G1/8	9	5,5	M6	17	5,5	52	40	16	14
50	6,5	M10	G1/4	10,5	6,6	M8	22	6,5	64	50	20	17
63	6,5	M10	G1/4	14	9	M10	28,5	9	77	60	20	17
80	8,5	M16	G3/8	17	11	M12	35,5	11	98	77	25	22
100	9,5	M20	G3/8	17	11	M12	35,5	11	117	94	32	27

Все права защищены

Основные размеры

SQNSA 12…25 (без магнита)

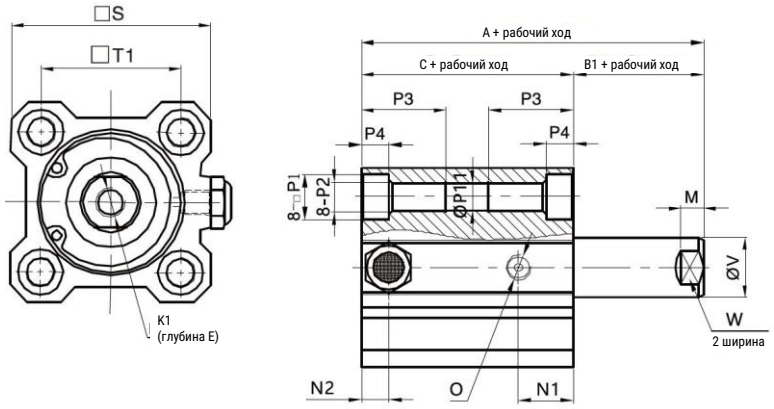

SQNSB 12…25 (без магнита)

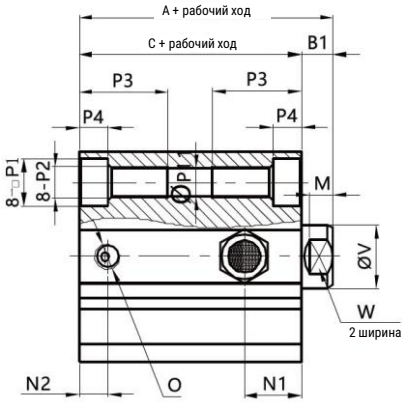

SQNSA 12…25 (с магнитом)

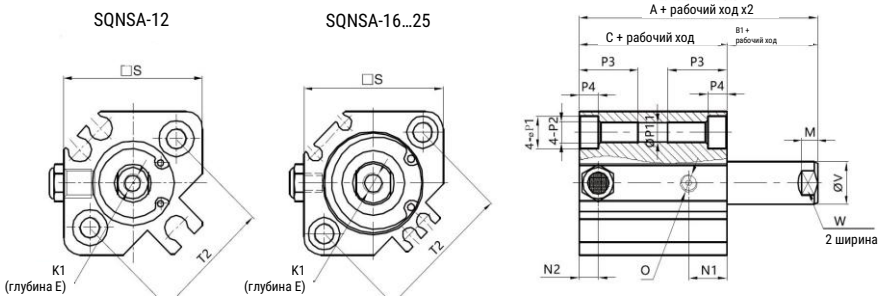

SQNSB 12…25 (с магнитом)

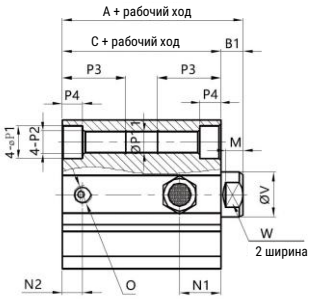

SQNSA 32…63

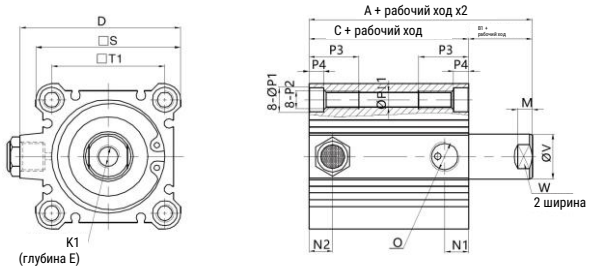

SQNSB 32…63

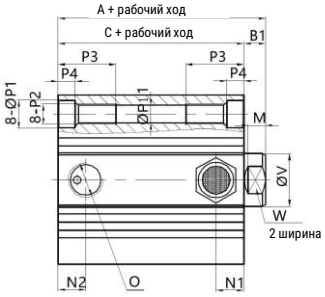

Ø поршня	SQNSA/SQNSB без магнита							
	A			C			N1	N2
Ход	5/10	15/20	25/30	5/10	15/20	25/30		
12	25,5	30,5	-	22	27	-	7,5	5
16	27	32	-	23,5	28,5	-	8	5,5
20	29	34	39	24,5	29,5	34,5	9	5,5
25	32,5	37,5	42,5	27,5	32,5	37,5	11	5,5
32	35	40	45	28	33	38	10,5	7,5
40	41,5	46,5	51,5	34,5	39,5	44,5	11	8
50	48,5	53,5	58,5	40,5	45,5	50,5	10,5	10,5
63	54	59	64	46	51	56	15	10,5

Ø поршня	SQNSA/SQNSB с магнитом							
	A			C			N1	N2
Ход	5/10	15/20	25/30	5/10	15/20	25/30		
12	36,5	41,5	-	33	38	-	9	5
16	39	44	-	35,5	40,5	-	9,5	5,5
20	41	46	51	36,5	41,5	46,5	9,5	5,5
25	42,5	47,5	52,5	37,5	42,5	47,5	11	5,5
32	45	50	55	38	43	48	10,5	7,5
40	51,5	56,5	61,5	44,5	49,5	54,5	11	8
50	58,5	63,5	68,5	50,5	55,5	60,5	10,5	10,5
63	64	69	74	56	61	66	15	10,5

Ø поршня	B1	D	E	O	P1	P11	P2	P3	P4
12	3,5	-	6	M5	6	3,4	M4	11	3,5
16	3,5	-	8	M5	6	3,4	M4	11	3,5
20	4,5	-	7	M5	9	5,5	M6	17	5,5
25	5	-	12	M5	9	5,5	M6	17	5,5
32	7	49,5	13	G1/8	9	5,5	M6	17	5,5
40	7	57	13	G1/8	9	5,5	M6	17	5,5
50	8	71	15	G1/4	10,5	6,6	M8	22	6,5
63	8	84	15	G1/4	14	9	M10	28,5	9

Ø поршня	K1	M	S	T1	T2	V	W
12	M3	3,5	25	15,5	22	6	5
16	M4	3	29	20	28	8	6
20	M5	4	36	25,5	36	10	8
25	M6	4,5	40	28	40	12	10
32	M8	6	45	34	-	16	14
40	M8	6	52	40	-	16	14
50	M10	6,5	64	50	-	20	17
63	M10	6,5	77	60	-	20	17

Версия 11.2026
Все права защищены

Основные размеры

SQND Ø12...25 (без магнита)

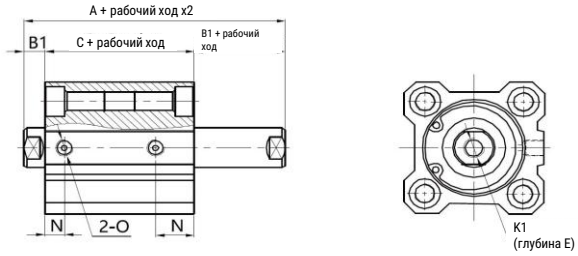

SQND Ø12...25 (с магнитом)

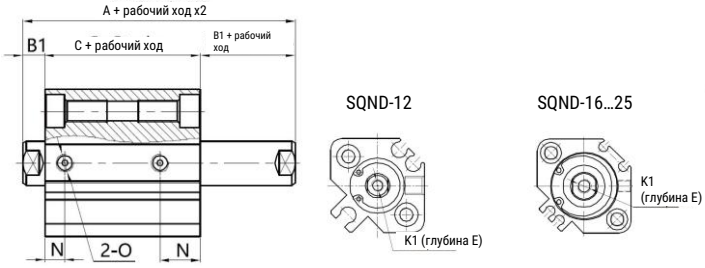

SQND Ø32...100

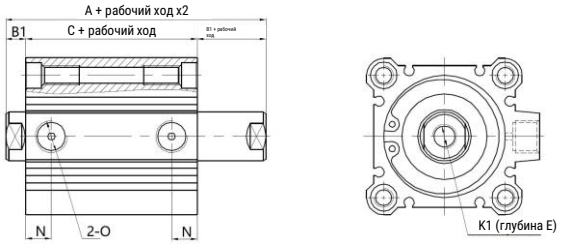

Ø поршня	A		C		B1	E	N
	Без магнита	С магнитом	Без магнита	С магнитом			
12	32,2	39,4	25,2	32,4	3,5	6	9
16	33	43	26	36	3,5	8	9,5
20	35	47	26	38	4,5	7	9,5
25	39	49	29	39	5	9,5 (ход =5) 12 (ход >5)	11
32	44,5	54,5	30,5	40,5	7	9 (ход =10) 13 (ход >10)	10
40	54	64	40	50	7	11 (ход =10) 13 (ход >10)	13
50	56,5	66,5	40,5	50,5	8	12 (ход =10) 15 (ход >10)	13,5
63	58	68	42	52	8	12 (ход =10) 15 (ход >10)	16
80	71	81	51	61	10	14 (ход =15) 20 (ход >15)	16
100	84,5	94,5	60,5	70,5	12	20 (ход =25) 26 (ход >25)	21

SQNJ Ø12...25 (без магнита)



SQNJ Ø12...25 (с магнитом)

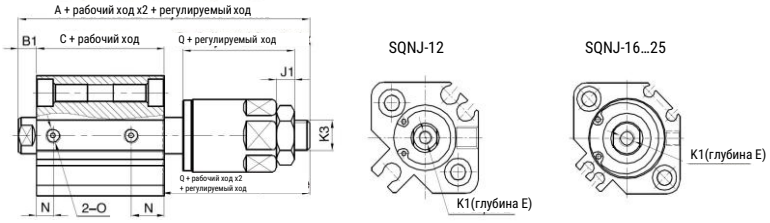

SQNJ Ø32...100

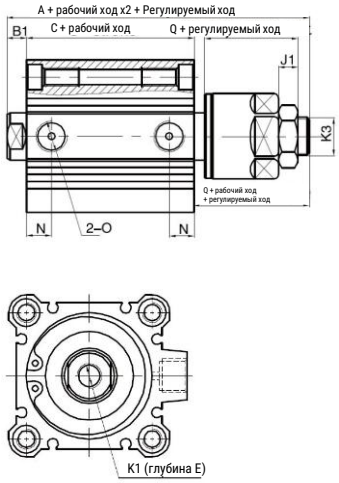

Ø поршня	A		C		B1	E	N	Q	J1	K3
	Без магнита	С магнитом	Без магнита	С магнитом						
12	45,2	52,4	25,2	32,4	3,5	6	9	17	4	M5
16	50	60	26	36	3,5	8	9,5	21	5	M6
20	55	67	26	38	4,5	7	9,5	25	6	M8
25	61,5	71,5	29	39	5	9,5 (ход =5) 12 (ход >5)	11	28	6	M10x1,25
32	67	77	30,5	40,5	7	9 (ход =10) 13 (ход >10)	10	30	8	M14x1,5
40	75,5	85,5	40	50	7	11 (ход =10) 13 (ход >10)	13	29	8	M14x1,5
50	80,5	90,5	40,5	50,5	8	12 (ход =10) 15 (ход >10)	13,5	32	1	M18x1,5
63	82	92	42	52	8	12 (ход =10) 15 (ход >10)	16	32	1	M18x1,5
80	97,3	107,3	51	61	10	14 (ход =15) 20 (ход >15)	16	37	13	M22x1,5
100	106,5	116,5	60,5	70,5	12	20 (ход =25) 26 (ход >25)	21	37	13	M26x1,5

Основные размеры

SQN125…140

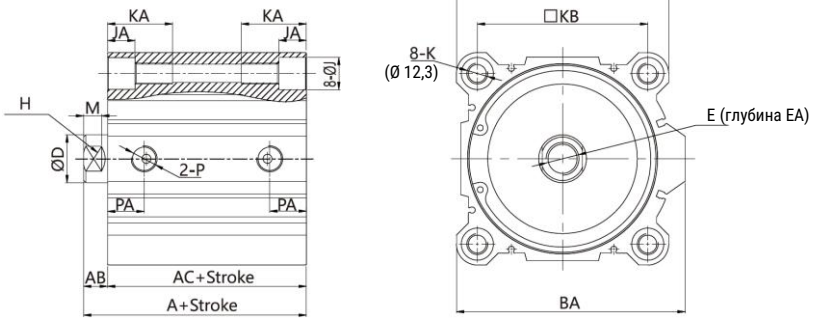

Ø поршня	A	AB	AC	B	BA	D	E	EA		H	J	JA	K	KA	KB	P	PA	M
								St≤10	St>10									
125	99	16	83	142	153	32	M22	22,5	30	27	21,5	18,4	M14	43,5	114	G3/8	24,5	12
140	99	16	83	158	168	32	M22	22,5	30	27	21,5	18,4	M14	43,5	128	G3/8	24,5	12

SQND125…140

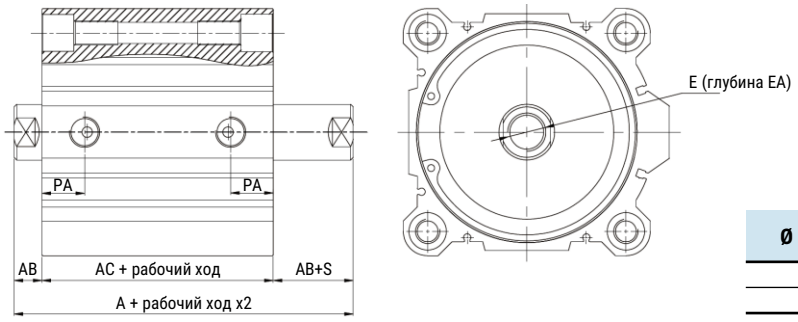

Ø поршня	A	AB	AC	E	EA		PA
					St≤10	St>10	
125	115	16	83	M22	22,5	30	24,5
140	115	16	83	M22	22,5	30	24,5

SQNJ125…140

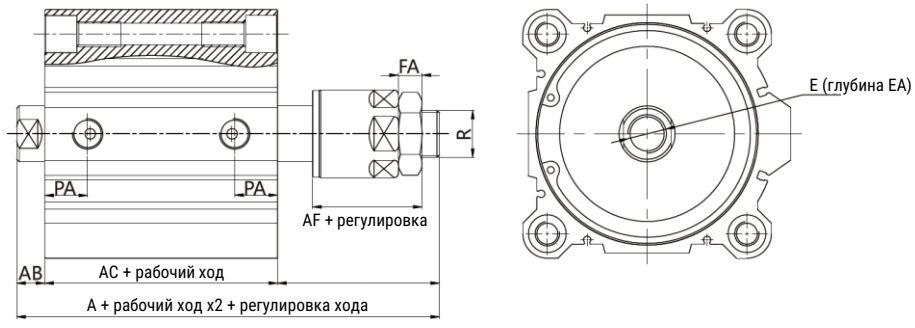

Ø поршня	A	AB	AC	AF	E	EA		FA	PA	R
						St≤10	St>10			
125	140,8	16	83	42,5	M22	22,5	30	13,5	24,5	M27
140	140,8	16	83	42,5	M22	22,5	30	13,5	24,5	M27

SMARTA
www.smarta.ru
8 (800) 550 3487
Версия 11.2026
Все права защищены

Основные размеры – Наружная резьба штока

SQN Ø12…100

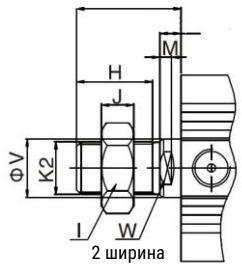

Ø поршня	B2 **	F **	H	I	J	K2	M	V	W
12	14	3,5	9	8	4	M5	3,5	6	5
16	15,5	3,5	10	10	5	M6	3	8	6
20	18,5	4,5	12	12	6	M8	4	10	8
25	22,5	5	15	17	6	M10x1,25	4,5	12	10
32	28,5	5	20,5	19	8	M14x1,5	4	16	14
40	28,5	5	20,5	19	8	M14x1,5	4	16	14
50	33,5	5	26	27	11	M18x1,5	4	20	17
63	33,5	5	26	27	11	M18x1,5	4	20	17
80	42,5	8	32,5	32	13	M22x1,5	6	25	22
100	43,5	8	32,5	32	13	M26x1,5	5,5	32	27

** Примечание: Для пневмоцилиндров одностороннего действия SQNSA к размерам B2 и F необходимо прибавлять размер выдвинутого штока.

SQN Ø125…140

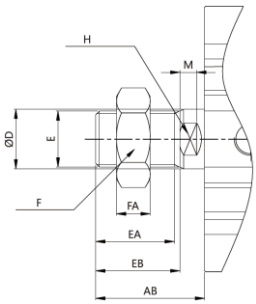

Ø поршня	AB	D	AF	E	EA	EB	F	FA	H	M
125	58	32	42,5	M30x1,5	42	45	45	18	27	9
140	58	32	42,5	M30x1,5	42	45	45	18	27	9

Все права защищены

Принадлежности

SQN12...25

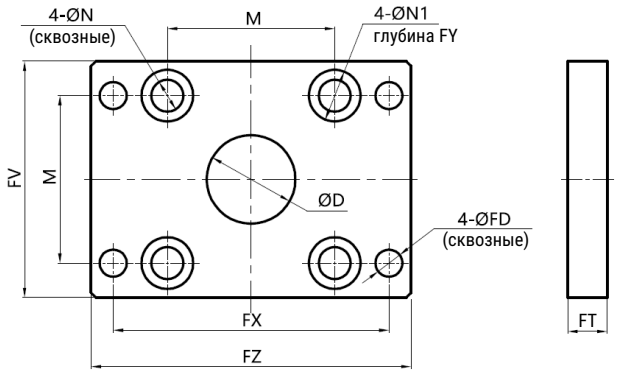

Номер для заказа	Код заказа	M	N	N1	FD	FT	FV	FX	FY	FZ	D	Винты (4 шт.)
30068741	FJ-SQN32FA	34	6,5	10,5	5,5	8	48	56	4,3	65	23	M6x16
30068742	FJ-SQN40FA	40	6,5	10,5	5,5	8	54	62	4,3	72	29	M6x16
30068743	FJ-SQN50FA	50	8,5	13,5	6,5	9	67	76	5,3	89	36	M6x16
30068744	FJ-SQN63FA	60	10,5	16,5	9	10	80	92	6,3	108	36	M10x20
30068746	FJ-SQN80FA	77	12,5	18,5	11	12	99	116	7,5	134	44	M12x25
30068747	FJ-SQN100FA	94	12,5	18,5	11	12	117	136	7,5	154	60	M12x25

SQN12...25

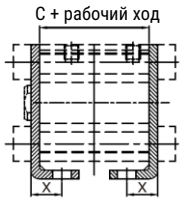

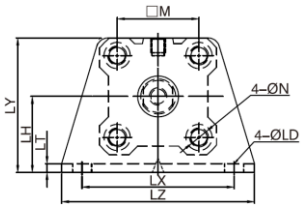

SQN32...25

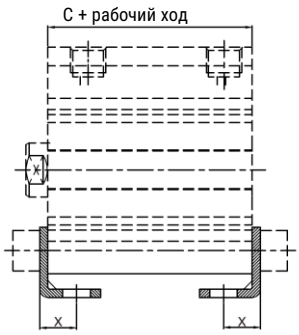

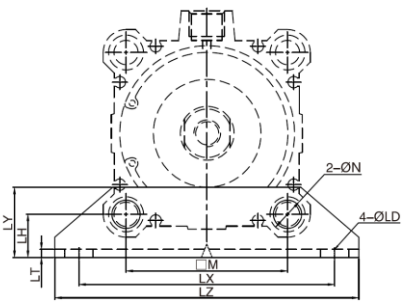

Номер для заказа	Код заказа	C			M	N	X	LD	LH	LT	LX	LY	LZ
		Без магнита		С магнитом									
		St ≤ 50	St ≥ 60										
30068748	FJ-SQN12LB	17	-	28	15,5	4,5	8	4,5	17	2	34	29,5	44
30068749	FJ-SQN16LB	18,5	-	30,5	20	4,5	8	4,5	19	2	38	33,5	48
30068750	FJ-SQN20LB	19,5	29,5	31,5	25,5	6,5	9,2	6,5	24	3	48	42	62
30068751	FJ-SQN25LB	22,5	32,5	32,5	28	6,5	10,7	6,5	26	3	52	46	66
30068752	FJ-SQN32LB	23	33	33	34	6,5	11,2	6,5	13	3	57	20	71
30068753	FJ-SQN40LB	29,5	39,5	39,5	40	6,5	11,2	6,5	13	3	64	20	78
30068754	FJ-SQN50LB	30,5	40,5	40,5	50	8,5	12,2	8,5	14	3	79	22	95
30068755	FJ-SQN63LB	36	48	46	60	10,5	13,7	10,5	16	3	95	26	113
30068756	FJ-SQN80LB	43,5	53,5	53,5	77	13	16,5	13	20,5	4,5	118	32	140
30068758	FJ-SQN100LB	53	63	63	94	13	23	13	24	6	137	36	162

Версия 11.2026
Все права защищены

Данные для заказа – Стандартный ход, внутренняя резьба штока

Диаметр поршня, мм	Рабочий ход, мм	Номер для заказа	Код заказа
12	5	30005258	SQN12x5-S
	10	30005259	SQN12x10-S
	15	30005260	SQN12x15-S
	20	30005261	SQN12x20-S
	25	30005262	SQN12x25-S
	30	30005263	SQN12x30-S
	35	30005264	SQN12x35-S
	40	30005265	SQN12x40-S
	45	30005266	SQN12x45-S
	50	30005267	SQN12x50-S

Диаметр поршня, мм	Рабочий ход, мм	Номер для заказа	Код заказа
16	5	30005268	SQN16x5-S
	10	30005269	SQN16x10-S
	15	30005270	SQN16x15-S
	20	30005271	SQN16x20-S
	25	30005272	SQN16x25-S
	30	30005273	SQN16x30-S
	35	30005274	SQN16x35-S
	40	30005275	SQN16x40-S
	45	30005276	SQN16x45-S
	50	30002073	SQN16x50-S

Диаметр поршня, мм	Рабочий ход, мм	Номер для заказа	Код заказа
20	5	30005277	SQN20x5-S
	10	30005278	SQN20x10-S
	15	30005279	SQN20x15-S
	20	30005280	SQN20x20-S
	25	30005281	SQN20x25-S
	30	30005282	SQN20x30-S
	35	30005283	SQN20x35-S
	40	30005284	SQN20x40-S
	45	30005285	SQN20x45-S
	50	30005286	SQN20x50-S
	60	30005288	SQN20x60-S
	70	30005290	SQN20x70-S
	75	30005291	SQN20x75-S
	80	30005292	SQN20x80-S
	90	30005294	SQN20x90-S
	100	30005296	SQN20x100-S
	110		SQN20x1100-S
	120		SQN20x120-S
	130		SQN20x130-S
	140		SQN20x140-S
	150	30005298	SQN20x150-S

Диаметр поршня, мм	Рабочий ход, мм	Номер для заказа	Код заказа
25	5	30005299	SQN25x5-S
	10	30005300	SQN25x10-S
	15	30005301	SQN25x15-S
	20	30005302	SQN25x20-S
	25	30005303	SQN25x25-S
	30	30005304	SQN25x30-S
	35	30005305	SQN25x35-S
	40	30005306	SQN25x40-S
	45	30005307	SQN25x45-S
	50	30005308	SQN25x50-S
	60	30005310	SQN25x60-S
	70	30005312	SQN25x70-S
	75	30005313	SQN25x75-S
	80	30005314	SQN25x80-S
	90	30005316	SQN25x90-S
	100	30005318	SQN25x100-S
	110		SQN25x110-S
	120		SQN25x120-S
	130		SQN25x130-S
	140		SQN25x140-S
	150	30005320	SQN25x150-S

Диаметр поршня, мм	Рабочий ход, мм	Номер для заказа	Код заказа
32	5	30005321	SQN32x5-S
	10	30005322	SQN32x10-S
	15	30005323	SQN32x15-S
	20	30005324	SQN32x20-S
	25	30005325	SQN32x25-S
	30	30005326	SQN32x30-S
	35	30005327	SQN32x35-S
	40	30005328	SQN32x40-S
	45	30005329	SQN32x45-S
	50	30005330	SQN32x50-S
	60	30005332	SQN32x60-S
	70	30005334	SQN32x70-S
	75	30005335	SQN32x75-S
	80	30005336	SQN32x80-S
	90	30005338	SQN32x90-S
	100	30005340	SQN32x100-S

Диаметр поршня, мм	Рабочий ход, мм	Номер для заказа	Код заказа
40	5	30005341	SQN40x5-S
	10	30005342	SQN40x10-S
	15	30005343	SQN40x15-S
	20	30005344	SQN40x20-S
	25	30005345	SQN40x25-S
	30	30005346	SQN40x30-S
	35	30005347	SQN40x35-S
	40	30005348	SQN40x40-S
	45	30005349	SQN40x45-S
	50	30005350	SQN40x50-S
	60	30005352	SQN40x60-S
	70	30005354	SQN40x70-S
	75	30005355	SQN40x75-S
	80	30005356	SQN40x80-S
	90	30005358	SQN40x90-S
	100	30005360	SQN40x100-S

Диаметр поршня, мм	Рабочий ход, мм	Номер для заказа	Код заказа
50	5	30005361	SQN50x5-S
	10	30005362	SQN50x10-S
	15	30005363	SQN50x15-S
	20	30005364	SQN50x20-S
	25	30005365	SQN50x25-S
	30	30005366	SQN50x30-S
	35	30005367	SQN50x35-S
	40	30005368	SQN50x40-S
	45	30005369	SQN50x45-S
	50	30005370	SQN50x50-S
	60	30005372	SQN50x60-S
	70	30005374	SQN50x70-S
	75	30005375	SQN50x75-S
	80	30005376	SQN50x80-S
	90	30005378	SQN50x90-S
	100	30005380	SQN50x100-S

Диаметр поршня, мм	Рабочий ход, мм	Номер для заказа	Код заказа
63	5	30005381	SQN63x5-S
	10	30005382	SQN63x10-S
	15	30005383	SQN63x15-S
	20	30005384	SQN63x20-S
	25	30005385	SQN63x25-S
	30	30005386	SQN63x30-S
	35	30005387	SQN63x35-S
	40	30005388	SQN63x40-S
	45	30005389	SQN63x45-S
	50	30005390	SQN63x50-S
	60	30005392	SQN63x60-S
	70	30005394	SQN63x70-S
	75	30049677	SQN63x75-S
	80	30005396	SQN63x80-S
	90	30005398	SQN63x90-S
	100	30005400	SQN63x100-S

Все права защищены

Данные для заказа – Стандартный ход, внутренняя резьба штока

Диаметр поршня, мм	Рабочий ход, мм	Номер для заказа	Код заказа
80	5	30005401	SQN80x5-S
	10	30005402	SQN80x10-S
	15	30005403	SQN80x15-S
	20	30005404	SQN80x20-S
	25	30005405	SQN80x25-S
	30	30005406	SQN80x30-S
	35	30005407	SQN80x35-S
	40	30005408	SQN80x40-S
	45	30005409	SQN80x45-S
	50	30005410	SQN80x50-S
	60	30005412	SQN80x60-S
	70	30005414	SQN80x70-S
	75	30005415	SQN80x75-S
	80	30005416	SQN80x80-S
	90	30005418	SQN80x90-S
	100	30005420	SQN80x100-S

Диаметр поршня, мм	Рабочий ход, мм	Номер для заказа	Код заказа
100	5	30005421	SQN100x5-S
	10	30005422	SQN100x10-S
	15	30005423	SQN100x15-S
	20	30005424	SQN100x20-S
	25	30005425	SQN100x25-S
	30	30005426	SQN100x30-S
	35	30005427	SQN100x35-S
	40	30005428	SQN100x40-S
	45	30005429	SQN100x45-S
	50	30005430	SQN100x50-S
	60	30005432	SQN100x60-S
	70	30005434	SQN100x70-S
	75	30005435	SQN100x75-S
	80	30005436	SQN100x80-S
	90	30005438	SQN100x90-S
	100	30005440	SQN100x100-S

Диаметр поршня, мм	Рабочий ход, мм	Номер для заказа	Код заказа
125	10		SQN125x10-S
	20		SQN125x20-S
	30		SQN1250x30-S
	40		SQN125x40-S
	50		SQN125x50-S
	75		SQN125x75-S
	100		SQN125x100-S
	125		SQN125x125-S
	150		SQN125x150-S
	175		SQN125x175-S
	200		SQN125x200-S
	250		SQN125x250-S
	300		SQN125x300-S

Диаметр поршня, мм	Рабочий ход, мм	Номер для заказа	Код заказа
140	10		SQN140x10-S
	20		SQN140x20-S
	30		SQN140x30-S
	40		SQN140x40-S
	50		SQN140x50-S
	75		SQN140x75-S
	100		SQN140x100-S
	125		SQN140x125-S
	150		SQN140x150-S
	175		SQN140x175-S
	200		SQN140x200-S
	250		SQN140x250-S
	300		SQN140x300-S

Версия 11.2026
Все права защищены

Данные для заказа – Стандартный ход, наружная резьба штока

Диаметр поршня, мм	Рабочий ход, мм	Номер для заказа	Код заказа
12	5	30005441	SQN12x5-S-M
	10	30005442	SQN12x10-S-M
	15	30005443	SQN12x15-S-M
	20	30005444	SQN12x20-S-M
	25	30005445	SQN12x25-S-M
	30	30005446	SQN12x30-S-M
	35	30005447	SQN12x35-S-M
	40	30005448	SQN12x40-S-M
	45	30005449	SQN12x45-S-M
	50	30005450	SQN12x50-S-M

Диаметр поршня, мм	Рабочий ход, мм	Номер для заказа	Код заказа
16	5	30005451	SQN16x5-S-M
	10	30005452	SQN16x10-S-M
	15	30005453	SQN16x15-S-M
	20	30005454	SQN16x20-S-M
	25	30005455	SQN16x25-S-M
	30	30005456	SQN16x30-S-M
	35	30005457	SQN16x35-S-M
	40	30005458	SQN16x40-S-M
	45	30005459	SQN16x45-S-M
	50	30005460	SQN16x50-S-M

Диаметр поршня, мм	Рабочий ход, мм	Номер для заказа	Код заказа
20	5	30005277	SQN20x5-S-M
	10	30005278	SQN20x10-S-M
	15	30005279	SQN20x15-S-M
	20	30005280	SQN20x20-S-M
	25	30005281	SQN20x25-S-M
	30	30005282	SQN20x30-S-M
	35	30005283	SQN20x35-S-M
	40	30005284	SQN20x40-S-M
	45	30005285	SQN20x45-S-M
	50	30005286	SQN20x50-S-M
	60	30005288	SQN20x60-S-M
	70	30005290	SQN20x70-S-M
	75	30005291	SQN20x75-S-M
	80	30005292	SQN20x80-S-M
	90	30005294	SQN20x80-S-M
	100	30005296	SQN20x100-S-M
	110		SQN20x110-S-M
	120		SQN20x120-S-M
	130		SQN20x130-S-M
	140		SQN20x140-S-M
	150	30005298	SQN20x150-S-M

Диаметр поршня, мм	Рабочий ход, мм	Номер для заказа	Код заказа
25	5	30005483	SQN25x5-S-M
	10	30005484	SQN25x10-S-M
	15	30005485	SQN25x15-S-M
	20	30005486	SQN25x20-S-M
	25	30005487	SQN25x25-S-M
	30	30005488	SQN25x30-S-M
	35	30005489	SQN25x35-S-M
	40	30005490	SQN25x40-S-M
	45	30005491	SQN25x45-S-M
	50	30005492	SQN25x50-S-M
	60	30005494	SQN25x60-S-M
	70	30005496	SQN25x70-S-M
	75	30005497	SQN25x75-S-M
	80	30005498	SQN25x80-S-M
	90	30005500	SQN25x90-S-M
	100	30005502	SQN25x100-S-M
	110		SQN25x110-S-M
	120		SQN25x120-S-M
	130		SQN25x130-S-M
	140		SQN25x140-S-M
	150	30005504	SQN25x150-S-M

Диаметр поршня, мм	Рабочий ход, мм	Номер для заказа	Код заказа
32	5	30005505	SQN32x5-S-M
	10	30005506	SQN32x10-S-M
	15	30005507	SQN32x15-S-M
	20	30005508	SQN32x20-S-M
	25	30005509	SQN32x25-S-M
	30	30005510	SQN32x30-S-M
	35	30005511	SQN32x35-S-M
	40	30005512	SQN32x40-S-M
	45	30005513	SQN32x45-S-M
	50	30005514	SQN32x50-S-M
	60	30005516	SQN32x60-S-M
	70	30005518	SQN32x70-S-M
	75	30005519	SQN32x75-S-M
	80	30005520	SQN32x80-S-M
	90	30005522	SQN32x90-S-M
	100	30005524	SQN32x100-S-M

Диаметр поршня, мм	Рабочий ход, мм	Номер для заказа	Код заказа
40	5	30005525	SQN40x5-S-M
	10	30005526	SQN40x10-S-M
	15	30005527	SQN40x15-S-M
	20	30005528	SQN40x20-S-M
	25	30005529	SQN40x25-S-M
	30	30005530	SQN40x30-S-M
	35	30005531	SQN40x35-S-M
	40	30005532	SQN40x40-S-M
	45	30005533	SQN40x45-S-M
	50	30005534	SQN40x50-S-M
	60	30005536	SQN40x60-S-M
	70	30005538	SQN40x70-S-M
	75	30005539	SQN40x75-S-M
	80	30005540	SQN40x80-S-M
	90	30005542	SQN40x90-S-M
	100	30005544	SQN40x100-S-M

Диаметр поршня, мм	Рабочий ход, мм	Номер для заказа	Код заказа
50	5	30005545	SQN50x5-S-M
	10	30005546	SQN50x10-S-M
	15	30005547	SQN50x15-S-M
	20	30005548	SQN50x20-S-M
	25	30005549	SQN50x25-S-M
	30	30005550	SQN50x30-S-M
	35	30005551	SQN50x35-S-M
	40	30005552	SQN50x40-S-M
	45	30005553	SQN50x45-S-M
	50	30005554	SQN50x50-S-M
	60	30005556	SQN50x60-S-M
	70	30005558	SQN50x70-S-M
	75	30005559	SQN50x75-S-M
	80	30005560	SQN50x80-S-M
	90	30005562	SQN50x90-S-M
	100	30005564	SQN50x100-S-M

Диаметр поршня, мм	Рабочий ход, мм	Номер для заказа	Код заказа
63	5	30005565	SQN63x5-S-M
	10	30005566	SQN63x10-S-M
	15	30005567	SQN63x15-S-M
	20	30005568	SQN63x20-S-M
	25	30005569	SQN63x25-S-M
	30	30005570	SQN63x30-S-M
	35	30005571	SQN63x35-S-M
	40	30005572	SQN63x40-S-M
	45	30005573	SQN63x45-S-M
	50	30005574	SQN63x50-S-M
	60	30005576	SQN63x60-S-M
	70	30005578	SQN63x70-S-M
	75	30005579	SQN63x75-S-M
	80	30005580	SQN63x80-S-M
	90	30005582	SQN63x90-S-M
	100	30005584	SQN63x100-S-M

Все права защищены

Данные для заказа – Стандартный ход, наружная резьба штока

Диаметр поршня, мм	Рабочий ход, мм	Номер для заказа	Код заказа
80	5	30005585	SQN80x5-S-M
	10	30005586	SQN80x10-S-M
	15	30005587	SQN80x15-S-M
	20	30005588	SQN80x20-S-M
	25	30005589	SQN80x25-S-M
	30	30005590	SQN80x30-S-M
	35	30005591	SQN80x35-S-M
	40	30005592	SQN80x40-S-M
	45	30005593	SQN80x45-S-M
	50	30005594	SQN80x50-S-M
	60	30005596	SQN80x60-S-M
	70	30005598	SQN80x70-S-M
	75	30005599	SQN80x75-S-M
	80	30005600	SQN80x80-S-M
	90	30005602	SQN80x90-S-M
	100	30005604	SQN80x100-S-M

Диаметр поршня, мм	Рабочий ход, мм	Номер для заказа	Код заказа
100	5	30005605	SQN100x5-S-M
	10	30005606	SQN100x10-S-M
	15	30005607	SQN100x15-S-M
	20	30005608	SQN100x20-S-M
	25	30005609	SQN100x25-S-M
	30	30005610	SQN100x30-S-M
	35	30005611	SQN100x35-S-M
	40	30005612	SQN100x40-S-M
	45	30005613	SQN100x45-S-M
	50	30005614	SQN100x50-S-M
	60	30005616	SQN100x60-S-M
	70	30005618	SQN100x70-S-M
	75	30005619	SQN100x75-S-M
	80	30005620	SQN100x80-S-M
	90	30005622	SQN100x90-S-M
	100	30005624	SQN100x100-S-M

Диаметр поршня, мм	Рабочий ход, мм	Номер для заказа	Код заказа
125	10		SQN125x10-S-M
	20		SQN125x20-S-M
	30		SQN1250x30-S-M
	40		SQN125x40-S-M
	50		SQN125x50-S-M
	75		SQN125x75-S-M
	100		SQN125x100-S-M
	125		SQN125x125-S-M
	150		SQN125x150-S-M
	175		SQN125x175-S-M
	200		SQN125x200-S-M
	250		SQN125x250-S-M
	300		SQN125x300-S-M

Диаметр поршня, мм	Рабочий ход, мм	Номер для заказа	Код заказа
140	10		SQN140x10-S-M
	20		SQN140x20-S-M
	30		SQN140x30-S-M
	40		SQN140x40-S-M
	50		SQN140x50-S-M
	75		SQN140x75-S-M
	100		SQN140x100-S-M
	125		SQN140x125-S-M
	150		SQN140x150-S-M
	175		SQN140x175-S-M
	200		SQN140x200-S-M
	250		SQN140x250-S-M
	300		SQN140x300-S-M

Все права защищены

SQM

Цилиндр с антиповоротной платформой

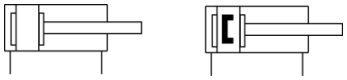



Технические характеристики

Диаметр поршня, мм	12	16	20	25	32	40
Тип	Двустороннего действия					
Рабочая среда	Сжатый воздух по ISO 8573-1:2010 [7:4:4] (степень фильтрации 40 мкм)					
Рабочее давление, МПа	0,1…1,0					
Испытательное давление, МПа	1,5					
Рабочая температура, °C	-20…+70 (без замерзания)					
Скорость перемещения, мм/с	30…500					
Допуск для рабочего хода	$^{+1,0}_{0}$					
Тип демпфирования	Упругие демпфирующие кольца					
Точность линейного перемещения	±0,2°		±0,1°			
Присоединительная резьба	M5				G1/8	

Система обозначений

		X		-		-			

Серия

SQM	

Диаметр поршня

12	12 мм
16	16 мм
20	20 мм
25	25 мм
32	32 мм
40	40 мм

Рабочий ход (мм)

5	5 мм
10	10 мм
15	15 мм
…	
100	100 мм

Опрос положения

	Без опроса
S	С помощью датчиков

Тип резьбы

	Резьба G

Пример заказа: пневмоцилиндр серии SQM, диаметр поршня 25 мм, ход штока 20 мм, с возможностью опроса положений, G резьба.
Код заказа: **SQM25x20-S**

Ход штока

Диаметр поршня, мм	Стандартный ход, мм	Максимальный ход, мм
12 …16	5 10 15 20 25 30	30
20…25	5 10 15 20 25 30 35 40 45 50	50
32…40	5 10 15 20 25 30 35 40 45 50 75 100	100

Примечание:
У цилиндра, имеющего нестандартный ход, будут те же размеры, что и у ближайшего цилиндра с бóльшим стандартным ходом. Например, для цилиндра с ходом штока 27 мм будут размеры аналогичные размерам цилиндра с ходом штока 30 мм.

Для заказа цилиндра с ходом больше, чем максимально допустимый, пожалуйста, свяжитесь с нами

Все права защищены

Обзор периферии

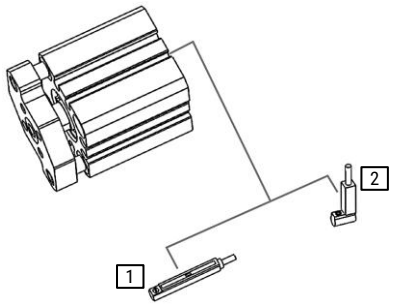

№ поз.	Тип	Описание
1	HX-07...	Датчик положения для С-паза
2	HX-29...	Датчик положения для С-паза компактный

Примечание: Для пневмоцилиндров с малым ходом рекомендуется использовать компактные датчики HX-29 (в связи с ограниченным пространством для установки)

Конструкция

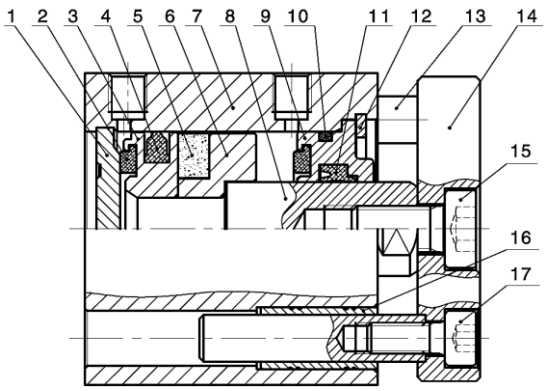

Поз.	Деталь	Материал
1	Задняя крышка	Алюминиевый сплав
2	Демпфирующее уплотнение	TPU
3	Поршень	Алюминиевый сплав
4	Уплотнение поршня	NBR
5	Магнит	
6	Держатель магнита	Алюминиевый сплав
7	Колба	Алюминиевый сплав
8	Шток	Углеродистая сталь
9	Передняя крышка	Алюминиевый сплав
10	Уплотнительное кольцо	NBR
11	Уплотнение штока	TPU
12	Стопорное кольцо	Пружинная сталь
13	Направляющая	Нержавеющая сталь
14	Траверса	Алюминиевый сплав
15	Винт с шестигранной головкой	Углеродистая сталь
16	Подшипник скольжения	Латунь
17	Винт с шестигранной головкой	Углеродистая сталь

Основные размеры

Ø 12 ... 25

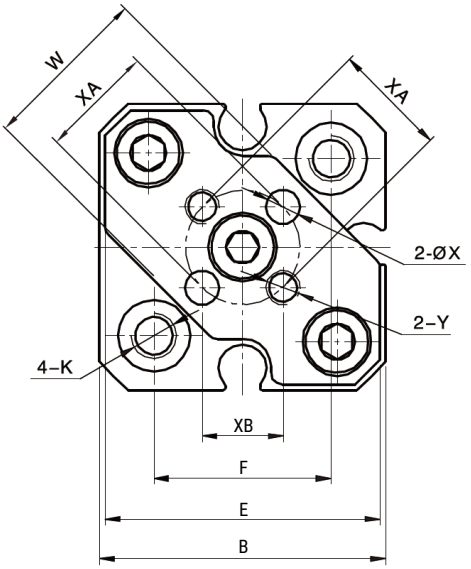

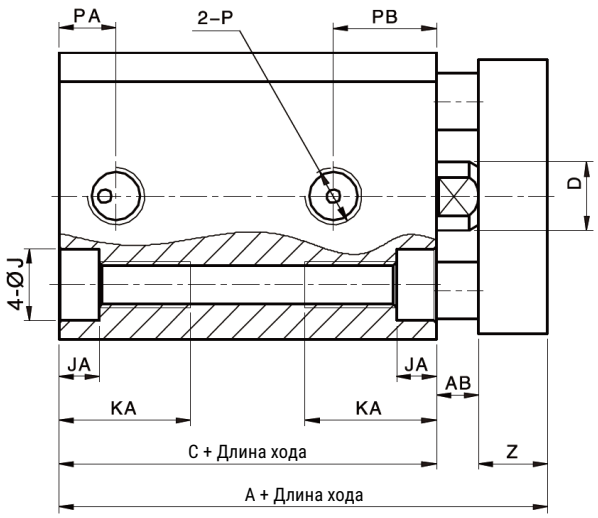

Ø поршня	A		C		AB	B	D	E	F	J	JA	K	KA	P	PA	PB		W	X	XA	XB	Y	Z
	без магнита	с магнитом	без магнита	с магнитом																			
12	26,5	37,5	17	28	3,5	25	6	24	15,5	6,3	3,5	M4, сквоз.отв.Ø3,4	11,5	M5	5	7,5	9	15	3	10	7,1	M3	6
16	28	40	18,5	30,5	3,5	29	8	28	20	6,5	3,5	M4 сквоз.отв.Ø3,4	11,5	M5	5,5	8	9,5	21	3	14	9,9	M3	6
20	32	44	19,5	31,5	4,5	36	10	35	25,5	9	7	M6 сквоз.отв.Ø5,2	18	M5	5,5	9	9	26	4	17	12	M4	8
25	32,5	45,5	22,5	32,5	5	40	12	39	28	9	7	M6 сквоз.отв.Ø5,2	17,5	M5	5,5	11	11	29	5	22	15,6	M5	8

Версия 11.2026
Все права защищены

Основные размеры

Ø 32 … 40

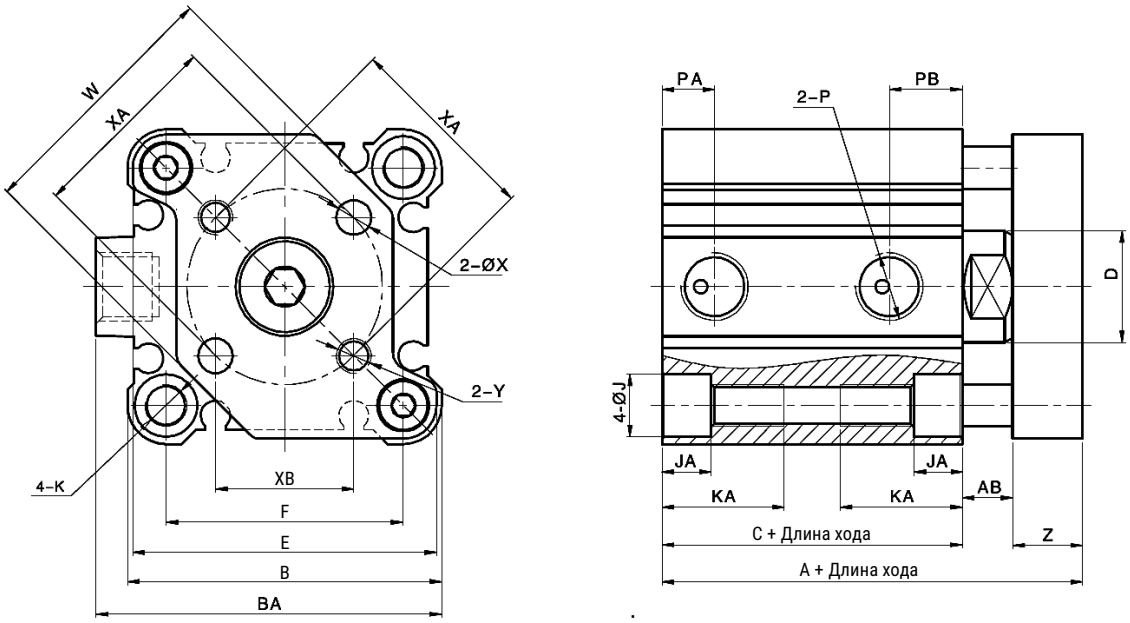

Ø поршня	A		C		AB	B	BA	D	E	F	J	JA	K	KA	P	PA	PB	W	X	XA	XB	Y	Z
	без магнита	с магнитом	без магнита	с магнитом																			
32	40	50	23	33	7	45	49,5	16	43,5	34	9	3	M6 сквоз.отв.Ø5,2	17,5	G1/8	7,5	10,5	37	5	28	19,8	M5	10
40	46,5	56,5	29,5	39,5	7	52	57	16	50,5	40	9	3	M6 сквоз.отв.Ø5,2	17,5	G1/8	8	11	46	5	33	23,3	M5	10

Данные для заказа

Диаметр поршня, мм	Рабочий ход, мм	Номер для заказа	Код заказа
12	5	30006582	SQM12x5-S
	10	30006583	SQM12x10-S
	15	30006584	SQM12x15-S
	20	30006585	SQM12x20-S
	25	30006586	SQM12x25-S
	30	30006587	SQM12x30-S

Диаметр поршня, мм	Рабочий ход, мм	Номер для заказа	Код заказа
16	5	30006588	SQM16x5-S
	10	30006589	SQM16x10-S
	15	30006590	SQM16x15-S
	20	30006591	SQM16x20-S
	25	30006592	SQM16x25-S
	30	30006593	SQM16x30-S

Диаметр поршня, мм	Рабочий ход, мм	Номер для заказа	Код заказа
20	5	30006594	SQM20x5-S
	10	30006595	SQM20x10-S
	15	30006596	SQM20x15-S
	20	30006597	SQM20x20-S
	25	30006598	SQM20x25-S
	30	30006599	SQM20x30-S
	35	30006600	SQM20x35-S
	40	30006601	SQM20x40-S
	45	30006602	SQM20x45-S
	50	30006603	SQM20x50-S

Диаметр поршня, мм	Рабочий ход, мм	Номер для заказа	Код заказа
25	5	30006604	SQM25x5-S
	10	30006605	SQM25x10-S
	15	30006606	SQM25x15-S
	20	30006607	SQM25x20-S
	25	30006608	SQM25x25-S
	30	30006609	SQM25x30-S
	35	30006610	SQM25x35-S
	40	30006611	SQM25x40-S
	45	30006612	SQM25x45-S
	50	30006613	SQM25x50-S

Диаметр поршня, мм	Рабочий ход, мм	Номер для заказа	Код заказа
32	5	30006614	SQM32x5-S
	10	30006615	SQM32x10-S
	15	30006616	SQM32x15-S
	20	30006617	SQM32x20-S
	25	30006618	SQM32x25-S
	30	30006619	SQM32x30-S
	35	30006620	SQM32x35-S
	40	30006621	SQM32x40-S
	45	30006622	SQM32x45-S
	50	30006623	SQM32x50-S
	75	30006624	SQM32x75-S
	100	30006625	SQM32x100-S

Диаметр поршня, мм	Рабочий ход, мм	Номер для заказа	Код заказа
40	5	30006626	SQM40x5-S
	10	30006627	SQM40x10-S
	15	30006628	SQM40x15-S
	20	30006629	SQM40x20-S
	25	30006630	SQM40x25-S
	30	30006631	SQM40x30-S
	35	30006632	SQM40x35-S
	40	30006633	SQM40x40-S
	45	30006634	SQM40x45-S
	50	30006635	SQM40x50-S
	75	30006636	SQM40x75-S
	100	30006637	SQM40x100-S

Все права защищены

SD

Пневмоцилиндр компактный



Описание

- Минимальный вес благодаря компактной конструкции;
- Различные исполнения пневмоцилиндра для разнообразных применений;
- Многопозиционный цилиндр обеспечивает две дополнительные промежуточные позиции.

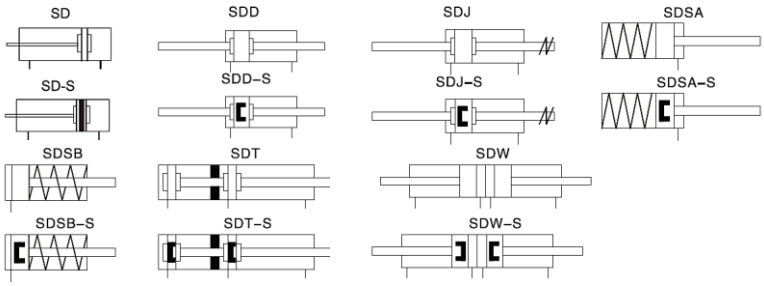

Технические характеристики

Диаметр поршня, мм	12	16	20	25	32	40	50	63	80	100
Тип	Двустороннего/одностороннего действия									
Рабочая среда	Сжатый воздух в соответствии с ISO 8573-1:2010 [7:4:4]									
Рабочее давление, МПа — двустороннего действия	0,1…1,0									
Рабочее давление, МПа — одностороннего действия	0,2…1,0									
Испытательное давление, МПа	1,5									
Рабочая температура, °C	-20…+70 (без замерзания)									
Скорость перемещения, мм/с	30…500									
Тип демпфирования	Упругие демпфирующие кольца									
Присоединительная резьба	M5				G1/8		G1/4		G3/8	

Система обозначений

[ ][ ][ ] X [ ] X [ ] - [ ] - [ ] - [ ]

Серия

SD	

Исполнение пневмоцилиндра

	Базовая версия
D	Двусторонний шток
J	Двусторонний шток с регулировкой хода
SA	Односторонний, толкающий
SB	Односторонний, тянущий
T	Многопозиционный
W	Многопозиционный с двусторонним штоком

Диаметр поршня

12	12 мм
16	16 мм
20	20 мм
25	25 мм
…	
100	100 мм

Рабочий ход 1 (мм)

5	5 мм
10	10 мм
15	15 мм
…	

Рабочий ход 2 (мм) [1]

5	5 мм
10	10 мм
15	15 мм
…	
200	200 мм

Регулировка хода

10	10 мм
20	20 мм
30	30 мм
40	40 мм
50	50 мм
75	75 мм
100	100 мм

Опрос положения

	Без опроса
S	С помощью датчиков

Резьба на штоке

	Внутренняя резьба
M	Наружная резьба

[1] Рабочий ход 2 указывается только для многопозиционного цилиндра.

Пример заказа: компактный пневмоцилиндр серии SD, многопозиционный, диаметр поршня 40 мм, рабочий ход 1 - 40 мм, рабочий ход 2 - 50 мм, с возможностью опроса положений, внутренняя резьба на штоке.
Код заказа: **SDT40x40x50-S**

Все права защищены

Рабочий ход – Многопозиционный пневмоцилиндр

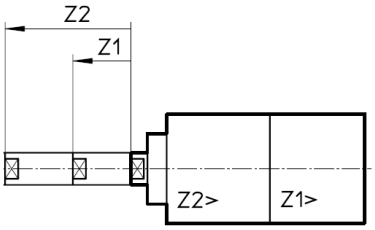

Следующие правила обязательно должны соблюдаться для многопозиционных пневмоцилиндров:

- Рабочих ход 2 (Z2) должен быть больше чем рабочий ход 1 (Z1);
- Длина рабочего хода 2 не должна превышать максимальной длины рабочего хода для серии SD.

Рабочий ход – Стандартный пневмоцилиндр

Тип цилиндра	Ø поршня, мм	Стандартный ход, мм	Максимальный ход, мм
Двустороннего действия	12 … 16	5 10 15 20 25 35 40 45 50 55 60	60
	20 … 25	5 10 15 20 25 35 40 45 50 55 60 65 70 75 80 85 90 100 110 120 130 140 150	150
	32 … 100	5 10 15 20 25 35 40 45 50 55 60 65 70 75 80 85 90 100 110 120 130 140 150 160 170 180 190 200	200
Одностороннего действия	12 … 63	5 10 15 20 25 30	30

Примечание: У цилиндра, имеющего нестандартный ход, будут те же размеры, что и у ближайшего цилиндра с бóльшим стандартным ходом. Например, для цилиндра с ходом штока 27 мм будут размеры аналогичные размерам цилиндра с ходом штока 30 мм.

Обзор периферии

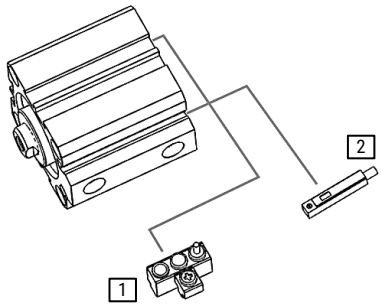

№ поз.	Тип	Описание
1	HX-11…	Датчик положения для C-паза для Ø 20…100
2	HX-01…	Датчик положения для C-паза для всех Ø

Конструкция

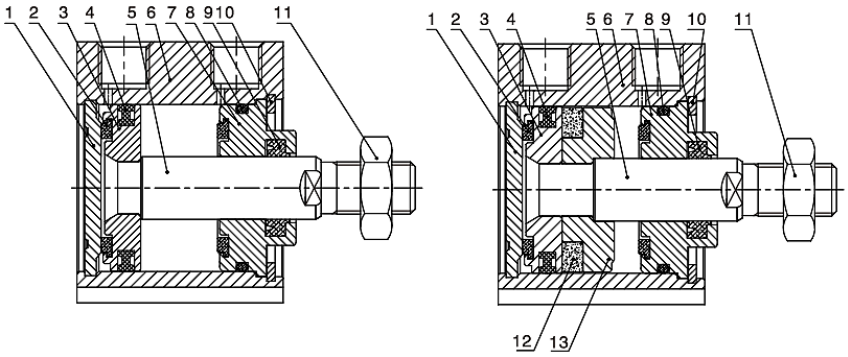

Поз.	Деталь	Материал
1	Задняя крышка	Алюминиевый сплав
2	Демпфер	TPU
3	Поршень	Алюминиевый сплав
4	Уплотнение поршня	NBR
5	Шток	Сталь S45c с твёрдым хромированием
6	Колба	Алюминиевый сплав
7	Передняя крышка	Алюминиевый сплав
8	Уплотнительное кольцо	NBR
9	Уплотнение штока	TPU
10	Стопорное кольцо	Пружинная сталь
11	Гайка	Углеродистая сталь
12	Магнит	
13	Держатель магнита	Алюминиевый сплав

Все права защищены

Основные размеры

SD Ø 12 … 16

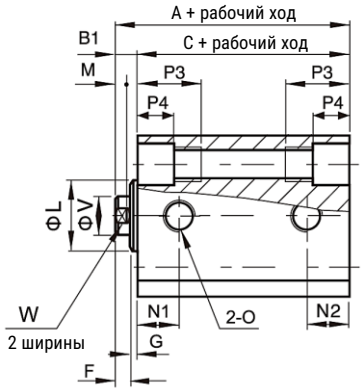

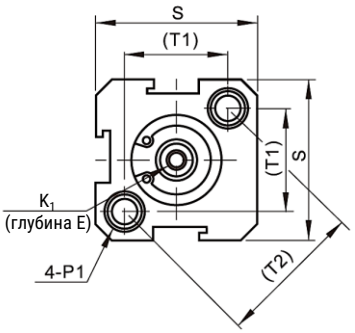

SD Ø 20 … 100

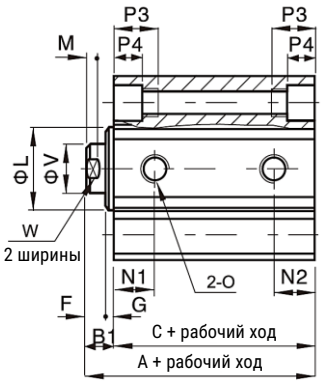

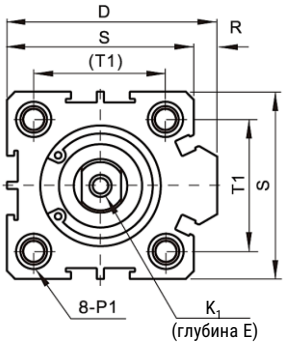

Ø поршня	A		C		B_1	D	E	F	G	K_1	L	M
	без магнита	с магнитом	без магнита	с магнитом								
12	22	32	17	27	5	-	6	4	1	M3x0,5	10,2	3
16	24	34	18,5	28,5	5,5	-	6	4	1,5	M3x0,5	11	3
20	25	35	19,5	29,5	5,5	36	8	4	1,5	M4x0,7	13	3
25	27	37	21	31	6	42	10	4	2	M5x0,8	17	3
32	31,5	41,5	24,5	34,5	7	50	12	4,5	2,5	M6x1,0	22	3
40	33	43	26	36	7	58,5	12	4	3	M8x1,25	28	3
50	37	47	28	38	9	71,5	15	5	4	M10x1,5	38	3
63	41	51	32	42	9	84,5	15	5	4	M10x1,5	40	3
80	52	62	41	51	11	104	20	6	5	M14x1,5	45	4
100	63	73	51	61	12	124	20	7	5	M18x1,5	55	4

Ø поршня	N_1		N_2		O	P_1	P_3	P_4	R	S	T_1	T_2	V	W
	ход=5	ход>5	ход=5	ход>5										
12	7,5	7,5	5	5	M5x0,8	M5x0,8 Сквоз.отв.Ø4,2	12	4,5	-	25	16,2	23	6	5
16	8	8	5	5,5	M5x0,8	M5x0,8 Сквоз.отв.Ø4,2	12	4,5	-	29	19,8	28	6	5
20	8,2	9	5	5,5	M5x0,8	M5x0,8 Сквоз.отв.Ø4,2	14	4,5	2	34	24	-	8	6
25	9	9	5,5	5,5	M5x0,8	M6x1,0 Сквоз.отв.Ø5,2	15	5,5	2	40	28	-	10	8
32	9	9	6,5	9	G1/8	M6x1,0 Сквоз.отв.Ø5,2	16	5,5	6	44	34	-	12	10
40	9,5	9,5	7,5	7,5	G1/8	M8x1,25 Сквоз.отв.Ø6,8	20	7,5	6,5	52	40	-	16	14
50	8	10,5	8	10,5	G1/4	M8x1,25 Сквоз.отв.Ø6,8	25	8,5	9,5	62	48	-	20	17
63	9,5	12	9,5	11	G1/4	M8x1,25 Сквоз.отв.Ø6,8	25	8,5	9,5	75	60	-	20	17
80	11,5	14,5	11,5	14,5	G3/8	M12x1,75 Сквоз.отв.Ø10,3	25	11	10	94	74	-	25	22
100	16	20,5	16	20,5	G3/8	M14x2,0 Сквоз.отв.Ø12,2	30	13	10	114	90	-	32	27

SMARTA
www.smarta.ru
8 (800) 550 3487
Версия 11.2026
Все права защищены

Основные размеры

SDW Ø 12 … 16

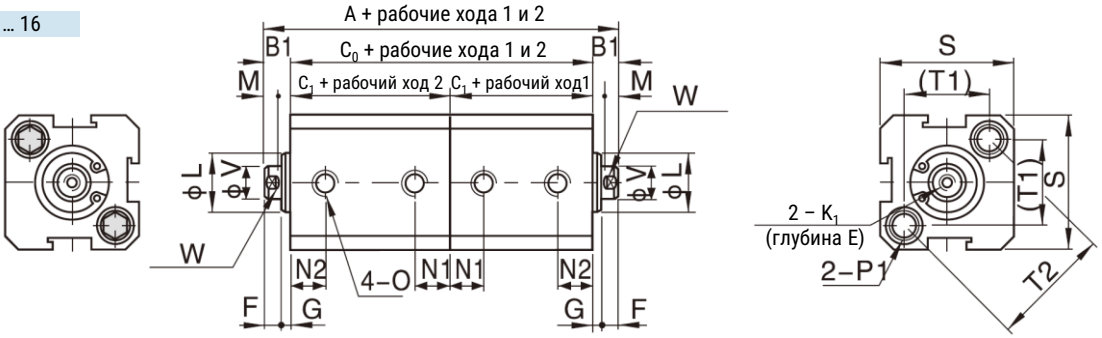

SDW Ø 20 … 100

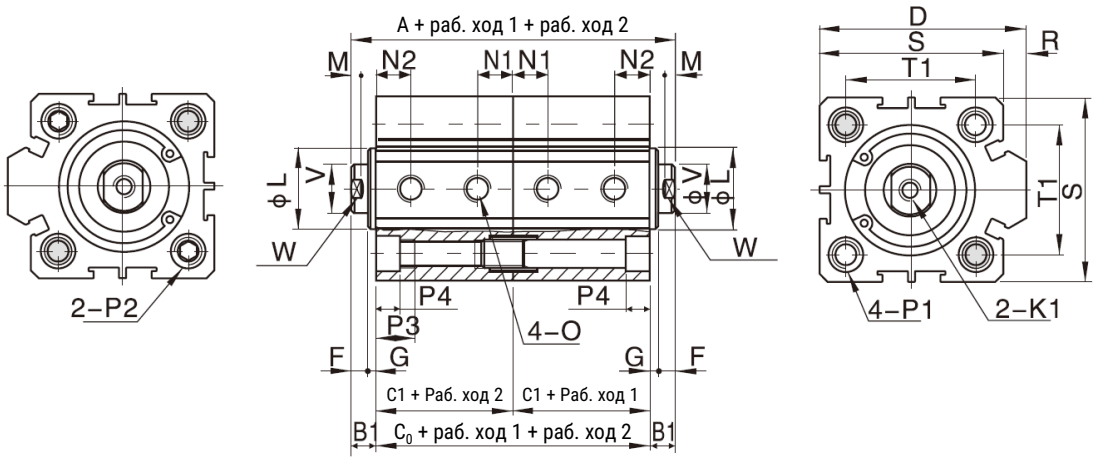

Ø поршня	Без магнита			С магнитом			B_1	D	E	F	G	K_1	L	M
	A	C_0	C_1	A	C_0	C_1								
12	44	34	17	64	54	27	5	-	6	4	1	M3x0,5	10,2	3
16	48	37	18,5	68	57	28,5	5,5	-	6	4	1,5	M3x0,5	11	3
20	50	39	19,5	70	59	29,5	5,5	36	8	4	1,5	M4x0,7	13	3
25	54	42	21	74	62	31	6	42	10	4	2	M5x0,8	17	3
32	63	49	24,5	83	69	34,5	7	50	12	4,5	2,5	M6x1,0	22	3
40	66	52	26	86	72	36	7	58,5	12	4	3	M8x1,25	28	3
50	74	56	28	94	76	38	9	71,5	15	5	4	M10x1,5	38	3
63	82	64	32	102	84	42	9	84,5	15	5	4	M10x1,5	40	3
80	104	82	41	124	102	51	11	104	20	6	5	M14x1,5	45	4
100	126	102	51	146	122	61	12	124	20	7	5	M18x1,5	55	4

Ø поршня	N_1		N_2		O	P_1	P_2	P_3	P_4	R	S	T_1	T_2	V	W
	ход=5	ход>5	ход=5	ход>5											
12	5	5	7,5	7,5	M5x0,8	M5x0,8 Сквоз.отв.Ø4,2	-	12	4,5	-	25	16,2	23	6	5
16	5	5,5	8	8	M5x0,8	M5x0,8 Сквоз.отв.Ø4,2	-	12	4,5	-	29	19,8	28	6	5
20	5	5,5	8,2	9	M5x0,8	M5x0,8 Сквоз.отв.Ø4,2	Зенковка Ø6,5 Сквоз.отв.Ø5,2	14	4,5	2	34	24	-	8	6
25	5,5	5,5	9	9	M5x0,8	M6x1,0 Сквоз.отв.Ø5,2	Зенковка Ø8,2 Сквоз.отв.Ø6,2	15	5,5	2	40	28	-	10	8
32	6,5	9	9	9	G1/8	M6x1,0 Сквоз.отв.Ø5,2	Зенковка Ø8,2 Сквоз.отв.Ø6,2	16	5,5	6	44	34	-	12	10
40	7,5	7,5	9,5	9,5	G1/8	M8x1,25 Сквоз.отв.Ø6,8	Зенковка Ø10,0 Сквоз.отв.Ø8,2	20	7,5	6,5	52	40	-	16	14
50	8	10,5	8	10,5	G1/4	M8x1,25 Сквоз.отв.Ø6,8	Зенковка Ø11,0 Сквоз.отв.Ø8,5	25	8,5	9,5	62	48	-	20	17
63	9,5	11	9,5	12	G1/4	M8x1,25 Сквоз.отв.Ø6,8	Зенковка Ø11,0 Сквоз.отв.Ø8,5	25	8,5	9,5	75	60	-	20	17
80	14,5	14,5	14,5	14,5	G3/8	M12x1,75 Сквоз.отв.Ø10,3	Зенковка Ø17,0 Сквоз.отв.Ø12,3	25	11	10	94	74	-	25	22
100	20,5	20,5	20,5	20,5	G3/8	M14x2,0 Сквоз.отв.Ø12,2	Зенковка Ø19,0 Сквоз.отв.Ø14,2	30	13	10	114	90	-	32	27

Основные размеры

SDD Ø 12 … 16

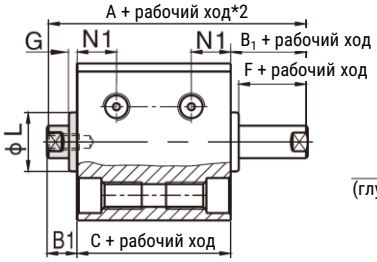

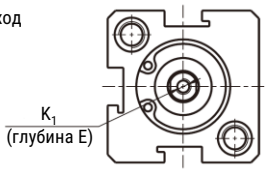

SDD Ø 20 … 100

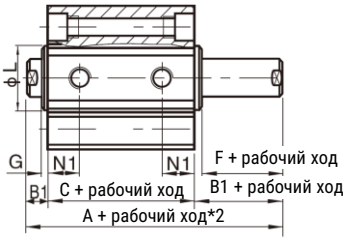

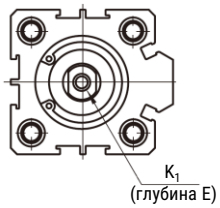

Ø поршня	Без магнита		С магнитом		E		B_1	F	G	K_1	L	N_1	
	A	C	A	C	ход≤10	ход>10						S=5	S>5
12	27	17	37	27	6		5	4	1	M3x0,5	10,2	5,5	6,3
16	29,5	18,5	39,5	28,5	6		5,5	4	1,5	M3x0,5	11	6	7,3
20	30,5	19,5	40,5	29,5	8		5,5	4	1,5	M4x0,7	15	6,5	7,5
25	33	21	43	31	10		6	4	2	M5x0,8	17	7	8
32	38,5	24,5	48,5	34,5	12	12	7	4	3	M6x1,0	22	6	9
40	40	26	50	36	12	12	7	4	3	M8x1,25	28	8	10
50	46	28	56	38	15 (ход≤10,11)	15	9	5	4	M10x1,5	38	8	10,5
63	50	32	60	42	15 (ход≤10,11)	15	9	5	4	M10x1,5	40	9,5	11,8
80	63	41	73	51	13	20	11	6	5	M14x1,5	45	14,5	14,5
100	75	51	85	61	18	20	12	7	5	M18x1,5	55	20,5	20,5

SDJ Ø 12 … 16

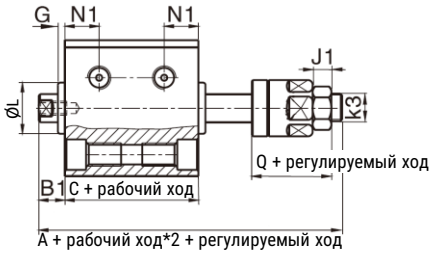

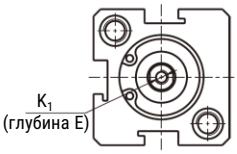

SDJ Ø 20 … 100

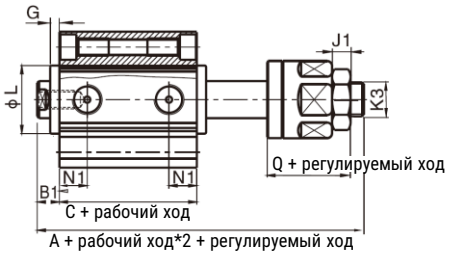

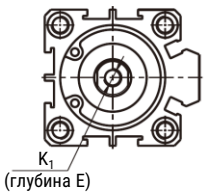

Ø поршня	Без магнита		С магнитом		E		B_1	Q	G	J_1	K_1	K_3	L	N_1	
	A	C	A	C	ход≤10	ход>10								ход=5	ход>5
12	40	17	50	27	6		5	17	1	4	M3x0,5	M5x0,8	10,2	5,5	6,3
16	42,5	18,5	52,5	28,5	6		5,5	17	1,5	4	M3x0,5	M5x0,8	11	6	7,3
20	47,5	19,5	57,5	29,5	8		5,5	21	1,5	5	M4x0,7	M6x1,0	15	6,5	7,5
25	54	21	64	31	10		6	25	2	6	M5x0,8	M8x1,25	17	7	8
32	61,5	24,5	71,5	34,5	12	12	7	27	3	6	M6x1,0	M10x1,5	22	6	9
40	65	26	75	36	12	12	7	29	3	8	M8x1,25	M14x1,5	28	8	10
50	73	28	83	38	15 (ход≤10,11)	15	9	32	4	11	M10x1,5	M18x1,5	38	8	10,5
63	77	32	87	42	15 (ход≤10,11)	15	9	32	4	11	M10x1,5	M18x1,5	40	9,5	11,8
80	94	41	104	51	13	20	11	37	5	13	M14x1,5	M22x1,5	45	14,5	14,5
100	105	51	115	61	18	20	12	37	5	13	M18x1,5	M26x1,5	55	20,5	20,5

SMARTA
www.smarta.ru
8 (800) 550 3487
Версия 11.2026
Все права защищены

Основные размеры

SDT Ø 12 … 16

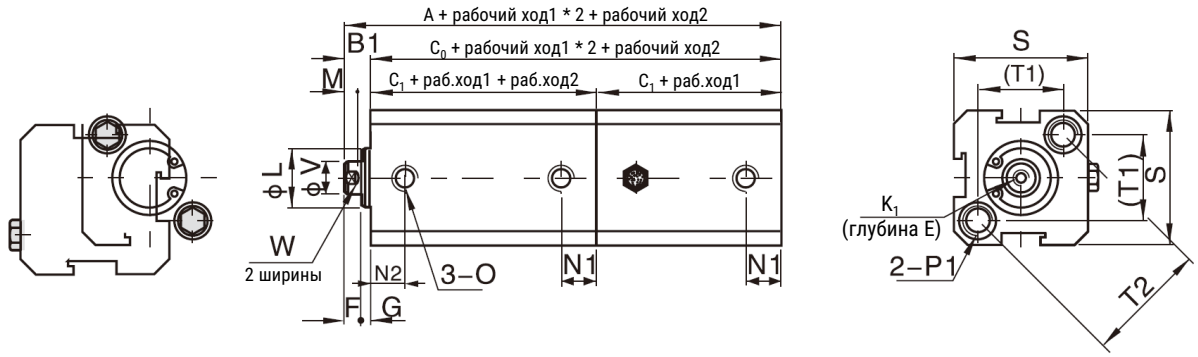

SDT Ø 20 … 100

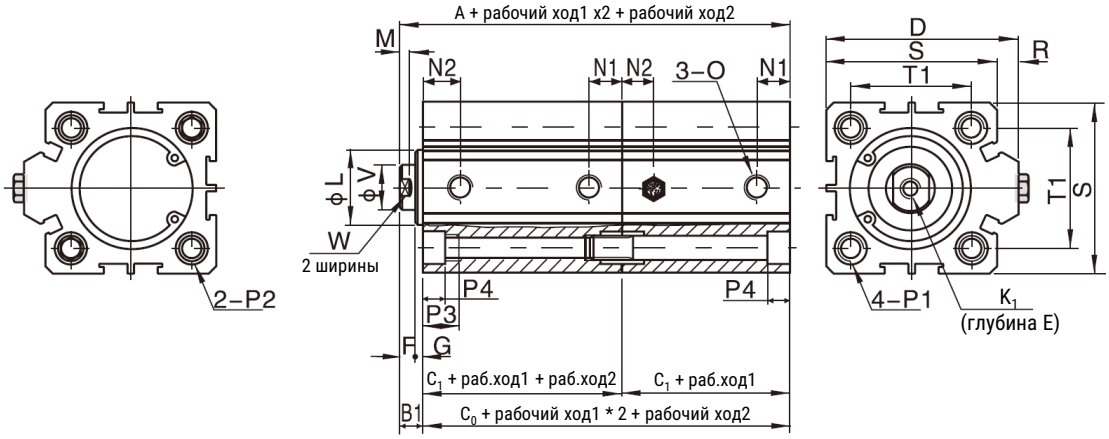

Ø поршня	Без магнита			С магнитом			B_1	D	E	F	G	K_1	L	M
	A	C_0	C_1	A	C_0	C_1								
12	39	34	17	59	54	27	5	-	6	4	1	M3x0,5	10,2	3
16	42,5	37	18,5	62,5	57	28,5	5,5	-	6	4	1,5	M3x0,5	10	3
20	44,5	39	19,5	64,5	59	29,5	5,5	36	8	4	1,5	M4x0,7	13	3
25	48	42	21	68	62	31	6	42	10	4	2	M5x0,8	17	3
32	56	49	24,5	76	69	34,5	7	50	12	4	2,4	M6x1,0	22	3
40	59	52	26	79	72	36	7	58,5	12	4	3	M8x1,25	28	3
50	65	56	28	85	76	38	9	71,5	15	5	4	M10x1,5	38	3
63	73	64	32	93	84	42	9	84,5	15	5	4	M10x1,5	40	3
80	93	82	41	113	102	51	11	104	20	6	5	M14x1,5	45	4
100	114	102	51	134	122	61	12	124	20	7	5	M18x1,5	55	4

Ø поршня	N_1		N_2		O	P_1	P_2	P_3	P_4	R	S	T_1	T_2	V	W
	ход=5	ход>5	ход=5	ход>5											
12	5	5	7,5	7,5	M5x0,8	M5x0,8 Сквоз.отв.Ø4,2	-	12	4,5	-	25	16,2	23	6	5
16	5	5,5	8	8	M5x0,8	M5x0,8 Сквоз.отв.Ø4,2	-	12	4,5	-	29	19,8	28	6	5
20	5	5,5	8,2	9	M5x0,8	M5x0,8 Сквоз.отв.Ø4,2	Зенковка Ø6,5 Сквоз.отв.Ø5,2	14	4,5	2	34	24	-	8	6
25	5,5	5,5	9	9	M5x0,8	M6x1,0 Сквоз.отв.Ø4,6	Зенковка Ø8,2 Сквоз.отв.Ø6,2	15	5,5	2	40	28	-	10	8
32	6,5	9	9	9	G1/8	M6x1,0 Сквоз.отв.Ø4,6	Зенковка Ø8,2 Сквоз.отв.Ø6,2	16	5,5	6	44	34	-	12	10
40	7,5	7,5	9,5	9,5	G1/8	M8x1,25 Сквоз.отв.Ø6,5	Зенковка Ø10,0 Сквоз.отв.Ø8,2	20	7,5	6,5	52	40	-	16	14
50	8	10,5	8	10,5	G1/4	M8x1,25 Сквоз.отв.Ø6,5	Зенковка Ø11,0 Сквоз.отв.Ø8,5	25	8,5	9,5	62	48	-	20	17
63	9,5	11	9,5	12	G1/4	M8x1,25 Сквоз.отв.Ø6,5	Зенковка Ø11,0 Сквоз.отв.Ø8,5	25	8,5	9,5	75	60	-	20	17
80	14,5	14,5	14,5	14,5	G3/8	M12x1,75 Сквоз.отв.Ø10,3	Зенковка Ø17,0 Сквоз.отв.Ø12,3	25	11	10	94	74	-	25	22
100	20,5	20,5	20,5	20,5	G3/8	M14x2,0 Сквоз.отв.Ø12,2	Зенковка Ø19,0 Сквоз.отв.Ø14,2	30	13	10	114	90	-	32	27

Все права защищены

Основные размеры

SDSB Ø 12 … 16

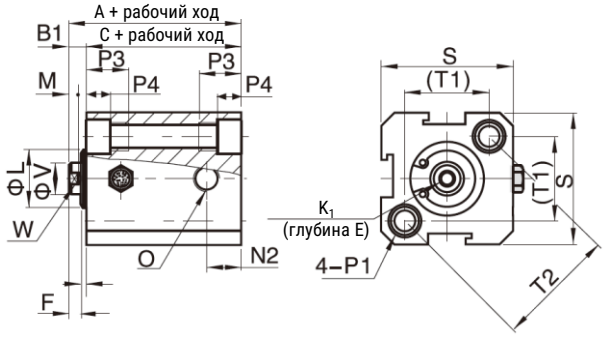

SDSB Ø 20 … 63

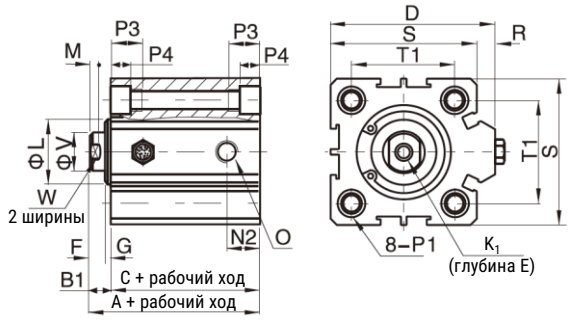

SDSA Ø 12 … 16

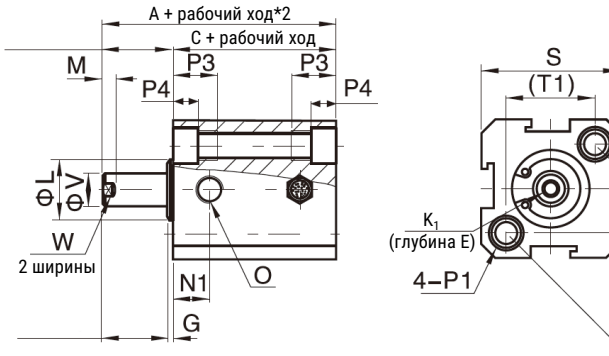

SDSA Ø 20 … 63

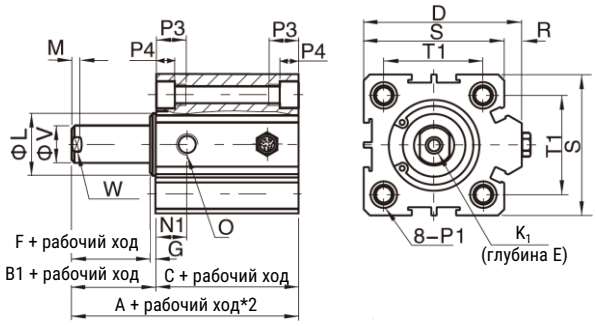

Ø поршня	A (без магнита)		A (с магнитом)		C (без магнита)		C (с магнитом)		B_1	D	E	F	G	K_1	L	M
	ход≤10	ход>10	ход≤10	ход>10	ход≤10	ход>10	ход≤10	ход>10								
12	32	42	42	52	27	37	37	47	5	-	6	4	1	M3x0,5	10,2	3
16	34	44	44	54	28,5	38,5	38,5	48,5	5,5	-	6	4	1,5	M3x0,5	11	3
20	35	45	45	55	29,5	39,5	39,5	49,5	5,5	36	8	4	1,5	M4x0,7	13	3
25	37	47	47	57	31	41	41	51	6	42	10	4	2	M5x0,8	17	3
32	41,5	51,5	51,5	61,5	34,5	44,5	44,5	54,5	7	50	12	4,5	2,5	M6x1,0	22	3
40	43	53	53	63	36	46	46	56	7	58,5	12	4	3	M8x1,25	28	3
50	47	57	57	67	38	48	48	58	9	71,5	15	5	4	M10x1,5	38	3
63	51	61	61	71	42	52	52	62	9	84,5	15	5	4	M10x1,5	40	3

Ø поршня	N_1	N_2	O	P_1	P_3	P_4	R	S	T_1	T_2	V	W
12	7,5	5	M5x0,8	M5x0,8 Сквоз.отв.Ø4,2	12	4,5	-	25	16,2	23	6	5
16	8	5,5	M5x0,8	M5x0,8 Сквоз.отв.Ø4,2	12	4,5	-	29	19,8	28	6	5
20	9	5,5	M5x0,8	M5x0,8 Сквоз.отв.Ø4,2	14	4,5	2	34	24	-	8	6
25	9	5,5	M5x0,8	M6x1,0 Сквоз.отв.Ø5,2	15	5,5	2	40	28	-	10	8
32	9	9	G1/8	M6x1,0 Сквоз.отв.Ø5,2	16	5,5	6	44	34	-	12	10
40	9,5	7,5	G1/8	M8x1,25 Сквоз.отв.Ø6,8	20	7,5	6,5	52	40	-	16	14
50	10,5	10,5	G1/8	M8x1,25 Сквоз.отв.Ø6,8	25	8,5	9,5	62	48	-	20	17
63	12	11	G1/4	M8x1,25 Сквоз.отв.Ø6,8	25	8,5	9,5	75	60	-	20	17

SMARTA
www.smarta.ru
8 (800) 550 3487
Версия 11.2026
Все права защищены

Основные размеры

Наружная резьба на штоке

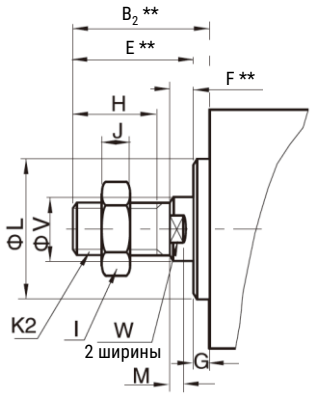

**** Примечание:**
Для пневмоцилиндров одностороннего действия SDSA к размерам E, F и B_2 необходимо прибавить величину рабочего хода, т.к. в исходном положении шток выдвинут.

Ø поршня	B_2	E	F	G	H	I	J	K_2	L	M	V	W
12	17	16	4	1	10	8	4	M5x0,8	10,2	3	6	5
16	17,5	16	4	1,5	10	8	4	M5x0,8	11	3	6	5
20	20,5	19	4	1,5	13	10	5	M6x1,0	13	3	8	6
25	23	21	4	2	15	12	6	M8x1,25	17	3	10	8
32	25	22,5	4,5	2,5	15	17	6	M10x1,25	22	3	12	10
40	35	32	4	3	25	19	8	M14x1,5	28	3	16	14
50	37	33	5	4	25	27	11	M18x1,5	38	3	20	17
63	37	33	5	4	25	27	11	M18x1,5	40	3	20	17
80	44	39	6	5	30	32	13	M22x1,5	45	4	25	22
100	50	45	7	5	35	36	13	M26x1,5	55	4	32	27

Данные для заказа

Диаметр поршня, мм	Рабочий ход, мм	Номер для заказа	Код для заказа
12	5	30005849	SD12x5-S
	5	30005861	SD12x5-S-M
	10	30005850	SD12x10-S
	10	30005862	SD12x10-S-M
	15	30005851	SD12x15-S
	15	30005863	SD12x15-S-M
	20	30005852	SD12x20-S
	20	30005864	SD12x20-S-M
	25	30005853	SD12x25-S
	25	30005865	SD12x25-S-M
	30	30005854	SD12x30-S
	30	30005866	SD12x30-S-M
	35	30005855	SD12x35-S
	35	30005867	SD12x35-S-M
	40	30005856	SD12x40-S
	40	30005868	SD12x40-S-M
	45	30005857	SD12x45-S
	45	30005869	SD12x45-S-M
	50	30005858	SD12x50-S
	50	30005870	SD12x50-S-M
	55	30005859	SD12x55-S
	55	30005871	SD12x55-S-M
	60	30005860	SD12x60-S
	60	30005872	SD12x60-S-M

Диаметр поршня, мм	Рабочий ход, мм	Номер для заказа	Код для заказа
16	5	30005873	SD16x5-S
	5	30005885	SD16x5-S-M
	10	30005874	SD16x10-S
	10	30005886	SD16x10-S-M
	15	30005875	SD16x15-S
	15	30005887	SD16x15-S-M
	20	30005876	SD16x20-S
	20	30005888	SD16x20-S-M
	25	30005877	SD16x25-S
	25	30005889	SD16x25-S-M
	30	30005878	SD16x30-S
	30	30005890	SD16x30-S-M
	35	30005879	SD16x35-S
	35	30005891	SD16x35-S-M
	40	30005880	SD16x40-S
	40	30005892	SD16x40-S-M
	45	30005881	SD16x45-S
	45	30005893	SD16x45-S-M
	50	30005882	SD16x50-S
	50	30005894	SD16x50-S-M
	55	30005883	SD16x55-S
	55	30005895	SD16x55-S-M
	60	30005884	SD16x60-S
	60	30005896	SD16x60-S-M

Все права защищены

Данные для заказа

Диаметр поршня, мм	Рабочий ход, мм	Номер для заказа	Код для заказа
20	5	30005897	SD20x5-S
	5	30005921	SD20x5-S-M
	10	30005898	SD20x10-S
	10	30005922	SD20x10-S-M
	15	30005899	SD20x15-S
	15	30005923	SD20x15-S-M
	20	30005900	SD20x20-S
	20	30005924	SD20x20-S-M
	25	30005901	SD20x25-S
	25	30005925	SD20x25-S-M
	30	30005902	SD20x30-S
	30	30005926	SD20x30-S-M
	35	30005903	SD20x35-S
	35	30005927	SD20x35-S-M
	40	30005904	SD20x40-S
	40	30005928	SD20x40-S-M
	45	30005905	SD20x45-S
	45	30005929	SD20x45-S-M
	50	30005906	SD20x50-S
	50	30005930	SD20x50-S-M
	55	30005907	SD20x55-S
	55	30005931	SD20x55-S-M
	60	30005908	SD20x60-S
	60	30005932	SD20x60-S-M
	65	30005909	SD20x65-S
	65	30005933	SD20x65-S-M
	70	30005910	SD20x70-S
	70	30005934	SD20x70-S-M
	75	30005911	SD20x75-S
	75	30005935	SD20x75-S-M
	80	30005912	SD20x80-S
	80	30005936	SD20x80-S-M
	85	30005913	SD20x85-S
	85	30005937	SD20x85-S-M
	90	30005914	SD20x90-S
	90	30005938	SD20x90-S-M
	100	30005915	SD20x100-S
	100	30005939	SD20x100-S-M
	110	30005916	SD20x110-S
	110	30005940	SD20x110-S-M
	120	30005917	SD20x120-S
	120	30005941	SD20x120-S-M
	130	30005918	SD20x130-S
	130	30005942	SD20x130-S-M
	140	30005919	SD20x140-S
	140	30005943	SD20x140-S-M
	150	30005920	SD20x150-S
	150	30005944	SD20x150-S-M

Диаметр поршня, мм	Рабочий ход, мм	Номер для заказа	Код для заказа
25	5	30005945	SD25x5-S
	5	30005969	SD25x5-S-M
	10	30005946	SD25x10-S
	10	30005970	SD25x10-S-M
	15	30005947	SD25x15-S
	15	30005971	SD25x15-S-M
	20	30005948	SD25x20-S
	20	30005972	SD25x20-S-M
	25	30005949	SD25x25-S
	25	30005973	SD25x25-S-M
	30	30005950	SD25x30-S
	30	30005974	SD25x30-S-M
	35	30005951	SD25x35-S
	35	30005975	SD25x35-S-M
	40	30005952	SD25x40-S
	40	30005976	SD25x40-S-M
	45	30005953	SD25x45-S
	45	30005977	SD25x45-S-M
	50	30005954	SD25x50-S
	50	30005978	SD25x50-S-M
	55	30005955	SD25x55-S
	55	30005979	SD25x55-S-M
	60	30005956	SD25x60-S
	60	30005980	SD25x60-S-M
	65	30005957	SD25x65-S
	65	30005981	SD25x65-S-M
	70	30005958	SD25x70-S
	70	30005982	SD25x70-S-M
	75	30005959	SD25x75-S
	75	30005983	SD25x75-S-M
	80	30005960	SD25x80-S
	80	30005984	SD25x80-S-M
	85	30005961	SD25x85-S
	85	30005985	SD25x85-S-M
	90	30005962	SD25x90-S
	90	30005986	SD25x90-S-M
	100	30005963	SD25x100-S
	100	30005987	SD25x100-S-M
	110	30005964	SD25x110-S
	110	30005988	SD25x110-S-M
	120	30005965	SD25x120-S
	120	30005989	SD25x120-S-M
	130	30005966	SD25x130-S
	130	30005990	SD25x130-S-M
	140	30005967	SD25x140-S
	140	30005991	SD25x140-S-M
	150	30005968	SD25x150-S
	150	30005992	SD25x150-S-M

Версия 11.2026
Все права защищены

Данные для заказа

Диаметр поршня, мм	Рабочий ход, мм	Номер для заказа	Код для заказа
32	5	30005993	SD32x5-S
	5	30006019	SD32x5-S-M
	10	30005994	SD32x10-S
	10	30006020	SD32x10-S-M
	15	30005995	SD32x15-S
	15	30006021	SD32x15-S-M
	20	30005996	SD32x20-S
	20	30006022	SD32x20-S-M
	25	30005997	SD32x25-S
	25	30006023	SD32x25-S-M
	30	30005998	SD32x30-S
	30	30006024	SD32x30-S-M
	35	30005999	SD32x35-S
	35	30006025	SD32x35-S-M
	40	30006000	SD32x40-S
	40	30006026	SD32x40-S-M
	45	30006001	SD32x45-S
	45	30006027	SD32x45-S-M
	50	30006002	SD32x50-S
	50	30006028	SD32x50-S-M
	55	30006003	SD32x55-S
	55	30006029	SD32x55-S-M
	60	30006004	SD32x60-S
	60	30006030	SD32x60-S-M
	65	30006005	SD32x65-S
	65	30006031	SD32x65-S-M
	70	30006006	SD32x70-S
	70	30006032	SD32x70-S-M
	75	30006007	SD32x75-S
	75	30006033	SD32x75-S-M
	80	30006008	SD32x80-S
	80	30006034	SD32x80-S-M
	85	30006009	SD32x85-S
	85	30006035	SD32x85-S-M
	90	30006010	SD32x90-S
	90	30006036	SD32x90-S-M
	100	30006011	SD32x100-S
	100	30006037	SD32x100-S-M
	110	30006012	SD32x110-S
	110	30006038	SD32x110-S-M
	120	30006013	SD32x120-S
	120	30006039	SD32x120-S-M
	130	30006014	SD32x130-S
	130	30006040	SD32x130-S-M
	140	30006015	SD32x140-S
	140	30006041	SD32x140-S-M
	150	30006016	SD32x150-S
	150	30006042	SD32x150-S-M
	160		SD32x160-S
	160		SD32x160-S-M
	170		SD32x170-S
	170	30034596	SD32x170-S-M
	180		SD32x180-S
	180		SD32x180-S-M
	190		SD32x190-S
	190		SD32x190-S-M
	200	30006018	SD32x200-S
	200	30006044	SD32x200-S-M

Диаметр поршня, мм	Рабочий ход, мм	Номер для заказа	Код для заказа
40	5	30006045	SD40x5-S
	5	30006071	SD40x5-S-M
	10	30006046	SD40x10-S
	10	30006072	SD40x10-S-M
	15	30006047	SD40x15-S
	15	30006073	SD40x15-S-M
	20	30006048	SD40x20-S
	20	30006074	SD40x20-S-M
	25	30006049	SD40x25-S
	25	30006075	SD40x25-S-M
	30	30006050	SD40x30-S
	30	30006076	SD40x30-S-M
	35	30006051	SD40x35-S
	35	30006077	SD40x35-S-M
	40	30006052	SD40x40-S
	40	30006078	SD40x40-S-M
	45	30006053	SD40x45-S
	45	30006079	SD40x45-S-M
	50	30006054	SD40x50-S
	50	30006080	SD40x50-S-M
	55	30006055	SD40x55-S
	55	30006081	SD40x55-S-M
	60	30006056	SD40x60-S
	60	30006082	SD40x60-S-M
	65	30006057	SD40x65-S
	65	30006083	SD40x65-S-M
	70	30006058	SD40x70-S
	70	30006084	SD40x70-S-M
	75	30006059	SD40x75-S
	75	30006085	SD40x75-S-M
	80	30006060	SD40x80-S
	80	30006086	SD40x80-S-M
	85	30006061	SD40x85-S
	85	30006087	SD40x85-S-M
	90	30006062	SD40x90-S
	90	30006088	SD40x90-S-M
	100	30006063	SD40x100-S
	100	30006089	SD40x100-S-M
	110	30006064	SD40x110-S
	110	30006090	SD40x110-S-M
	120	30006065	SD40x120-S
	120	30006091	SD40x120-S-M
	130	30006066	SD40x130-S
	130	30006092	SD40x130-S-M
	140	30006067	SD40x140-S
	140	30006093	SD40x140-S-M
	150	30006068	SD40x150-S
	150	30006094	SD40x150-S-M
	160		SD40x160-S
	160		SD40x160-S-M
	170		SD40x170-S
	170		SD40x170-S-M
	180		SD40x180-S
	180		SD40x180-S-M
	190		SD40x190-S
	190		SD40x190-S-M
	200	30006070	SD40x200-S
	200	30006096	SD40x200-S-M

Все права защищены

Данные для заказа

Диаметр поршня, мм	Рабочий ход, мм	Номер для заказа	Код для заказа
50	5	30006097	SD50x5-S
	5	30006123	SD50x5-S-M
	10	30006098	SD50x10-S
	10	30002070	SD50x10-S-M
	15	30006099	SD50x15-S
	15	30006124	SD50x15-S-M
	20	30006100	SD50x20-S
	20	30006125	SD50x20-S-M
	25	30006101	SD50x25-S
	25	30006126	SD50x25-S-M
	30	30006102	SD50x30-S
	30	30006127	SD50x30-S-M
	35	30006103	SD50x35-S
	35	30006128	SD50x35-S-M
	40	30006104	SD50x40-S
	40	30006129	SD50x40-S-M
	45	30006105	SD50x45-S
	45	30006130	SD50x45-S-M
	50	30006106	SD50x50-S
	50	30006131	SD50x50-S-M
	55	30006107	SD50x55-S
	55	30006132	SD50x55-S-M
	60	30006108	SD50x60-S
	60	30006133	SD50x60-S-M
	65	30006109	SD50x65-S
	65	30006134	SD50x65-S-M
	70	30006110	SD50x70-S
	70	30006135	SD50x70-S-M
	75	30006111	SD50x75-S
	75	30006136	SD50x75-S-M
	80	30006112	SD50x80-S
	80	30006137	SD50x80-S-M
	85	30006113	SD50x85-S
	85	30006138	SD50x85-S-M
	90	30006114	SD50x90-S
	90	30006139	SD50x90-S-M
	100	30006115	SD50x100-S
	100	30006140	SD50x100-S-M
	110	30006116	SD50x110-S
	110	30006141	SD50x110-S-M
	120	30006117	SD50x120-S
	120	30006142	SD50x120-S-M
	130	30006118	SD50x130-S
	130	30006143	SD50x130-S-M
	140	30006119	SD50x140-S
	140	30006144	SD50x140-S-M
	150	30006120	SD50x150-S
	150	30006145	SD50x150-S-M
	160		SD50x160-S
	160		SD50x160-S-M
	170		SD50x170-S
	170		SD50x170-S-M
	180		SD50x180-S
	180		SD50x180-S-M
	190		SD50x190-S
	190		SD50x190-S-M
	200	30006122	SD50x200-S
	200	30006147	SD50x200-S-M

Диаметр поршня, мм	Рабочий ход, мм	Номер для заказа	Код для заказа
63	5	30006148	SD63x5-S
	5	30006174	SD63x5-S-M
	10	30006149	SD63x10-S
	10	30006175	SD63x10-S-M
	15	30006150	SD63x15-S
	15	30006176	SD63x15-S-M
	20	30006151	SD63x20-S
	20	30006177	SD63x20-S-M
	25	30006152	SD63x25-S
	25	30006178	SD63x25-S-M
	30	30006153	SD63x30-S
	30	30006179	SD63x30-S-M
	35	30006154	SD63x35-S
	35	30006180	SD63x35-S-M
	40	30006155	SD63x40-S
	40	30006181	SD63x40-S-M
	45	30006156	SD63x45-S
	45	30006182	SD63x45-S-M
	50	30006157	SD63x50-S
	50	30006183	SD63x50-S-M
	55	30006158	SD63x55-S
	55	30006184	SD63x55-S-M
	60	30006159	SD63x60-S
	60	30006185	SD63x60-S-M
	65	30006160	SD63x65-S
	65	30006186	SD63x65-S-M
	70	30006161	SD63x70-S
	70	30006187	SD63x70-S-M
	75	30006162	SD63x75-S
	75	30006188	SD63x75-S-M
	80	30006163	SD63x80-S
	80	30006189	SD63x80-S-M
	85	30006164	SD63x85-S
	85	30006190	SD63x85-S-M
	90	30006165	SD63x90-S
	90	30006191	SD63x90-S-M
	100	30006166	SD63x100-S
	100	30006192	SD63x100-S-M
	110	30006167	SD63x110-S
	110	30006193	SD63x110-S-M
	120	30006168	SD63x120-S
	120	30006194	SD63x120-S-M
	130	30006169	SD63x130-S
	130	30006195	SD63x130-S-M
	140	30006170	SD63x140-S
	140	30006196	SD63x140-S-M
	150	30006171	SD63x150-S
	150	30006197	SD63x150-S-M
	160		SD63x160-S
	160		SD63x160-S-M
	170		SD63x170-S
	170		SD63x170-S-M
	180		SD63x180-S
	180		SD63x180-S-M
	190		SD63x190-S
	190		SD63x190-S-M
	200	30006173	SD63x200-S
	200	30006199	SD63x200-S-M

Версия 11.2026
Все права защищены

Данные для заказа

Диаметр поршня, мм	Рабочий ход, мм	Номер для заказа	Код для заказа
80	5	30006200	SD80x5-S
	5	30006226	SD80x5-S-M
	10	30006201	SD80x10-S
	10	30006227	SD80x10-S-M
	15	30006202	SD80x15-S
	15	30006228	SD80x15-S-M
	20	30006203	SD80x20-S
	20	30006229	SD80x20-S-M
	25	30006204	SD80x25-S
	25	30006230	SD80x25-S-M
	30	30006205	SD80x30-S
	30	30006231	SD80x30-S-M
	35	30006206	SD80x35-S
	35	30006232	SD80x35-S-M
	40	30006207	SD80x40-S
	40	30006233	SD80x40-S-M
	45	30006208	SD80x45-S
	45	30006234	SD80x45-S-M
	50	30006209	SD80x50-S
	50	30006235	SD80x50-S-M
	55	30006210	SD80x55-S
	55	30006236	SD80x55-S-M
	60	30006211	SD80x60-S
	60	30006237	SD80x60-S-M
	65	30006212	SD80x65-S
	65	30006238	SD80x65-S-M
	70	30006213	SD80x70-S
	70	30006239	SD80x70-S-M
	75	30006214	SD80x75-S
	75	30006240	SD80x75-S-M
	80	30006215	SD80x80-S
	80	30006241	SD80x80-S-M
	85	30006216	SD80x85-S
	85	30006242	SD80x85-S-M
	90	30006217	SD80x90-S
	90	30006243	SD80x90-S-M
	100	30006218	SD80x100-S
	100	30006244	SD80x100-S-M
	110	30006219	SD80x110-S
	110	30006245	SD80x110-S-M
	120	30006220	SD80x120-S
	120	30006246	SD80x120-S-M
	130	30006221	SD80x130-S
	130	30006247	SD80x130-S-M
	140	30006222	SD80x140-S
	140	30006248	SD80x140-S-M
	150	30006223	SD80x150-S
	150	30006249	SD80x150-S-M
	160		SD80x160-S
	160		SD80x160-S-M
	170		SD80x170-S
	170		SD80x170-S-M
	180		SD80x180-S
	180		SD80x180-S-M
	190		SD80x190-S
	190		SD80x190-S-M
	200	30006225	SD80x200-S
	200	30006251	SD80x200-S-M

Диаметр поршня, мм	Рабочий ход, мм	Номер для заказа	Код для заказа
100	5	30006252	SD100x5-S
	5	30006278	SD100x5-S-M
	10	30006253	SD100x10-S
	10	30006279	SD100x10-S-M
	15	30006254	SD100x15-S
	15	30006280	SD100x15-S-M
	20	30006255	SD100x20-S
	20	30006281	SD100x20-S-M
	25	30006256	SD100x25-S
	25	30006282	SD100x25-S-M
	30	30006257	SD100x30-S
	30	30006283	SD100x30-S-M
	35	30006258	SD100x35-S
	35	30006284	SD100x35-S-M
	40	30006259	SD100x40-S
	40	30006285	SD100x40-S-M
	45	30006260	SD100x45-S
	45	30006286	SD100x45-S-M
	50	30006261	SD100x50-S
	50	30006287	SD100x50-S-M
	55	30006262	SD100x55-S
	55	30006288	SD100x55-S-M
	60	30006263	SD100x60-S
	60	30006289	SD100x60-S-M
	65	30006264	SD100x65-S
	65	30006290	SD100x65-S-M
	70	30006265	SD100x70-S
	70	30006291	SD100x70-S-M
	75	30006266	SD100x75-S
	75	30006292	SD100x75-S-M
	80	30006267	SD100x80-S
	80	30006293	SD100x80-S-M
	85	30006268	SD100x85-S
	85	30006294	SD100x85-S-M
	90	30006269	SD100x90-S
	90	30006295	SD100x90-S-M
	100	30006270	SD100x100-S
	100	30006296	SD100x100-S-M
	110	30006271	SD100x110-S
	110	30006297	SD100x110-S-M
	120	30006272	SD100x120-S
	120	30006298	SD100x120-S-M
	130	30006273	SD100x130-S
	130	30006299	SD100x130-S-M
	140	30006274	SD100x140-S
	140	30006300	SD100x140-S-M
	150	30006275	SD100x150-S
	150	30006301	SD100x150-S-M
	160		SD100x160-S
	160		SD100x160-S-M
	170		SD100x170-S
	170		SD100x170-S-M
	180		SD100x180-S
	180		SD100x180-S-M
	190		SD100x190-S
	190		SD100x190-S-M
	200	30006277	SD100x200-S
	200	30006303	SD100x200-S-M

Все права защищены

ADVUB

Компактный цилиндр

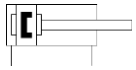

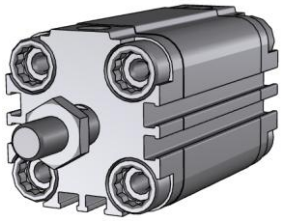

Характеристики

Диаметр поршня, мм	32	40	50	63	80	100
Тип	Двустороннего действия					
Рабочая среда	Сжатый воздух по ISO 8573-1:2010 [7:4:4] (степень фильтрации 40 мкм)					
Диапазон рабочего хода, мм	1…400					
Рабочее давление, МПа	0,1…1,0					
Испытательное давление, МПа	1,5					
Рабочая температура, °C	-20…+80 (без замерзания)					
Тип демпфирования	Эластичное механическое					
Присоединительная резьба	G1/8					G1/4

Система обозначений

□ - □ - □ - □ - □ - □

Серия

ADVUB	

Диаметр поршня

32	32 мм
40	40 мм
50	50 мм
63	63 мм
80	80 мм
100	100 мм

Рабочий ход

10	10 мм
15	15 мм
20	20 мм
…	
400	400 мм

Резьба на штоке

A	Наружная резьба
I	Внутренняя резьба

Тип демпфирования

P	Механическое

Опрос положения

A	С помощью датчиков

Пример заказа: Серия ADVUB, диаметр поршня 32 мм, рабочий ход 50 мм, наружная резьба штока, с механическим демпфированием, с возможностью опроса положений.
Код заказа: **ADVUB-32-50-A-P-A**

Версия 11.2026
Все права защищены

Конструкция

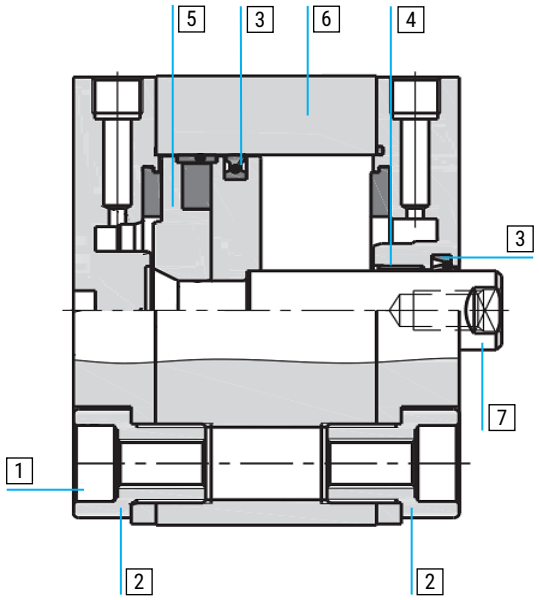

Поз.	Деталь	Материал
1	Винты	Сталь
2	Крышки	Алюминиевый сплав
3	Уплотнения	NBR
4	Подшипник	Бронза
5	Поршень	Алюминиевый сплав
6	Колба	Алюминиевый сплав
7	Шток	Сталь S45c с твёрдым хромированием

Основные размеры

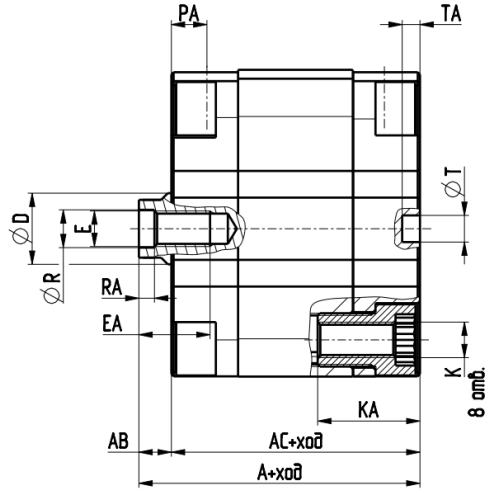

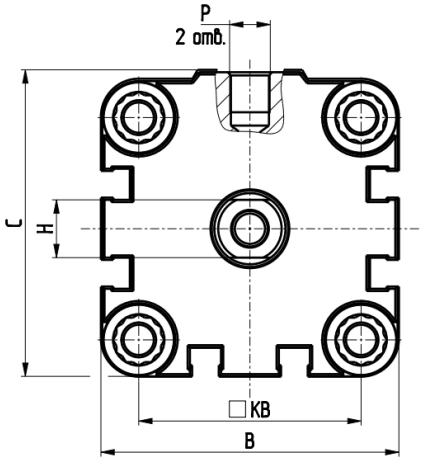

Ø поршня	A	AB	AC	B	C	D	E	EA	H	K	KA	KB	P	PA	R	RA	T	TA
32	49,7	6	43,7	48	49,5	12	M6	14	10	M6	22,5	32	G1/8	8	6,5	2,5	6	4
40	51,6	6,4	45,2	57,5	58	12	M6	16	10	M6	22,5	42	G1/8	7,5 (8)	6,5	2,5	6	4
50	53,2	7,3	45,9	67	69	16	M8	16	13	M8	23	50	G1/8	8	8,5	3,5	6	4
63	56,9	7,5	49,4	84	86	16	M8	16	13	M10	28	62	G1/8	8	8,5	3,5	8	4
80	64,2	8	56,2	104	106	20	M10	20	17	M10	28	82	G1/8	8,5	10,5	4,5	8	4
100	76	10	66	125	128	25	M12	24	22	M10	30,5	103	G1/4	10,5 (10)	12,5	6	8	4

...A-P-A

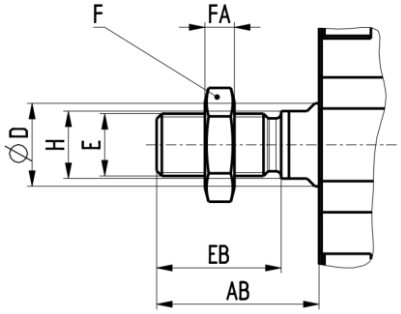

Ø поршня	AB	EB	F	D	E	FA	H
32	28	22	17	12	M10x1,25	5	10
40	28,4	22	17	12	M10x1,25	5	10
50	31,3	24	19	16	M12x1,25	5,7	13
63	31,5	24	19	16	M12x1,25	6	13
80	40	32	24	20	M16x1,5	8	17
100	50	40	30	25	M16x1,5	10	22

Все права защищены

HX
Датчики положения

Обзор продукции

Тип привода	Ø поршня	2-х проводный	3-х проводный NPN	3-х проводный PNP	2-х проводный герконовый	
SD	20…100 (Установка спереди)	HX-01D	HX-01N	HX-01P	HX-01R	
SE/SHY/SHZ/ESWT	Все					
SQ/SQM/EU/EUK/EUM/EUP/SF/SFM/SQK/SG/EMQ/ELS/ELQ/EXH/ESWT	Все	HX-07D HX-29D	HX-07N HX-29N	HX-07P HX-29P	HX-07R	 HX-07 HX-29
		Примечание: для малых ходов рекомендуется использовать HX-29, ввиду ограниченного пространства				
SD/EN	Все (Установка сбоку)	HX-11D	HX-11N	HX-11P	HX-11R	
RAL/RA/IA/SJ/SM/EG/NEG/NCM	Все	HX-13D	HX-13N	HX-13P	HX-13R	
TBC/XBC/VBC/LBC	Все	HX-21D	HX-21N	HX-21P	HX-21R	
FVBC/EXSM/EXSWM/SF/SFM	Все	HX-31D	HX-31N	HX-31P	HX-31R	
FVBC/EXSM/EXSWM/SF/SFM	Все	HX-65D	HX-65N	HX-65P	HX-65R	

Характеристики

Характеристика	Магниторезистивные			Герконовые
	D	N	P	R
Подключение	2-х проводный	3-х проводный		2-х проводный
Цвет кабеля	Белый	Черный		Серый
Тип датчика	Бесконтактный			Механический контакт
Диапазон рабочего напряжения	10…28 В пост. тока	5…30 В пост. тока		5…240 В пост. тока / перем. тока
Макс. коммутационный ток, мА	50	200		100
Макс. коммутируемая мощность, Вт	1,4	6		10
Частота переключения	Высокая частота			Низкая частота
Ресурс	Сверхдолговечный			Долговечный
Шоковое воздействие	Почти никакого влияния			Легко повредить
Зона срабатывания, мм	4-5			7-10
Точность	Высокая			Обычная

Примечание: рекомендуется использовать магниторезистивный тип датчика

Версия 11.2026
Все права защищены

HX-01

Датчики положения



Система обозначений

Серия	
HX	

Тип датчика	
01	Для SD/SE/SHY/SHZ/ESWT

Конструкция	
D	Магниторезистивный 2-х проводный
N	Магниторезистивный 3-хпроводный NPN
P	Магниторезистивный 3-хпроводный PNP
R	Герконовый 2-х проводный

Электрическое подключение		
2M	Кабель 2 метра	1
5M	Кабель 5 метров	
QD8	Разъем с наружной резьбой M8	2
QD12	Разъем с наружной резьбой M12	

1 Другая длина кабеля доступна по запросу.

2 Для датчиков с разъёмом стандартно длина кабеля 0,15 м

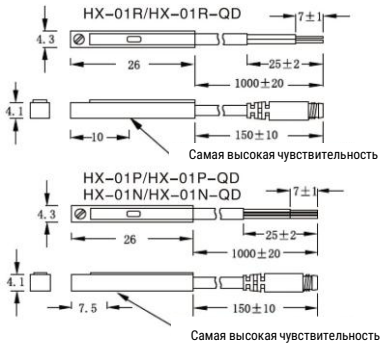

Размеры паза

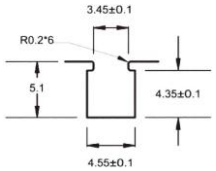

Расположение контактов M8/M12

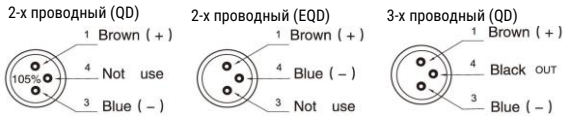

Характеристики

Тип датчика	HX-01D	HX-01N	HX-01P	HX-01R
Параметр / Подключение			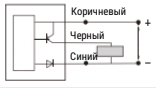	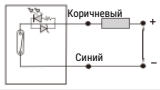
Подключение	2-х проводный	3-х проводный		2-х проводный
Функция переключения	Магниторезистивный Н.О.			Механический Н.О.
Тип датчика	Бесконтактный	NPN	PNP	Герконовый
Диапазон рабочего напряжения	10…28 В DC	5…30 В DC		5…240 В DC/AC
Макс. коммутационный ток, мА	50	200		100
Макс. коммутируемая мощность, Вт	1,4	6		10
Макс. потребляемый ток	40 мА (24 В)	8 мА (24 В, при включении)		-
Макс. падение напряжения	2,8 В	1 В (200 мА DC)		2,5 В
Макс. ток утечки	90 мА (28 В)	0,01 мА		-
Индикатор	Красный светодиод			
Макс. частота переключения, Гц	1000			200
Температурный диапазон, °C	-10…+70			
Шок, G	50			30
Вибрация, G	9			
Класс защиты	IEC 529 IP67 (NEMA 6)			
Защитная цепь	2, 4	3, 4		1
Кабель	Ø 2,6; маслостойкий PVC	Ø 2,6; маслостойкий PVC		Ø 2,6; маслостойкий PVC
Чувствительность датчика, G	40…750			70

Все права защищены

HX-07

Датчики положения



Система обозначений

Серия	
HX	

Тип датчика	
07	Для SQ/SQM/EU/EUK/EUM/EUP/SF/SFM SQK/SG/EMQ/ELS/ELQ/EXH/ESWT

Конструкция	
D	Магниторезистивный 2-х проводный
N	Магниторезистивный 3-хпроводный NPN
P	Магниторезистивный 3-хпроводный PNP
R	Герконовый 2-х проводный

Электрическое подключение		
2M	Кабель 2 метра	
5M	Кабель 5 метров	
QD8	Разъем с наружной резьбой M8	2
QD12	Разъем с наружной резьбой M12	

1 Другая длина кабеля доступна по запросу.

2 Для датчиков с разъёмом стандартно длина кабеля 0,15 м

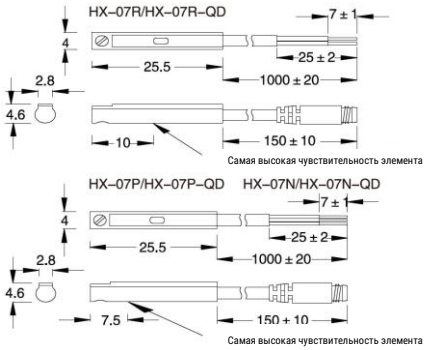

Размеры паза

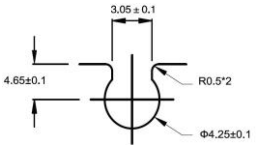

Расположение контактов M8/M12



Характеристики

Тип датчика	HX-07D	HX-07N	HX-07P	HX-07R
Параметр \ Подключение				
Подключение	2-х проводный	3-х проводный		2-х проводный
Функция переключения	Магниторезистивный Н.О.			Механический Н.О.
Тип датчика	Бесконтактный	NPN	PNP	Герконовый
Диапазон рабочего напряжения	10…28 В DC	5…30 В DC		5…240 В DC/AC
Макс. коммутационный ток, мА	50	200		100
Макс. коммутируемая мощность, Вт	1,4	6		10
Макс. потребляемый ток	40 мА (24 В)	8 мА (24 В, при включении)		-
Макс. падение напряжения	2,8 В	1 В (200 мА DC)		2,5 В
Макс. ток утечки	90 мА (28 В)	0,01 мА		-
Индикатор	Красный светодиод			
Макс. частота переключения, Гц	1000			200
Температурный диапазон, °С	-10…+70			
Шок, G	50			30
Вибрация, G	9			
Класс защиты	IEC 529 IP67 (NEMA 6)			
Защитная цепь	2, 4	3, 4		1
Кабель	Ø 2,6; черный; маслостойкий PVC	Ø 2,6; черный; маслостойкий PVC		Ø 2,6; серый; маслостойкий PVC
Чувствительность датчика, G	40…750			70

Версия 11.2026
Все права защищены

HX-11

Датчики положения



Система обозначений

[ ] - [ ][ ] - [ ]

Серия

HX	

Тип датчика

11	Для SD/EN

Конструкция

D	Магниторезистивный 2-х проводный
N	Магниторезистивный 3-хпроводный NPN
P	Магниторезистивный 3-хпроводный PNP
R	Герконовый 2-х проводный

Электрическое подключение (1)

2M	Кабель 2 метра
5M	Кабель 5 метров
QD8	Разъем с наружной резьбой M8 (2)
QD12	Разъем с наружной резьбой M12

(1) Другая длина кабеля доступна по запросу.

(2) Для датчиков с разъёмом стандартно длина кабеля 0,15 м

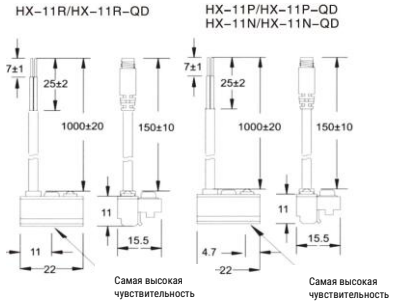

Размеры паза

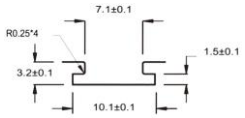

Расположение контактов M8/M12



Характеристики

Тип датчика	HX-11D	HX-11N	HX-11P	HX-11R
Параметр \ Подключение	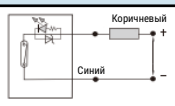	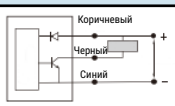		
Подключение	2-х проводный	3-х проводный		2-х проводный
Функция переключения	Магниторезистивный Н.О.			Механический Н.О.
Тип датчика	Бесконтактный	NPN	PNP	Герконовый
Диапазон рабочего напряжения	10…28 В DC	5…30 В DC		5…240 В DC/AC
Макс. коммутационный ток, мА	50	200		100
Макс. коммутируемая мощность, Вт	1,4	6		10
Макс. потребляемый ток	40 мА (24 В)	20 мА (24 В, при включении)		-
Макс. падение напряжения	2,8 В	1 В (200 мА DC)		2,5 В
Макс. ток утечки	90 мА (28 В)	0,01 мА		-
Индикатор	Красный светодиод			
Макс. частота переключения, Гц	1000			200
Температурный диапазон, °C	-10…+70			
Шок, G	50			30
Вибрация, G	9 G			
Класс защиты	IEC 529 IP67 (NEMA 6)			
Защитная цепь	2, 4	3, 4		1
Кабель	Ø 3,3; черный; маслостойкий PVC	Ø 3,3; черный; маслостойкий PVC		Ø 3,3; серый; маслостойкий PVC
Чувствительность датчика, G	40…750			40…50

Все права защищены

HX-13

Датчики положения



Система обозначений

Серия	
HX	

Тип датчика	
13	Для RAL/RA/IA/SJ/SM/EG/NEG/NCM

Конструкция	
D	Магниторезистивный 2-х проводный
N	Магниторезистивный 3-хпроводный NPN
P	Магниторезистивный 3-хпроводный PNP
R	Герконовый 2-х проводный

Электрическое подключение		
2M	Кабель 2 метра	
5M	Кабель 5 метров	
QD8	Разъем с наружной резьбой M8	2
QD12	Разъем с наружной резьбой M12	

1 Другая длина кабеля доступна по запросу.

2 Для датчиков с разъёмом стандартно длина кабеля 0,15 м

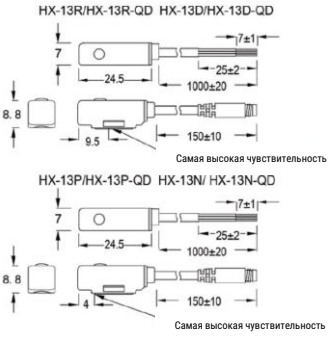

Расположение контактов M8/M12



Характеристики

Тип датчика	HX-13D	HX-13N	HX-13P	HX-13R
Параметр / Подключение	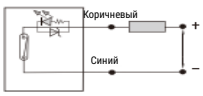	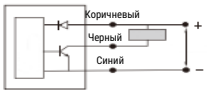	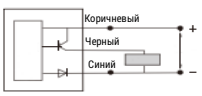	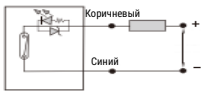
Подключение	2-х проводный	3-х проводный		2-х проводный
Функция переключения	Магниторезистивный Н.О.			Механический Н.О.
Тип датчика	Бесконтактный	NPN	PNP	Герконовый
Диапазон рабочего напряжения	10…28 В DC	5…30 В DC		5…240 В DC/AC
Макс. коммутационный ток, мА	50	200		100
Макс. коммутируемая мощность, Вт	1,4	6		10
Макс. потребляемый ток	40 мА (24 В)	8 мА (24 В, при включении)		-
Макс. падение напряжения	2,8 В	1 В (200 мА DC)		2,5 В
Макс. ток утечки	90 мА (28 В)	0,01 мА		-
Индикатор	Красный светодиод			
Макс. частота переключения, Гц	1000			200
Температурный диапазон, °С	-10…+70			
Шок, G	50			30
Вибрация, G	9			
Класс защиты	IEC 529 IP67 (NEMA 6)			
Защитная цепь	2, 4	3, 4		1
Кабель	Ø 3,2; черный; маслостойкий PVC	Ø 3,2; черный; маслостойкий PVC		Ø 3,2; серый; маслостойкий PVC
Чувствительность датчика, G	40…750			50

Версия 11.2026
Все права защищены

НХ-21

Датчики положения



Система обозначений



Серия

НХ

Тип датчика

21	Для TBC/XBC/VBC/LBC

Конструкция

D	Магниторезистивный 2-х проводный
N	Магниторезистивный 3-хпроводный NPN
P	Магниторезистивный 3-хпроводный PNP
R	Герконовый 2-х проводный

Электрическое подключение (1)

2M	Кабель 2 метра
5M	Кабель 5 метров
QD8	Разъем с наружной резьбой M8 (2)
QD12	Разъем с наружной резьбой M12

(1) Другая длина кабеля доступна по запросу.

(2) Для датчиков с разъёмом стандартно длина кабеля 0,15 м

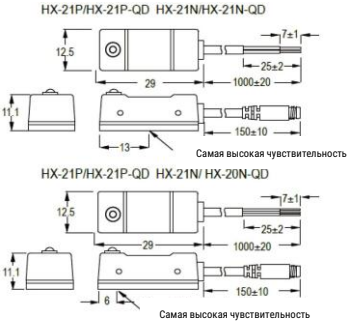

Расположение контактов M8/M12

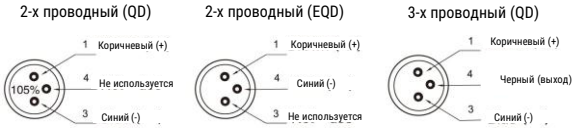

Характеристики

Тип датчика	HX-21D	HX-21N	HX-21P	HX-21R
Параметр \ Подключение		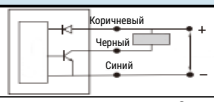		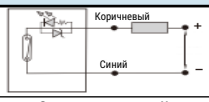
Подключение	2-х проводный	3-х проводный		2-х проводный
Функция переключения	Магниторезистивный Н.О.			Механический Н.О.
Тип датчика	Бесконтактный	NPN	PNP	Герконовый
Диапазон рабочего напряжения	5…30 В DC	5…30 В DC		5…240 В DC/AC
Макс. коммутационный ток, мА	50	200		100
Макс. коммутируемая мощность, Вт	1,4	6		10
Макс. потребляемый ток	40 мА (24 В)	20 мА (24 В, при переключении)		-
Макс. падение напряжения	2,8 В	1 В (200 мА DC)		2,5 В
Макс. ток утечки	90 мА (28 В)	0,01 мА		-
Индикатор	Красный светодиод			
Макс. частота переключения, Гц	1000			200
Температурный диапазон, °С	-10…+70			
Шок, G	50			30
Вибрация, G	9			
Класс защиты	IEC 529 IP67 (NEMA 6)			
Защитная цепь	2, 4	3, 4		1
Кабель	Ø 3,8; белый; маслостойкий PVC	Ø 3,8; черный; маслостойкий PVC		Ø 3,8; серый; маслостойкий PVC
Чувствительность датчика, G	40…750			55…65

Все права защищены

HX-29

Датчики положения



Система обозначений

Серия	
HX	

Тип датчика	
29	Для SQ/SQM/EU/EUK/EUM/EUP/SF/SFM SQK/SG/EMQ/ELS/ELQ/EXH/ESWT

Конструкция	
D	Магниторезистивный 2-х проводный
N	Магниторезистивный 3-хпроводный NPN
P	Магниторезистивный 3-хпроводный PNP

Электрическое подключение		
2M	Кабель 2 метра	1
5M	Кабель 5 метров	
QD8	Разъем с наружной резьбой M8	2
QD12	Разъем с наружной резьбой M12	

1. Другая длина кабеля доступна по запросу.
2. Для датчиков с разъёмом стандартно длина кабеля 0,15 м

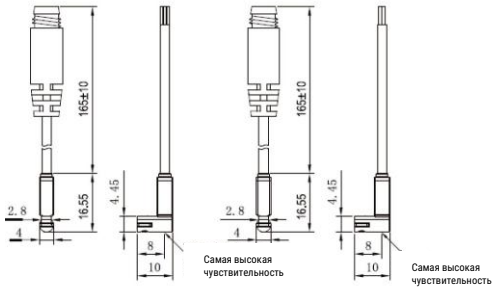

Размеры паза

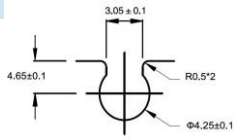

Расположение контактов M8/M12



Характеристики

Тип датчика	HX-29D	HX-29N	HX-29P
Параметр / Подключение			
Подключение	2-х проводный	3-х проводный	
Функция переключения	Магниторезистивный Н.О.		
Тип датчика	Бесконтактный	NPN	PNP
Диапазон рабочего напряжения	10…28 В DC	5…30 В DC	
Макс. коммутационный ток, мА	50	200	
Макс. коммутируемая мощность, Вт	1,4	6	
Макс. потребляемый ток	40 мА (24 В)	8 мА (24 В, при включении)	
Макс. падение напряжения	2,8 В	1 В (200 мА DC)	
Макс. ток утечки	90 мА (28 В)	0,01 мА	
Индикатор	Красный светодиод		
Макс. частота переключения, Гц	1000		
Температурный диапазон, °С	-10…+70		
Шок, G	50		
Вибрация, G	9		
Класс защиты	IEC 529 IP67 (NEMA 6)		
Защитная цепь	2, 4	3, 4	
Кабель	Ø 3,2; черный; маслостойкий PVC	Ø 3,2; черный; маслостойкий PVC	
Чувствительность датчика, G	40…750		

Версия 11.2026
Все права защищены

HX-31

Датчики положения



Система обозначений

Серия	
HX	

Тип датчика	
31	Для FVBC/EXSM/EXSWM/SF/SFM

Конструкция	
D	Магниторезистивный 2-х проводный
N	Магниторезистивный 3-хпроводный NPN
P	Магниторезистивный 3-хпроводный PNP
R	Герконовый 2-х проводный

Электрическое подключение		
2M	Кабель 2 метра	
5M	Кабель 5 метров	
QD8	Разъем с наружной резьбой M8	2
QD12	Разъем с наружной резьбой M12	

1 Другая длина кабеля доступна по запросу.

2 Стандартно длина кабеля с разъёмом 0,15 м

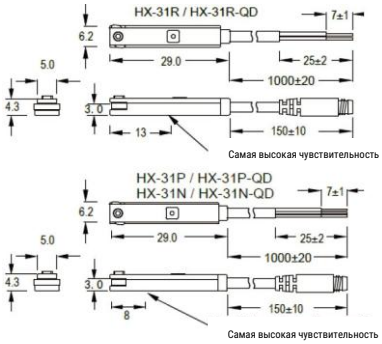

Размеры паза

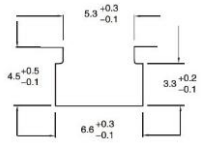

Расположение контактов M8/M12



Характеристики

Тип датчика	HX-31D	HX-31N	HX-31P	HX-31R
Параметр \ Подключение		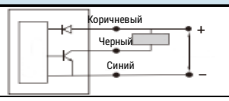		
Подключение	2-х проводный	3-х проводный		2-х проводный
Функция переключения	Магниторезистивный Н.О.			Механический Н.О.
Тип датчика	Бесконтактный	NPN	PNP	Герконовый
Диапазон рабочего напряжения	10…28 В DC	5…30 В DC		5…240 В DC/AC
Макс. коммутационный ток, мА	50	200		100
Макс. коммутируемая мощность, Вт	1,4	6		10
Макс. потребляемый ток	40 мА (24 В)	14 (N) / 17 (P) мА (24 В, при переключении)		-
Макс. падение напряжения	2,8 В	1 В (200 мА DC)		2,5 В
Макс. ток утечки	90 мА (28 В)	0,01 мА		-
Индикатор	Красный светодиод			
Макс. частота переключения, Гц	1000			200
Температурный диапазон, °C	-10…+70			
Шок, G	50			30
Вибрация, G	9			
Класс защиты	IEC 529 IP67 (NEMA 6)			
Защитная цепь	2, 4	3, 4		1
Кабель	Ø 2,9; белый; маслостойкий PVC	Ø 2,9; черный; маслостойкий PVC		Ø 2,9; серый; маслостойкий PVC
Чувствительность датчика, G	40…750			55…65

Все права защищены

HX-65

Датчики положения



Система обозначений

Серия	
HX	

Тип датчика	
65	Для FVBC/EXSM/EXSWM/SF/SFM

Конструкция	
D	Магниторезистивный 2-х проводный
N	Магниторезистивный 3-хпроводный NPN
P	Магниторезистивный 3-хпроводный PNP
R	Герконовый 2-х проводный

Электрическое подключение		
2M	Кабель 2 метра	
5M	Кабель 5 метров	
QD8	Разъем с наружной резьбой M8	2
QD12	Разъем с наружной резьбой M12	

1 Другая длина кабеля доступна по запросу.

2 Стандартно длина кабеля с разъёмом 0,15 м

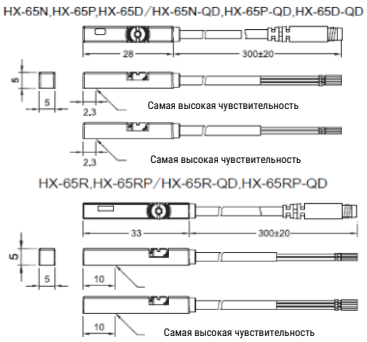

Размеры паза

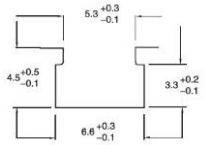

Расположение контактов M8/M12



Характеристики

Тип датчика	HX-65D	HX-65N	HX-65P	HX-65R
Параметр / Подключение	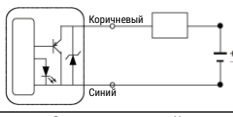	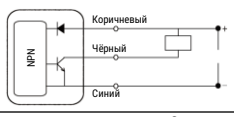	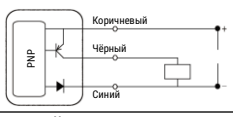	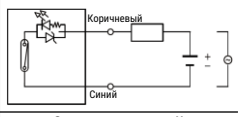
Подключение	2-х проводный	3-х проводный		2-х проводный
Функция переключения	Магниторезистивный Н.О.			Механический Н.О.
Тип датчика	Бесконтактный	NPN	PNP	Герконовый
Диапазон рабочего напряжения	10… 28 В пост. тока	5… 30 В пост. тока		5…240 В
Макс. коммутационный ток, мА	50	200		100
Макс. коммутируемая мощность, Вт	1,4	6		10
Макс. потребляемый ток	40 мА при 24 В	8 мА при 24 В		-
Макс. падение напряжения	2,8 В	1 В при 200 мА		2,5 В
Макс. ток утечки	90 мА при 28 В	0,01 мА		-
Индикатор	Красный светодиод			
Макс. частота переключения, Гц	1000			200
Температурный диапазон, °C	-10…+70			
Шок, G	50			30
Вибрация, G	9			
Класс защиты	IEC 529 IP67 (NEMA 6)			
Защитная цепь	2, 4	3, 4		1
Кабель	Ø 2,6; черный; маслостойкий PVC			
Чувствительность датчика, G	40 … 750			70

Версия 11.2026
Все права защищены

IH/UH

Монтажный набор для датчиков положения

Основные размеры



Монтажный набор серии IH (для профиля VBC):

IH-32	IH-100
IH-40	IH-125
IH-50	IH-160
IH-63	IH-200
IH-80	

Монтажный набор серии UH (для профиля XBC):

UH-32	UH-63
UH-40	UH-80
UH-50	UH-100

Для профиля VBC

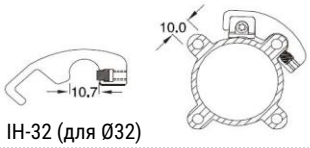

IH-32 (для Ø32)

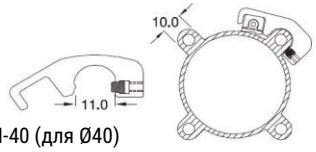

IH-40 (для Ø40)

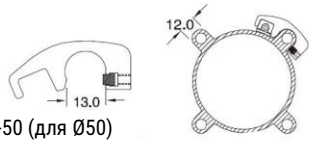

IH-50 (для Ø50)

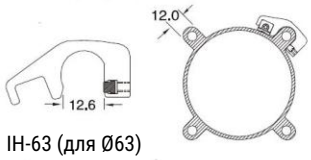

IH-63 (для Ø63)

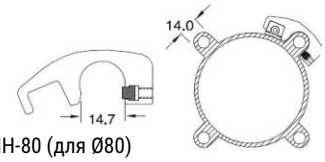

IH-80 (для Ø80)

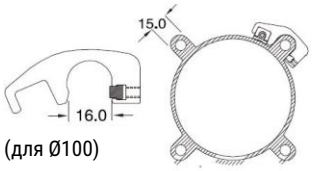

IH-100 (для Ø100)

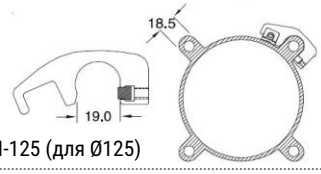

IH-125 (для Ø125)

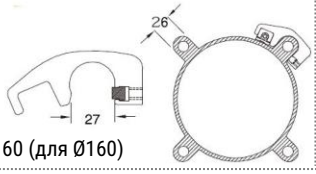

IH-160 (для Ø160)

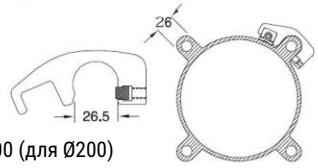

IH-200 (для Ø200)

Для профиля XBC

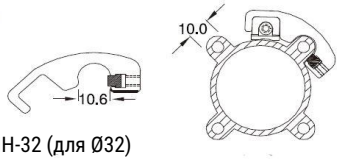

IH-32 (для Ø32)

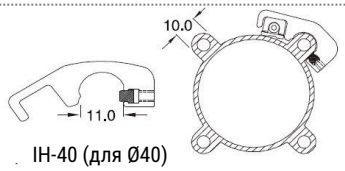

IH-40 (для Ø40)

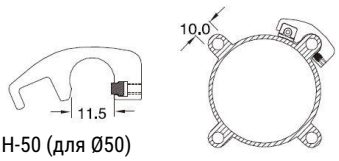

IH-50 (для Ø50)

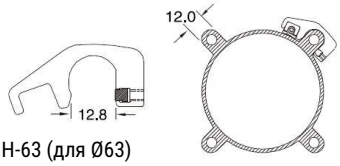

IH-63 (для Ø63)

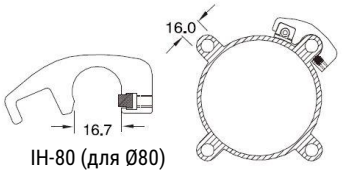

IH-80 (для Ø80)

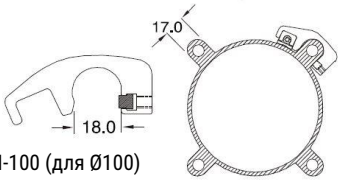

IH-100 (для Ø100)

Все права защищены

PM

Монтажный набор для датчиков положения

Основные размеры



Монтажный набор серии PM (Для цилиндров TBC, LBC):
PM-6
PM-8
PM-10
PM-12
PM-16

Основные размеры

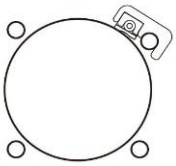

PM-6	PM-8	PM-10	PM-12	PM-16	PM-20	PM-25
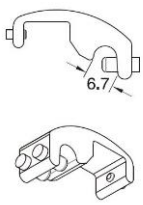	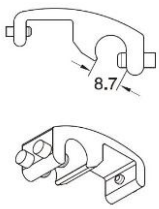	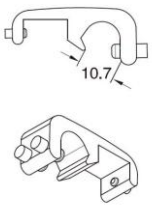	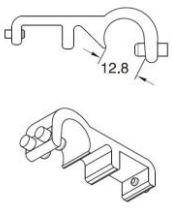	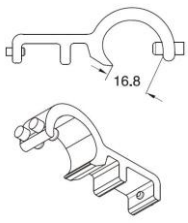	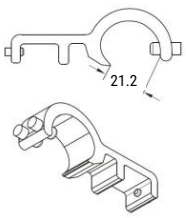	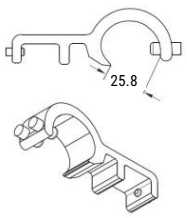
Для TBC Ø32…50 LBC Ø32…40 Ø шпильки 5…6	Для TBC Ø63 LBC Ø50…63 Ø шпильки 7…8	Для TBC Ø80…100 LBC Ø80…100 Ø шпильки 8,5…10	Для TBC Ø125 LBC Ø125 Ø шпильки 10,5…12	Для TBC Ø160 LBC Ø160…200 Ø шпильки 14…16	Для TBC Ø250 LBC Ø250 Ø шпильки 20	Для DNGB Ø320 Ø шпильки 25

Версия 11.2026
Все права защищены

PAB

Монтажный набор для датчиков положения

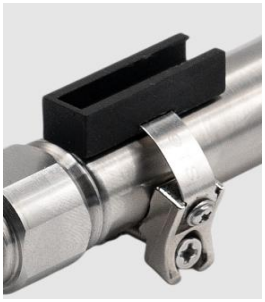

Описание

- Подходят для всех круглых цилиндров, кроме цилиндров серии EG;
- Тип крепления выбирается в зависимости от того какой тип датчиков используется;
- Крепления серии PAB-13 являются универсальными для всех диаметров:
  - Крепление PAB-13 используется для установки датчиков серии HX-13
  - Крепление PAB-13-T используется для установки датчиков для T-паза серий HX-31 и HX-65

Система обозначений

□ - □□ □

Серия

PAB	

Характеристика

13	Для круглых цилиндров, универсальное крепление (для Ø 6…63)
S	Для круглых цилиндров с корпусом из нерж. стали (для Ø 6…63)
A	Для круглых цилиндров с корпусом из алюминия (для Ø 16…40)

Ø поршня

	Все крепления кроме универсального с T-пазом
T	Универсальное крепление с T-пазом

Ø поршня

	Для универсального крепления
6 … 63	Для круглых цилиндров

Алгоритм установки – набор для фиксированных диаметров

	Шаг 1	Шаг 2	Шаг 3	Шаг 4
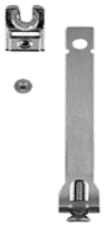	Установите датчик на стальную ленту. 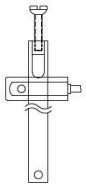	Оберните стальную ленту вокруг цилиндра. 	Вставьте крепление в паз, отрегулируйте положение датчика, затяните винт на креплении. 	Отрегулируйте положение датчика на цилиндре, после чего зафиксируйте крепление на цилиндре. 

Все права защищены

Алгоритм установки – универсальный набор PAB-13

	Шаг 1	Шаг 2	Шаг 3	Шаг 4
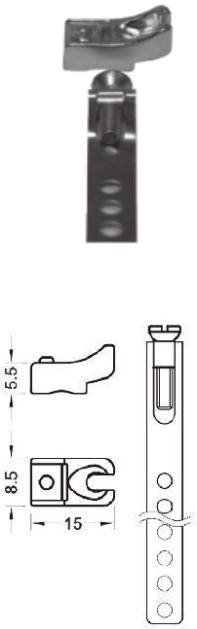	1. Ослабьте винт на креплении. 2. Убедитесь, что 3-4 витка винта остались в резьбе. 	1. Пропустите стальную ленту через отверстие в нижней части датчика HX-13. 2. Вставьте головку винта в отверстие ленты. 3. Оберните ленту вокруг цилиндра (см. рис. ниже), затем затяните крепление. 4. Сделайте отметку на ближайшем к штифту крепления отверстии. 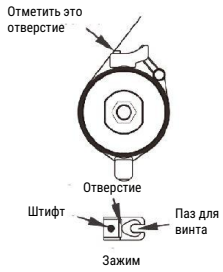	1. Ослабьте крепление. 2. Отметьте отверстие. Обрежьте стальную ленту на втором отверстии от отметки как показано на рисунке. 	1. Вставьте обрезанную ленту в крепление. 2. Поместите штифт крепления в отмеченное отверстие. 3. Надавите на крепление, сгибая зажимную полоску. 4. Установите датчик на цилиндр, отрегулируйте его положение. Зафиксируйте винт*.  * Не затягивайте винт слишком сильно. Это может привести к повреждению цилиндра или датчика.

Алгоритм установки – универсальный набор PAB-13-T для T-паза

	Шаг 1	Шаг 2	Шаг 3	Шаг 4	Шаг 5
 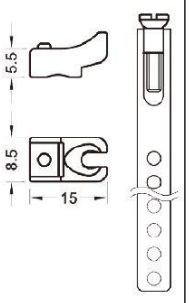	1. Ослабьте винт на креплении. 2. Убедитесь, что 3-4 витка винта остались в резьбе. 	1. Вставьте головку винта в отверстие ленты. 2. Оберните ленту вокруг цилиндра (см. рис. ниже), затем затяните крепление. 3. Сделайте отметку на ближайшем к штифту крепления отверстии. 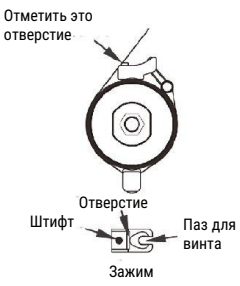	1. Ослабьте крепление. 2. Отметьте отверстие. Обрежьте стальную ленту на втором отверстии от отметки как показано на рисунке. 	1. Вставьте обрезанную ленту в крепление. 2. Поместите штифт крепления в отмеченное отверстие. 3. Надавите на крепление, сгибая зажимную полоску. 4. Отрегулируйте положение детали с T-пазом на цилиндре. Зафиксируйте винт*.  * Не затягивайте винт слишком сильно. Это может привести к повреждению цилиндра или датчика.	1. Вставьте датчик HX-31/HX-65 в T-паз сбоку. 2. Убедитесь что датчик срабатывает в той позиции, в которой он установлен 3. Затяните крепёжный винт датчика. 

Версия 11.2026
Все права защищены

SG

Цилиндр с направляющими

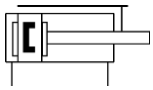



Описание

- Высокая прочность конструкции и защита от воздействия боковых нагрузок;
- Множество различных вариантов монтажа и пневматического присоединения;
- Доступны для заказа цилиндры с подшипниками скольжения или качения;
- Доступны исполнения с двусторонним штоком и регулировкой хода

Характеристики

Диаметр поршня, мм		6	10	12	16	20	25	32	40	50	63	80
Тип		Двустороннего действия										
Рабочая среда		Сжатый воздух по ISO 8573-1:2010 [7:4:4] (степень фильтрации 40 мкм)										
Рабочее давление, МПа		0,2 … 1,7		0,1 … 1,0		0,15 … 1,0						
Рабочая температура, °C		-20…+80 (без замерзания)										
Скорость перемещения, мм/с		30 … 500										50 … 400
Тип демпфирования		Упругие демпфирующие кольца										
Допуск для рабочего хода		$^{+1}_{0}$										
Угловой люфт**	SGL	-		±0,08°		±0,07°		±0,06°		±0,05°		±0,04°
	SGM	±0,10°				±0,09°		±0,08°		±0,06°		±0,05°
Присоединительная резьба		M3		M5		G1/8				G1/4		G3/8

** Примечание: Угловой люфт указан при полностью втянутом штоке пневмоцилиндра.

Система обозначений

01	02	03	04	x	05	-	06	-	07

01 Серия

SG	

02 Тип направляющей (1)

L	Подшипник качения
M	Подшипник скольжения

03 Исполнение пневмоцилиндра

	Базовая версия
J	Двусторонний шток с регулировкой хода

04 Диаметр поршня

6	6 мм
10	10 мм
12	12 мм
16	16 мм
20	20 мм
25	25 мм
32	32 мм
40	40 мм
50	50 мм
63	63 мм
80	80 мм

05 Рабочий ход, мм

25
50
75
…
250

06 Регулировка хода (1)

	Нет регулировки
10	10 мм
20	20 мм
30	30 мм
40	40 мм
50	50 мм
75	75 мм
100	100 мм

07 Опрос положения

S	С помощью датчиков

(1) Для диаметров 6 и 10 подшипник качения и регулировка хода недоступны.

Пример заказа: серия SG, направляющая с подшипником качения, диаметр поршня 16 мм, ход штока 75 мм.
Код заказа: **SGL16x75-S**

Все права защищены

Рабочий ход

Диаметр поршня, мм	Стандартный ход, мм	Максимальный ход, мм
6	5 10 15 20	20
10	5 10 15 20 25 30	30
12	10 20 25 30 40 50 60 70 75 80 90 100 125 150	150
16	10 20 25 30 40 50 60 70 75 80 90 100 125 150 175 200	200
20…25	20 25 30 40 50 60 70 75 80 90 100 125 150 175 200 225 250	250
32…80	25 30 40 50 60 70 75 80 90 100 125 150 175 200 225 250	250

Примечание: нестандартный рабочий ход получается путем добавления втулки, ограничивающей ход, в цилиндр со стандартным ходом. Для цилиндров с Ø 12…32 мм возможен заказ нестандартного рабочего хода с шагом 1 мм, для Ø 40 … 80 мм – с шагом 5 мм.

Варианты монтажа

С помощью винтов сверху

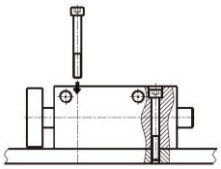

С помощью винтов снизу

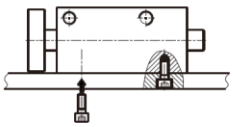

Фиксация винтами за заднюю поверхность

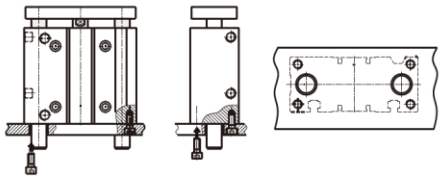

Фиксация за паз снизу

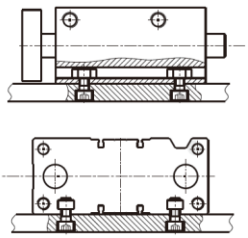

Конструкция

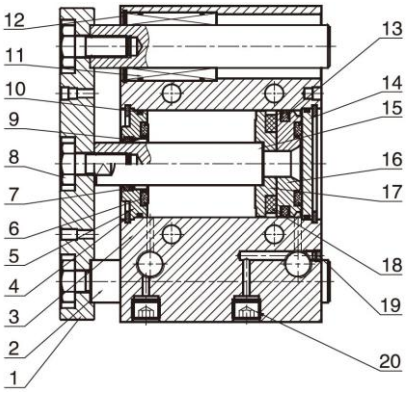

Поз.	Деталь	Материал
1	Траверса	Сталь оцинкованная
2	Направляющие	Сталь
3	Корпус	Алюминиевый сплав
4	Стопорное кольцо	Пружинная сталь
5	Передняя крышка	Алюминиевый сплав
6	Уплотнение демпфера	NBR / TPU
7	Уплотнение штока	TPU
8	Винт	Нержавеющая сталь
9	Подшипник	Бронзо-графитовый
10	Уплотнение	NBR
11	Подшипник	Латунь (SGL) Композитный материал (SGM)
12	Стопорное кольцо	Пружинная сталь
13	Уплотнение поршня	NBR
14	Задняя крышка	Алюминиевый сплав
15	Шток	Сталь S45c с твёрдым хромированием
16	Поршень	Алюминиевый сплав
17	Поршень	Алюминиевый сплав
18	Магнит	
19	Стальной шарик	Нержавеющая сталь SUS304
20	Винт	Углеродистая сталь
21	Втулка	Алюминиевый сплав

Подшипник качения SGL

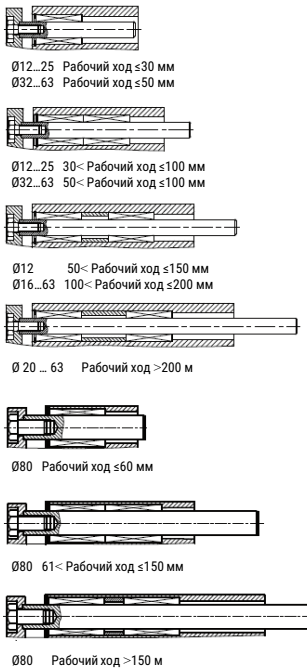

Подшипник скольжения SGM

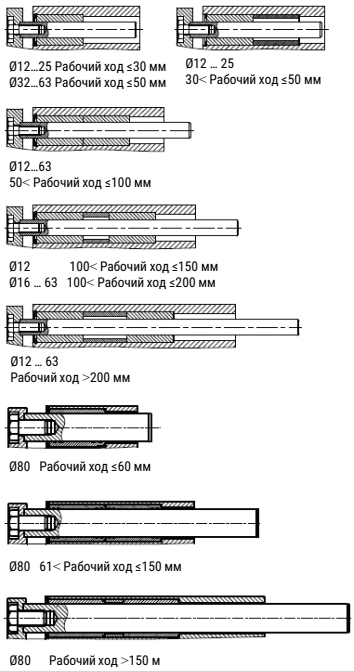

Версия 11.2026
Все права защищены

Допустимая нагрузка (Н)

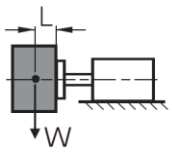

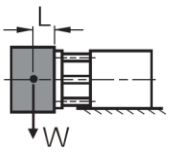

1. Рабочий ход 5 мм
2. Рабочий ход 10 мм
3. Рабочий ход 15 мм
4. Рабочий ход 20 мм
5. Рабочий ход 25 мм
6. Рабочий ход 30 мм

SGM6

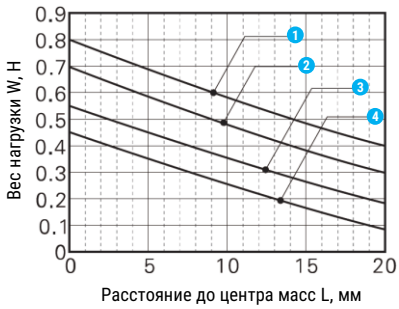

SGM10

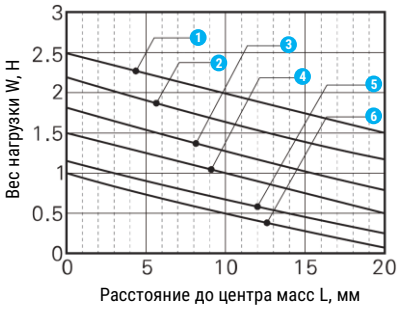

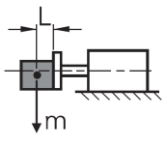

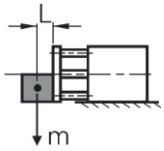

1. Ø 12
2. Ø 16
3. Ø 20
4. Ø 25
5. Ø 32 / 40
6. Ø 50 / 63
6. Ø 80

SGM12…80

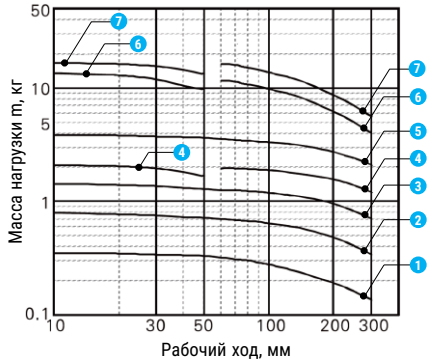

SGL12…80

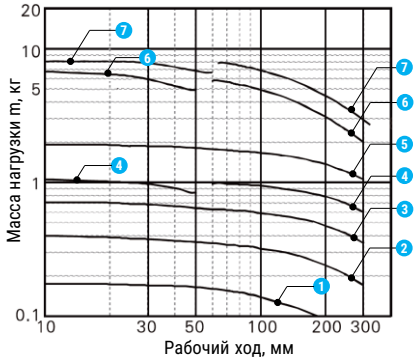

Примечание: Графики для массы нагрузки построены при условии расстояния до центра масс ≤ 100 мм и скорости перемещения 400 мм/с. Если скорость перемещения превышает 400 мм/с, для расчёта массы необходимо использовать соответствующий коэффициент.

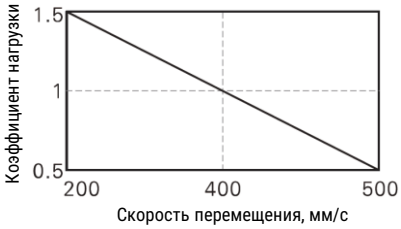

Допустимый момент (Нм)

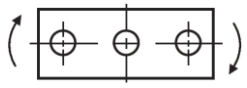

Диаметр поршня	Тип привода	Рабочий ход, мм																			
		5	10	15	20	25	30	40	50	60	70	75	80	90	100	125	150	175	200	225	250
6	SGM	0,008	0,007	0,006	0,005																
10	SGM	0,045	0,039	0,033	0,028	0,024	0,021														
12	SGM		0,39		0,32	0,29	0,27	0,24	0,21	0,49	0,46	0,43	0,42	0,39	0,36	0,31	0,27				
	SGL		0,35		0,29	0,26	0,24	0,22	0,19	0,44	0,39	0,37	0,35	0,32	0,29	0,24	0,20				
16	SGM		0,69		0,58	0,54	0,49	0,43	0,38	0,75	0,75	0,69	0,65	0,61	0,58	0,50	0,44	0,40	0,36		
	SGL		0,62		0,52	0,49	0,44	0,39	0,34	0,68	0,68	0,62	0,59	0,55	0,52	0,43	0,37	0,32	0,28		
20	SGM				1,05	0,99	0,93	0,83	0,75	1,97	1,90	1,88	1,86	1,72	1,63	1,44	1,28	1,16	1,06	1,01	0,90
	SGL				0,95	0,89	0,84	0,75	0,68	1,77	1,59	1,52	1,46	1,33	1,25	1,30	1,15	1,03	0,93	0,88	0,76
25	SGM				1,76	1,65	1,55	1,38	1,25	3,17	3,06	2,96	2,91	2,77	2,57	2,26	2,02	1,83	1,67	1,57	1,42
	SGL				1,58	1,49	1,40	1,24	1,13	2,71	2,42	2,38	2,33	2,19	1,97	2,03	1,78	1,58	1,41	1,22	1,16
32	SGM					6,35	6,00	5,73	5,13	5,98	5,74	5,69	5,62	5,11	4,97	4,42	3,98	3,61	3,31	2,97	2,84
	SGL					5,72	5,40	5,16	4,62	5,38	5,15	5,11	5,02	4,60	4,47	3,98	3,58	3,25	2,98	2,67	2,56
40	SGM					7,00	6,60	6,11	5,66	6,66	6,31	6,27	6,23	5,86	5,48	4,78	4,38	3,98	3,65	3,34	3,13
	SGL					6,30	5,94	5,50	5,09	5,99	5,67	5,62	5,58	5,27	4,93	4,30	3,94	3,58	3,29	3,01	2,82
50	SGM					13,0	12,6	11,0	10,8	13,7	12,7	12,0	11,8	11,1	10,6	9,50	8,60	7,86	7,24	6,80	6,24
	SGL					9,17	8,75	8,30	7,62	10,3	9,94	9,83	9,77	8,82	8,74	8,55	7,74	7,07	6,52	6,12	5,62
63	SGM					14,70	13,6	12,9	12,1	19,4	16,2	13,5	12,7	12,1	11,9	10,7	9,69	8,86	8,16	7,52	7,04
	SGL					10,20	9,74	9,20	8,48	17,46	14,0	11,0	10,6	10,2	9,74	9,63	8,72	7,97	7,34	6,77	6,34
80	SGM					21,90	20,80	19,70	18,60	15,80	24,00	22,90	21,70	21,00	20,50	18,60	17,00	15,60	14,50	13,50	12,60
	SGL					15,10	14,30	13,60	12,90	12,20	21,60	20,61	19,53	18,90	18,45	16,74	15,30	14,04	13,05	12,15	11,34

Обзор периферии

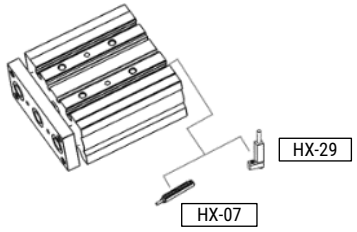

Примечание: для малых ходов рекомендуется использовать датчики HX-29, ввиду ограниченного пространства для установки.

Основные размеры

SGM6-S

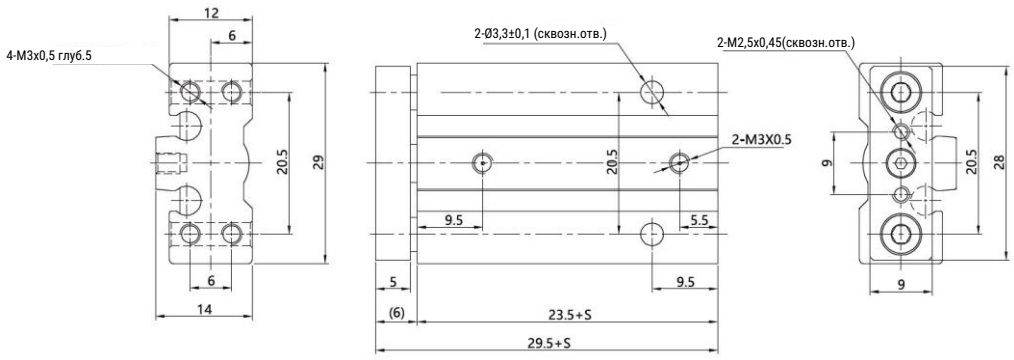

SGM10-S

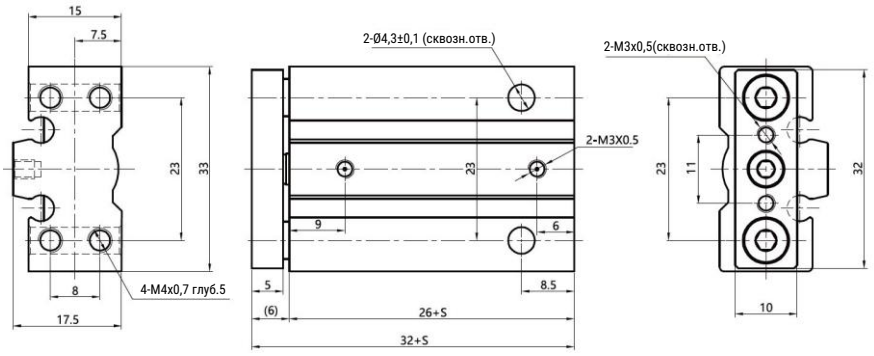

Версия 11.2026
Все права защищены

Основные размеры

SG... 12...63

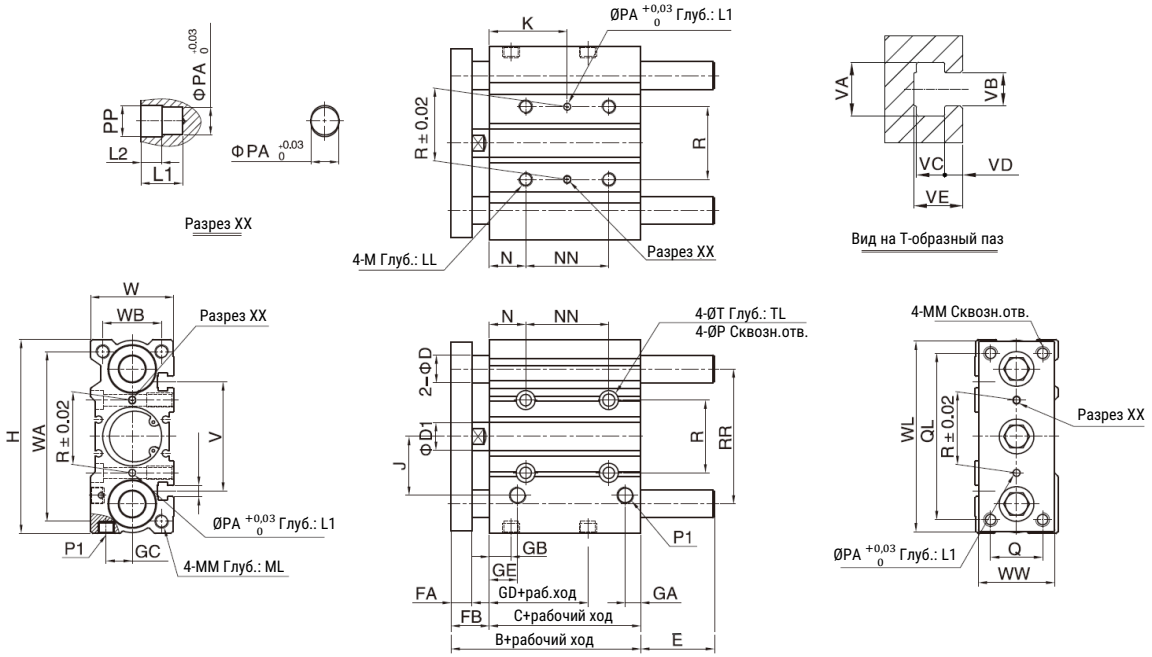

Ø поршня	E (SGL)				E (SGM)				NN				KK			
	≤30	31...100	101...200	>200	≤50	51...100	101...200	>200	≤30	31...100	101...200	>200	≤30	31...100	101...200	>200
12	0	13	43	-	0	13	43	-	20	40	110	-	15	25	60	-
16	0	19	49	-	0	19	49	-	24	44	110	-	17	27	60	-
20	0	27	51	69	0	27	51	69	24	44	120	200	29	39	77	117
25	0	28,5	51	68,5	0	28,5	51	68,5	24	44	120	200	29	39	77	117
32	5,5	42,5	58,5	80,5	5,5	42,5	58,5	80,5	24	48	124	200	33	45	83	121
40	0	36	52	74	0	36	52	74	24	48	124	200	34	46	84	122
50	4	46	62	89	4	46	62	89	24	48	124	200	36	48	86	124
63	0	41	57	84	0	41	57	84	28	52	128	200	38	50	88	124

Ø поршня	B	C	FA	FB	P1	GA	GB	GC	GD	GE	R	RR	N	P	PA	PP	T	TL	M	LL	D1
12	42	29	8	13	M5	7,5	11	8	13	11	23	41	5	4,2	3	3,5	8	4,5	M5	10	6
16	46	33	8	13	M5	8	11	10	15	11	24	46	5	4,2	3	3,5	8	4,5	M5	10	8
20	53	37	10	16	1/8	9	10,5	10,5	12,5	10,5	28	54	17	5,2	3	3,5	9,5	5,5	M6	12	10
25	53,5	37,5	10	16	1/8	9	11,5	13,5	12,5	11,5	34	64	17	5,2	4	4,5	9,5	5,5	M6	12	12
32	59,5	37,5	12	22	1/8	9	12,5	15	7	12,5	42	78	21	6,9	4	4,5	11	7,5	M8	16	16
40	66	44	12	22	1/8	10	14	18	13	14	50	86	22	6,9	4	4,5	11	7,5	M8	16	16
50	72	44	16	28	1/4	11	12	21,5	9	14	66	110	24	8,7	5	6	14	9	M10	20	20
63	77	49	16	28	1/4	13,5	16,5	28	14	16,5	80	124	24	8,7	5	6	14	9	M10	20	20

Ø поршня	D (SGL)	D (SGM)	J	W	WA	WB	WL	WW	H	Q	QL	MM	ML	L1	L2	V	VA	VB	VC	VD	VE
12	6	8	18	26	50	18	56	22	58	14	48	M4	10	6	3	37	7,4	4,4	3,7	2	6,2
16	8	10	19	30	56	22	62	25	64	16	54	M5	12	6	3	38	7,4	4,4	3,7	2,5	6,7
20	10	12	25	36	72	24	81	30	83	18	70	M5	13	6	3	44	8,4	5,4	4,5	2,8	7,8
25	12	16	28,5	42	82	30	91	38	93	26	78	M6	15	6	3	50	8,4	5,4	4,5	3	8,2
32	16	20	34	48	98	34	110	44	112	30	96	M8	20	6	3	63	10,5	6,5	5,5	3,5	9,5
40	16	20	38	54	106	40	118	44	120	30	104	M8	20	6	3	72	10,5	6,5	5,5	4	11
50	20	25	47	64	130	46	146	60	148	40	130	M10	22	8	4	92	13,5	8,5	7,5	4,5	13,5
63	20	25	55	78	142	58	158	70	162	50	130	M10	22	8	4	110	17,8	11	10	7	18,5

Основные размеры

SG… 80

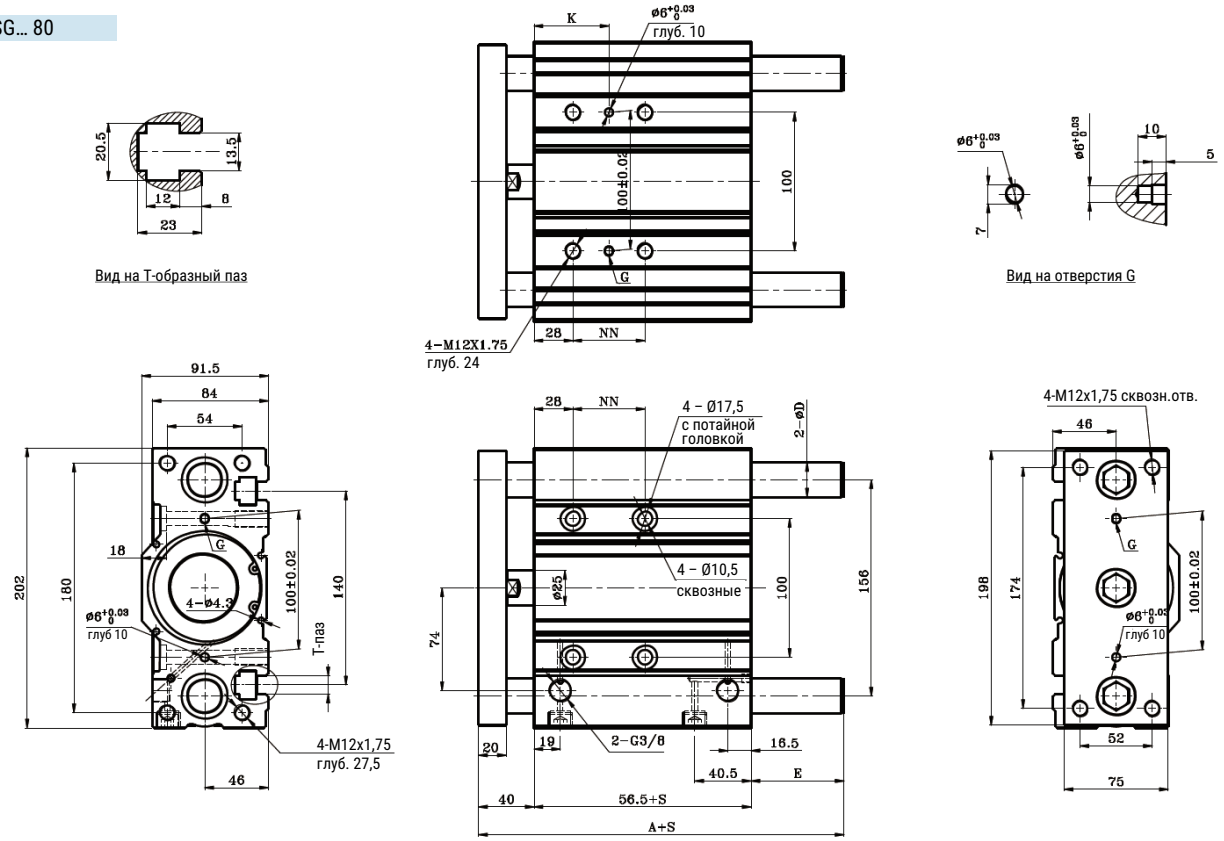

Ø поршня	A			NN				K				D		E		
	≤60	61…150	>150	≤40	41…100	101…200	>200	≤40	41…100	101…200	>200	SGL	SGM	≤60	61…150	>150
80	110,5 (SGM) 104,5 (SGL)	163,5	185,8	28	52	128	200	42	54	92	128	25	30	14 (SGM) 8 (SGL)	67	89

SG…J 12…63

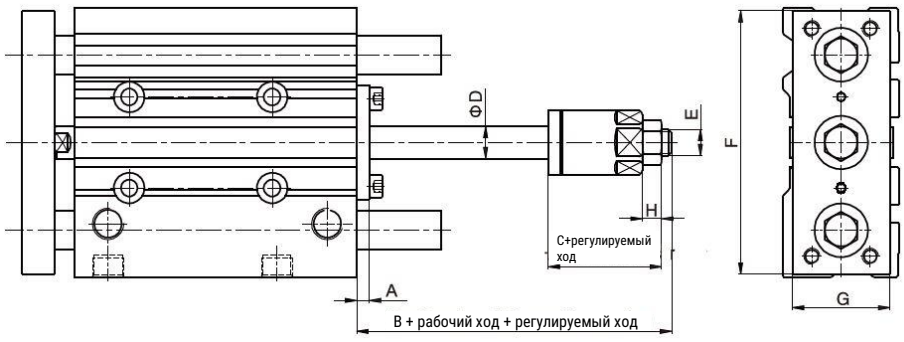

Ø поршня	A	B	C	D	E	F	G	H
12	3	20	17	6	M5x0,5	56	22	4
16	3	24	21	8	M6	62	25	5
20	4	29	25	10	M8	81	30	6
25	5	32	29	12	M10	91	38	6
32	6	35	29	16	M14x1,5	110	44	8
40	6	35	29	16	M14x1,5	118	44	8
50	8	40	32	20	M18x1,5	146	60	11
63	8	40	32	20	M18x1,5	158	70	11

Версия 11.2026
Все права защищены

Данные для заказа – Стандартный ход

Диаметр поршня, мм	Направляющая	Рабочий ход, мм	Номер для заказа	Код заказа
6	Скольжения	5	30009953	SGM6x5-S
		10	30009954	SGM6x10-S
		15	30009955	SGM6x15-S
		20	30009956	SGM6x20-S

Диаметр поршня, мм	Направляющая	Рабочий ход, мм	Номер для заказа	Код заказа
10	Скольжения	5	30009957	SGM10x5-S
		10	30009958	SGM10x10-S
		15	30009959	SGM10x15-S
		20	30009960	SGM10x20-S
		25	30009961	SGM10x25-S
		30	30009962	SGM10x30-S

Диаметр поршня, мм	Направляющая	Рабочий ход, мм	Номер для заказа	Код заказа
12	Скольжения	10	30009963	SGM12x10-S
		20	30009964	SGM12x20-S
		25	30009965	SGM12x25-S
		30	30009966	SGM12x30-S
		40	30009967	SGM12x40-S
		50	30009968	SGM12x50-S
		60	30009969	SGM12x60-S
		70	30009970	SGM12x70-S
		75	30009971	SGM12x75-S
		80	30009972	SGM12x80-S
		90	30009973	SGM12x90-S
		100	30009974	SGM12x100-S
		125	30009975	SGM12x125-S
		150	30009976	SGM12x150-S
	Качения	10	30010090	SGL12x10-S
		20	30010091	SGL12x20-S
		25	30010092	SGL12x25-S
		30	30010093	SGL12x30-S
		40	30010094	SGL12x40-S
		50	30010095	SGL12x50-S
		60	30010096	SGL12x60-S
		70	30010097	SGL12x70-S
		75	30010098	SGL12x75-S
		80	30010099	SGL12x80-S
		90	30010100	SGL12x90-S
		100	30010101	SGL12x100-S
		125	30010102	SGL12x125-S
		150	30010103	SGL12x150-S

Диаметр поршня, мм	Направляющая	Рабочий ход, мм	Номер для заказа	Код заказа
16	Скольжения	10	30009977	SGM16x10-S
		20	30009978	SGM16x20-S
		25	30009979	SGM16x25-S
		30	30009980	SGM16x30-S
		40	30009981	SGM16x40-S
		50	30009982	SGM16x50-S
		60	30009983	SGM16x60-S
		70	30009984	SGM16x70-S
		75	30009985	SGM16x75-S
		80	30009986	SGM16x80-S
		90	30009987	SGM16x90-S
		100	30009988	SGM16x100-S
		125	30009989	SGM16x125-S
		150	30009990	SGM16x150-S
		175	30009991	SGM16x175-S
		200	30009992	SGM16x200-S
	Качения	10	30010104	SGL16x10-S
		20	30010105	SGL16x20-S
		25	30010106	SGL16x25-S
		30	30010107	SGL16x30-S
		40	30010108	SGL16x40-S
		50	30010109	SGL16x50-S
		60	30010110	SGL16x60-S
		70	30010111	SGL16x70-S
		75	30010112	SGL16x75-S
		80	30010113	SGL16x80-S
		90	30010114	SGL16x90-S
		100	30010115	SGL16x100-S
		125	30010116	SGL16x125-S
		150	30010117	SGL16x150-S
		175	30010118	SGL16x175-S
		200	30010119	SGL16x200-S

Все права защищены

Данные для заказа – Стандартный ход

Диаметр поршня, мм	Направляющая	Рабочий ход, мм	Номер для заказа	Код заказа
20	Скольжения	20	30009993	SGM20x20-S
		25	30009994	SGM20x25-S
		30	30009995	SGM20x30-S
		40	30009996	SGM20x40-S
		50	30009997	SGM20x50-S
		60	30009998	SGM20x60-S
		70	30009999	SGM20x70-S
		75	30010000	SGM20x75-S
		80	30010001	SGM20x80-S
		90	30010002	SGM20x90-S
		100	30010003	SGM20x100-S
		125	30010004	SGM20x125-S
		150	30010005	SGM20x150-S
		175	30010006	SGM20x175-S
		200	30010007	SGM20x200-S
		225	30010008	SGM20x225-S
		250	30010009	SGM20x250-S
	Качения	20	30010120	SGL20x20-S
		25	30010121	SGL20x25-S
		30	30010122	SGL20x30-S
		40	30010123	SGL20x40-S
		50	30010124	SGL20x50-S
		60	30010125	SGL20x60-S
		70	30010126	SGL20x70-S
		75	30010127	SGL20x75-S
		80	30010128	SGL20x80-S
		90	30010129	SGL20x90-S
		100	30010130	SGL20x100-S
		125	30010131	SGL20x125-S
		150	30010132	SGL20x150-S
		175	30010133	SGL20x175-S
		200	30010134	SGL20x200-S
		225	30010135	SGL20x225-S
		250	30010136	SGL20x250-S

Диаметр поршня, мм	Направляющая	Рабочий ход, мм	Номер для заказа	Код заказа
25	Скольжения	20	30010010	SGM25x20-S
		25	30010011	SGM25x25-S
		30	30010012	SGM25x30-S
		40	30010013	SGM25x40-S
		50	30010014	SGM25x50-S
		60	30010015	SGM25x60-S
		70	30010016	SGM25x70-S
		75	30010017	SGM25x75-S
		80	30010018	SGM25x80-S
		90	30010019	SGM25x90-S
		100	30010020	SGM25x100-S
		125	30010021	SGM25x125-S
		150	30010022	SGM25x150-S
		175	30010023	SGM25x175-S
		200	30010024	SGM25x200-S
		225	30010025	SGM25x225-S
		250	30010026	SGM25x250-S
	Качения	20	30010137	SGL25x20-S
		25	30010138	SGL25x25-S
		30	30010139	SGL25x30-S
		40	30010140	SGL25x40-S
		50	30010141	SGL25x50-S
		60	30010142	SGL25x60-S
		70	30010143	SGL25x70-S
		75	30010144	SGL25x75-S
		80	30010145	SGL25x80-S
		90	30010146	SGL25x90-S
		100	30010147	SGL25x100-S
		125	30010148	SGL25x125-S
		150	30010149	SGL25x150-S
		175	30010150	SGL25x175-S
		200	30010151	SGL25x200-S
		225	30010152	SGL25x225-S
		250	30010153	SGL25x250-S

Диаметр поршня, мм	Направляющая	Рабочий ход, мм	Номер для заказа	Код заказа
32	Скольжения	25	30010027	SGM32x25-S
		30	30010028	SGM32x30-S
		40	30010029	SGM32x40-S
		50	30010030	SGM32x50-S
		60	30010031	SGM32x60-S
		70	30010032	SGM32x70-S
		75	30010033	SGM32x75-S
		80	30010034	SGM32x80-S
		90	30010035	SGM32x90-S
		100	30010036	SGM32x100-S
		125	30010037	SGM32x125-S
		150	30010038	SGM32x150-S
		175	30010039	SGM32x175-S
		200	30010040	SGM32x200-S
		225	30010041	SGM32x225-S
		250	30010042	SGM32x250-S
	Качения	25	30010154	SGL32x25-S
		30	30010155	SGL32x30-S
		40	30010156	SGL32x40-S
		50	30010157	SGL32x50-S
		60	30010158	SGL32x60-S
		70	30010159	SGL32x70-S
		75	30010160	SGL32x75-S
		80	30010161	SGL32x80-S
		90	30010162	SGL32x90-S
		100	30010163	SGL32x100-S
		125	30010164	SGL32x125-S
		150	30010165	SGL32x150-S
		175	30010166	SGL32x175-S
		200	30010167	SGL32x200-S
		225	30010168	SGL32x225-S
		250	30010169	SGL32x250-S

Диаметр поршня, мм	Направляющая	Рабочий ход, мм	Номер для заказа	Код заказа
40	Скольжения	25	30010042	SGM40x25-S
		30	30010043	SGM40x30-S
		40	30010044	SGM40x40-S
		50	30010045	SGM40x50-S
		60	30010046	SGM40x60-S
		70	30010047	SGM40x70-S
		75	30010048	SGM40x75-S
		80	30010049	SGM40x80-S
		90	30010050	SGM40x90-S
		100	30010051	SGM40x100-S
		125	30010052	SGM40x125-S
		150	30010053	SGM40x150-S
		175	30010054	SGM40x175-S
		200	30010055	SGM40x200-S
		225	30010056	SGM40x225-S
		250	30010057	SGM40x250-S
	Качения	25	30010170	SGL40x25-S
		30	30010171	SGL40x30-S
		40	30010172	SGL40x40-S
		50	30010173	SGL40x50-S
		60	30010174	SGL40x60-S
		70	30010175	SGL40x70-S
		75	30010176	SGL40x75-S
		80	30010177	SGL40x80-S
		90	30010178	SGL40x90-S
		100	30010179	SGL40x100-S
		125	30010180	SGL40x125-S
		150	30010181	SGL40x150-S
		175	30010182	SGL40x175-S
		200	30010183	SGL40x200-S
		225	30010184	SGL40x225-S
		250	30010185	SGL40x250-S

Все права защищены

Данные для заказа – Стандартный ход

Диаметр поршня, мм	Направляющая	Рабочий ход, мм	Номер для заказа	Код заказа
50	Скольжения	25	30010058	SGM50x25-S
		30	30010059	SGM50x30-S
		40	30010060	SGM50x40-S
		50	30010061	SGM50x50-S
		60	30010062	SGM50x60-S
		70	30010063	SGM50x70-S
		75	30010064	SGM50x75-S
		80	30010065	SGM50x80-S
		90	30010066	SGM50x90-S
		100	30010067	SGM50x100-S
		125	30010068	SGM50x125-S
		150	30010069	SGM50x150-S
		175	30010070	SGM50x175-S
		200	30010071	SGM50x200-S
		225	30010072	SGM50x225-S
		250	30010073	SGM50x250-S
	Качения	25	30010186	SGL50x25-S
		30	30010187	SGL50x30-S
		40	30010188	SGL50x40-S
		50	30010189	SGL50x50-S
		60	30010190	SGL50x60-S
		70	30010191	SGL50x70-S
		75	30010192	SGL50x75-S
		80	30010193	SGL50x80-S
		90	30010194	SGL50x90-S
		100	30010195	SGL50x100-S
		125	30010196	SGL50x125-S
		150	30010197	SGL50x150-S
		175	30010198	SGL50x175-S
		200	30010199	SGL50x200-S
		225	30010200	SGL50x225-S
		250	30010201	SGL50x250-S

Диаметр поршня, мм	Направляющая	Рабочий ход, мм	Номер для заказа	Код заказа
63	Скольжения	25	30010074	SGM63x25-S
		30	30010075	SGM63x30-S
		40	30010076	SGM63x40-S
		50	30010077	SGM63x50-S
		60	30010078	SGM63x60-S
		70	30010079	SGM63x70-S
		75	30010080	SGM63x75-S
		80	30010081	SGM63x80-S
		90	30010082	SGM63x90-S
		100	30010083	SGM63x100-S
		125	30010084	SGM63x125-S
		150	30010085	SGM63x150-S
		175	30010086	SGM63x175-S
		200	30010087	SGM63x200-S
		225	30010088	SGM63x225-S
		250	30010089	SGM63x250-S
	Качения	25	30010202	SGL63x25-S
		30	30010203	SGL63x30-S
		40	30010204	SGL63x40-S
		50	30010205	SGL63x50-S
		60	30010206	SGL63x60-S
		70	30010207	SGL63x70-S
		75	30010208	SGL63x75-S
		80	30010209	SGL63x80-S
		90	30010210	SGL63x90-S
		100	30010211	SGL63x100-S
		125	30010212	SGL63x125-S
		150	30010213	SGL63x150-S
		175	30010214	SGL63x175-S
		200	30010215	SGL63x200-S
		225	30010216	SGL63x225-S
		250	30010217	SGL63x250-S

Данные для заказа – Ремкомплекты

Диаметр поршня	Номер для заказа	Код заказа
12	30034365	SG12-XLB
16	30034366	SG16-XLB
20	30032512	SG20-XLB
25	30034367	SG25-XLB

Диаметр поршня	Номер для заказа	Код заказа
32	30034368	SG32-XLB
40	30034369	SG40-XLB
50	30034370	SG50-XLB
63	30034371	SG63-XLB

Все права защищены

ELS / ELSL

Мини-суппорты



Описание

- Компактные размеры привода позволяют устанавливать его даже в ограниченном пространстве;
- Высокая прочность конструкции, защита от воздействия боковых нагрузок и высокая точность благодаря встроенной направляющей;
- Множество различных вариантов монтажа и пневматического присоединения;
- Различные варианты демпфирования позволяют выбрать то, которое наилучшим образом подходит конкретного для применения

Характеристики

Диаметр поршня, мм	6	8	12	16	20	25
Тип	Двустороннего действия					
Рабочая среда	Сжатый воздух по ISO 8573-1:2010 [7:4:4] (степень фильтрации 40 мкм)					
Рабочее давление, МПа	0,15…0,7					
Испытательное давление, МПа	1,05					
Рабочая температура, °C	-20…+80 (без замерзания)					
Скорость перемещения, мм/с	50…500					
Допуск для хода	Ход ≤100 $^{+1,0}_{0}$, Ход >100 $^{+1,5}_{0}$					
Тип демпфирования	Упругие демпфирующие кольца / Демпферы / Амортизаторы					
Пневматическое присоединение	M5				G1/8	

Система обозначений

[ ][ ] X [ ] - [ ] - [ ]

Серия

ELS	Базовый привод
ELSL	Симметричный корпус

Диаметр поршня

6	6 мм
8	8 мм
12	12 мм
16	16 мм
20	20 мм
25	25 мм

Тип демпфирования (1)

	Нерегулируемое механическое
A	Демпферы с двух сторон
AS	Демпфер спереди
AF	Демпфер сзади
B	Амортизаторы с двух сторон
BS	Амортизатор спереди
BF	Амортизатор сзади

Опрос положения

S	С помощью датчиков

Рабочий ход (мм)

10
20
30
…
150

(1) Амортизаторы недоступны для приводов Ø6 мм.

Пример заказа: серия ELS, базовый привод, диаметр поршня 20 мм, рабочий ход 50 мм, с возможностью опроса положений, демпферы с двух сторон.
Код заказа: **ELS20x50-S-A**

Рабочий ход

Ø поршня, мм	Стандартный ход, мм	Максимальный ход, мм
6	10 20 30 40 50	50
8	10 20 30 40 50 75	75
12	10 20 30 40 50 75 100	100
16	10 20 30 40 50 75 100 125	125
20	10 20 30 40 50 75 100 125 150	150
25	10 20 30 40 50 75 100 125 150	150

Версия 11.2026
Все права защищены

Обзор периферии

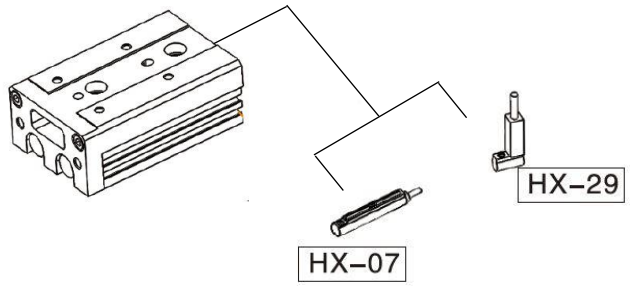

Примечание: для малых ходов рекомендуется использовать датчики HX-29, ввиду ограниченного пространства

Вес изделия, г

Ø поршня, мм	Рабочий ход, мм							
	10	20	30	40	50	75	100	125
6	73	90	103	146	163	-	-	-
8	143	156	178	225	269	-	-	-
12	345	350	355	403	470	651	-	-
16	542	551	560	623	708	973	1 245	1 523
20	988	995	1 002	1 111	1 226	1 617	2 081	2 482
25	1 462	1 480	1 498	1 638	1 785	2 314	2 845	3 437

Примечание: вес, указанный в данной таблице, соответствует стандартному приводу, без демпфирования.

Конструкция

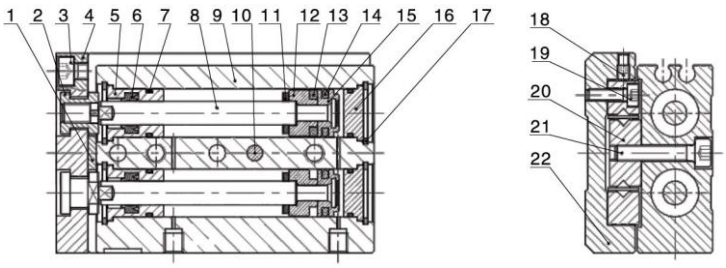

Поз.	Деталь	Материал
1	Демпфирующее уплотнение	TPU
2	Фиксирующая гайка	Нержавеющая сталь
3	Винт с внутренним шестигранником	Углеродистая сталь
4	Траверса	Алюминиевый сплав
5	Передняя крышка	Алюминиевый сплав
6	Уплотнение штока	NBR
7	Уплотнительное кольцо	NBR
8	Шток	Нержавеющая сталь
9	Корпус привода	Алюминиевый сплав
10	Установочный штифт	Нержавеющая сталь
11	Демпфирующее уплотнение	TPU
12	Поршень	Алюминиевый сплав
13	Магнит	
14	Уплотнения поршня	NBR
15	Поршень	Алюминиевый сплав
16	Задняя крышка	Алюминиевый сплав
17	Стопорное кольцо	Пружинная сталь
18	Винт с внутренним шестигранником	Углеродистая сталь
19	Винт с шестигранной головкой	Углеродистая сталь
20	Направляющая	Сталь
21	Винт с шестигранной головкой	Углеродистая сталь
22	Каретка	Алюминиевый сплав

Все права защищены

Выбор привода

1. Условия эксплуатации (в зависимости от способа монтажа и типа нагрузки)

1.1. Выберите Ø поршня и рабочий ход
1.2. Тип демпфирования (механическое / внешнее)
1.3. Положение нагрузки (сверху/спереди)
1.4. Тип крепления (осевое, вертикальное)
1.5. Средняя скорость перемещения (мм/с)
1.6. Действующее на привод усилие W (Н) – см. рис. 1.
1.7. Положение нагрузки относительно привода L1, L2, L3

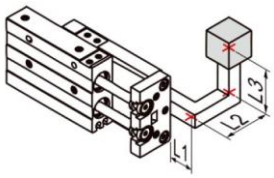

L1 – расстояние от центра масс нагрузки до траверсы. Если нагрузка установлена ближе, значение L1 будет отрицательным.

Рис. 1 – Усилие, действующее на привод.

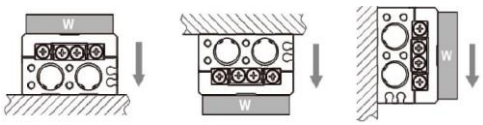

3. Расчёт усилия

3.1. Рассчитайте максимально допустимую нагрузку W_a(Н):

$$W_a = K \times \beta \times W_{max}$$

K - коэффициент, определяемый положением нагрузки (см. рис. 2)

β – коэффициент приложенной нагрузки (рис. 3)

W_{max} - значение максимально допустимой нагрузки (табл. 1).

3.2. Проверьте что нагрузка на привод не превышает максимально допустимую.

$$W \le W_a$$

Рис. 2 – коэффициент, определяемый положением нагрузки.

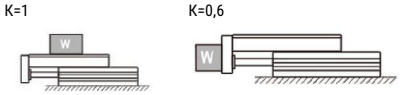

Рис. 3. Коэффициент приложенной нагрузки (β)



2. Расчёт кинетической энергии

2.1. Рассчитать кинетическую энергию нагрузки E (Дж):

$$E = \frac{1}{2} \times \frac{W}{g} \times \left(\frac{1{,}4 \times Va}{1000}\right)^2$$

2.2. Рассчитать допустимую кинетическую энергию E_a (Дж)

$$E_a = K \times E_{max}$$

K – коэффициент, определяемый положением нагрузки (см. рис. 2)

E_{max} - значение максимально допустимой кинетической энергии (табл. 1)

2.3. Расчётная кинетическая энергия не должна превышать максимально допустимую $E \le E_a$

4. Проверка момента

4.1. Горизонтальное положение - Рассчитать необходимый момент $M_p, M_{po}, M_y, M_{yo}, M_r, M_{ro}$ (Нм)

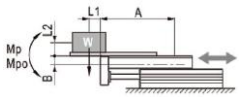

Динамический момент:

$$M_p = \frac{W \times (L_1 + A)}{1000}$$

Статический момент:

$$M_{po} = \frac{W \times (L_1 + A)}{1000} + \frac{W \times a \times (L_2 + B)}{1000 \times g}$$

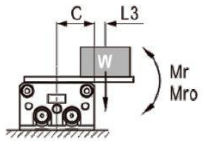

Динамический момент:

$$M_r = \frac{W \times (C + L_3)}{1000}$$

Статический момент:

$$M_{ro} = \frac{(W \times a \times (C + L_3))}{1000g}$$

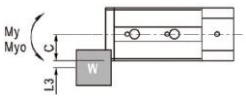

Динамический момент:

$M_y = 0$

Статический момент:

$$M_{yo} = \frac{(W \times a \times (C + L_3))}{1000g}$$

Проверка результата

Динамический момент: $\frac{M_p}{M_{p_{max}}} + \frac{M_y}{M_{y_{max}}} + \frac{M_r}{M_{r_{max}}} \le 1$

Статический момент: $\frac{M_{po}}{M_{po_{max}}} + \frac{M_{yo}}{M_{yo_{max}}} + \frac{M_{ro}}{M_{ro_{max}}} \le 1$

4.2. Вертикальное положение - Рассчитать необходимый момент $M_p, M_{po}, M_y, M_{yo}, M_r, M_{ro}$ (Нм)

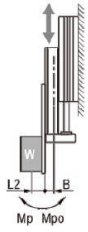

Динамический момент: $M_p = \frac{W \times (L_2 + B)}{1000}$

Статический момент: $M_{po} = \frac{W \times (L_2 + B)}{1000} + \frac{W \times a \times (L_2 + B)}{1000 \times g}$

Динамический момент: $M_r = \frac{W \times (C + L_3)}{1000}$

Статический момент: $M_{ro} = \frac{(W \times a \times (C + L_3))}{1000g} + \frac{W \times (C + L_3)}{1000}$

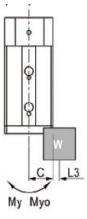

Проверка результата

Динамический момент: $\frac{M_p}{M_{p_{max}}} + \frac{M_y}{M_{y_{max}}} \le 1$

Статический момент: $\frac{M_{po}}{M_{po_{max}}} + \frac{M_{yo}}{M_{yo_{max}}} \le 1$

Версия 11.2026
Все права защищены

Выбор привода

Единицы измерения

Обозначение	Описание	Единица измерения
A, B, C	Факторы коррекции	мм
a	Ускорение инерции	-
E	Кинетическая энергия	Дж
E_a	Допустимая кинетическая энергия	Дж
E_{max}	Максимально допустимая кинетическая энергия	Дж
g	Ускорение свободного падения (g=9,81)	м/$с^2$
K	Коэффициент, определяемый способом монтажа нагрузки	-
L_1, L_2, L_3	Вылет	мм
M_p, M_y, M_r	Динамический момент	Нм
$M_{p_{max}}, M_{y_{max}}, M_{r_{max}}$	Максимально допустимый динамический момент	Нм
M_{po}, M_{yo}, M_{ro}	Статический момент	Нм
$_{po_{max}}, M_{yo_{max}}, M_{ro_{ma}}$	Максимально допустимый статический момент	Нм
V_a	Средняя скорость перемещения	м/с
W	Приложенная нагрузка	Н
W_{max}	Максимально допустимая приложенная нагрузка	Н
β	Коэффициент приложенной нагрузки	-

Таблица 1. Макс. кинетическая энергия (Emax); макс. нагрузка (Wmax)

Ø поршня	Макс. допустимая кинетическая энергия			Макс. допустимая нагрузка
	Базовый	Демпфер	Амортизатор	
6	0,01	0,01	-	4
8	0,024	0,024	0,048	8
12	0,05	0,05	0,1	15
16	0,1	0,1	0,2	30
20	0,13	0,13	0,26	40
25	0,22	0,22	0,44	70

Таблица 2. Максимально допустимый момент (Нм); факторы коррекции для расположения центра масс, мм

Ø поршня	Ход штока	Статический момент			Динамический момент			Факторы коррекции		
		$M_{po_{max}}$	$M_{yo_{max}}$	$M_{ro_{max}}$	$M_{p_{max}}$	$M_{y_{max}}$	$M_{r_{max}}$	A	B	C
6	10	3,3	3,8	2,6	0,7	0,7	0,6	27	7,3	16
	20	3,3	3,8	2,6	0,7	0,8	0,6	42		
	30	3,3	3,8	2,6	0,7	0,8	0,6	52		
	40	7,2	7,9	3,6	1,3	1,3	0,6	72		
	50	12,4	12,7	4,7	1,8	1,8	0,6	87		
8	10	10,1	9,1	8,8	2,5	2,5	2,0	32	8,5	20
	20	10,1	9,1	8,8	2,6	2,6	2,0	42		
	30	10,1	9,1	8,8	2,8	2,8	2,0	57		
	40	12,4	10,8	10,1	3,4	3,4	2,3	72		
	50	23,6	24,8	13,9	4,4	4,4	2,1	92		
	75	32,8	35,3	16,4	4,6	4,6	1,8	132		
12	10	33	34,3	30,9	7,3	7,3	5,8	48	10	25
	20	33	34,3	30,9	7,6	7,6	5,8	58		
	30	33	34,3	30,9	7,8	7,8	5,8	68		
	40	33	34,3	30,9	8,0	8,0	5,8	78		
	50	53,4	49,6	39,7	9,8	9,8	5,8	88		
	75	78,8	71,9	48,6	14,2	14,2	6,8	125		
	100	78,8	71,9	48,6	14,7	14,7	6,8	160		
16	10	33	34,3	30,9	8,8	8,8	7,6	43	11	30
	20	33	34,3	30,9	9,2	9,2	7,6	53		
	30	33	34,3	30,9	9,5	9,5	7,6	63		
	40	33	34,3	30,9	10,0	10,0	7,6	78		
	50	53,4	49,6	39,7	12,2	12,2	7,6	93		
	75	78,8	71,9	48,6	17,6	17,6	8,9	130		
	100	78,8	71,9	48,6	18,2	18,2	8,9	165		
	125	143,7	144,5	53,3	24,8	24,8	7,8	204		
20	10	60,1	50,5	72,8	14,5	14,5	15,2	47	16,5	35
	20	60,1	50,5	72,8	15,2	15,2	15,2	57		
	30	60,1	50,5	72,8	15,7	15,7	15,2	67		
	40	60,1	50,5	72,8	16,3	16,3	15,2	82		
	50	60,1	50,5	72,8	16,6	16,6	15,2	92		
	75	169,3	154,3	114,4	41,2	41,2	22,0	136		
	100	169,3	154,3	114,4	42,8	42,8	22,0	176		
	125	169,3	154,3	114,4	43,6	43,6	22,0	205		
	150	267,5	286,6	145,6	49,0	49,0	20,5	249		
25	10	60,1	50,5	72,8	16,3	16,3	17,6	52	20,3	42
	20	60,1	50,5	72,8	17,0	17,0	17,6	62		
	30	60,1	50,5	72,8	17,4	17,4	17,6	72		
	40	60,1	50,5	72,8	17,8	17,8	17,6	82		
	50	60,1	50,5	72,8	18,2	18,2	17,6	96		
	75	169,3	154,3	114,4	45,2	45,2	25,3	141		
	100	169,3	154,3	114,4	46,2	46,2	25,3	165		
	125	169,3	154,3	114,4	48,0	48,0	25,3	210		
	150	267,5	286,6	145,6	65,0	65,0	28,3	254		

Все права защищены

Монтаж и эксплуатация

1. Варианты монтажа

1.1. Привод можно установить в трех положениях

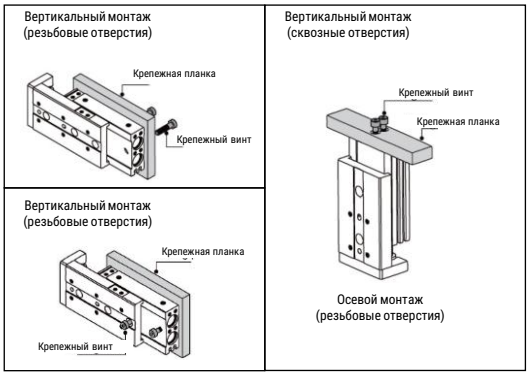

1.2. Используйте винты соответствующей длины. Их необходимо правильно затягивать, учитывая максимальный момент затяжки. Превышение момента может привести к неисправности привода. В случае, если момент затяжки будет недостаточным, возможно смещение привода.

Резьбовые отверстия

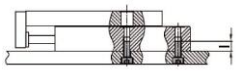

Тип	Винты	Максимальный момент (Нм)	l
ELS6	M4	2,1	8
ELS8	M4	2,1	8
ELS12	M5	4,4	10
ELS16	M6	7,4	12
ELS20	M6	7,4	12
ELS25	M8	18	16

Сквозные отверстия

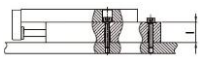

Тип	Винты	Максимальный момент (Нм)	l
ELS6	M3	1,2	10,8
ELS8	M3	1,2	12,5
ELS12	M4	2,8	18
ELS16	M5	5,7	23,5
ELS20	M5	5,7	28,5
ELS25	M6	10	34,5

Резьбовые отверстия (осевой монтаж)

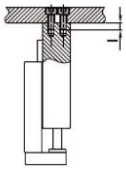

Тип	Винты	Максимальный момент (Нм)	l
ELS6	M2,5	0,5	3,5
ELS8	M3	0,9	4,0
ELS12	M4x0,7	2,1	6,0
ELS16	M5x0,8	4,4	7,0
ELS20	M5x0,8	4,4	8,0
ELS25	M6x1,0	7,4	10,0

2. Монтаж нагрузки

2.1. Нагрузка может быть закреплена в двух положениях на каретке привода.

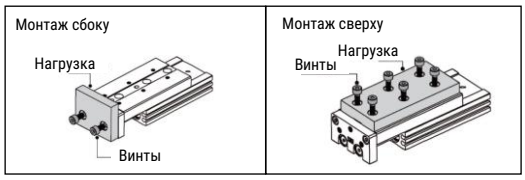

2.2. При монтаже нагрузки затягивайте винты с моментом затяжки в пределах допустимого диапазона. Используйте винты минимум на 0,5 мм короче максимальной глубины резьбы, чтобы не допустить их контакта с направляющей, т.к. это может привести к поломке привода.

Монтаж сбоку

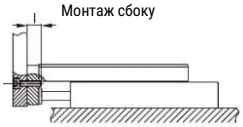

Тип	Винты	Максимальный момент (Нм)	l
ELS6	M3x0,5	0,9	5
ELS8	M4x0,7	2,1	6
ELS12	M5x0,8	4,4	8
ELS16	M6x1,0	7,4	10
ELS20	M6x1,0	7,4	13
ELS25	M8x1,25	18	15

Монтаж сверху

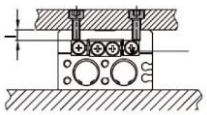

Тип	Винты	Максимальный момент (Нм)	l
ELS6	M3x0,5	0,9	4
ELS8	M3x0,5	0,9	4,5
ELS12	M4x0,7	2,1	5,5
ELS16	M5x0,8	4,4	7,5
ELS20	M5x0,8	4,4	9,5
ELS25	M6x1,0	7,8	13

2.3. Поскольку каретка опирается на корпус, следите за тем, чтобы не подвергать привод удару или большому крутящему моменту.

2.4. При монтаже нагрузки фиксируйте каретку привода. В противном случае, чрезмерный крутящий момент может повредить привод.



3. Амортизаторы

3.1. Амортизаторы необходимо своевременно заменять при снижении энергопоглощающей способности.

3.2. Винты, находящиеся на нижней части амортизатора, не следует регулировать или отворачивать. В противном случае это может привести к утечке масла.

3.3. Используйте таблицу ниже, чтобы узнать момент затяжки контргайки:

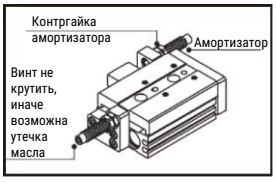

Тип	Амортизатор	Момент затяжки
ELS8	AC0806-WY	1,67 (Нм)
ELS12		
ELS16	AC1008-WY	3,14 (Нм)
ELS20	AC1416-WY	10,8 (Нм)
ELS25		

4. Монтаж датчиков

4.1. Если два привода установлены рядом, между ними должно быть расстояние минимум 3 мм.

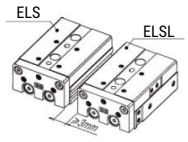

5. Обязательно используйте дроссели с обратным клапаном чтобы обеспечить скорость перемещения привода не более 500 мм/с

Версия 11.2026
Все права защищены

Основные размеры

ELS6

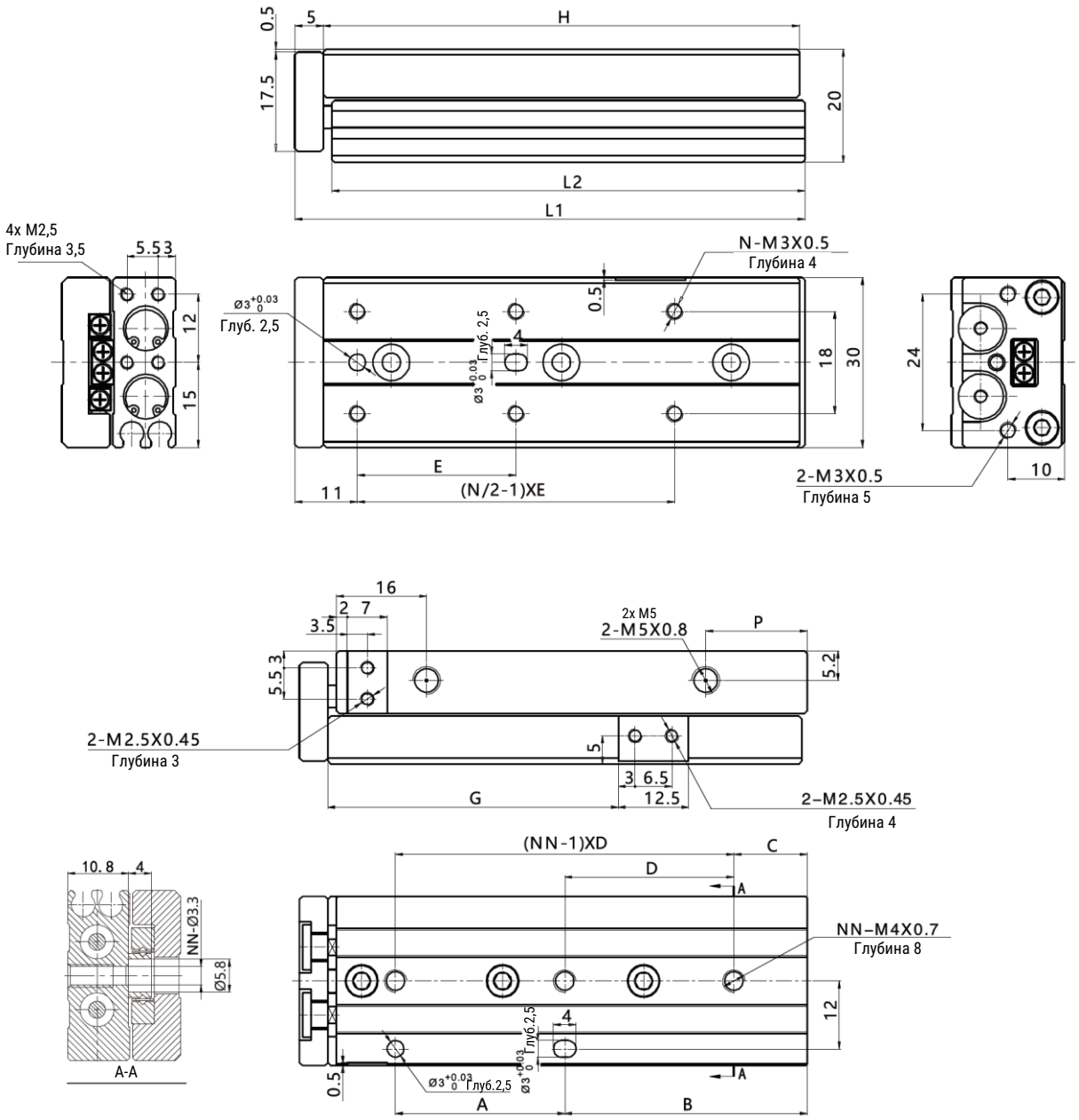

Рабочий ход	A	B	C	D	E	G	H	P	L1	L2	N	NN
10	20	11	6	25	20	21,5	42	9,5	48	41,5	4	2
20	20	21	6	35	30	31,5	52	9,5	58	51,5	4	2
30	20	31	11	20	20	41,5	62	8	68	61,5	6	3
40	30	43	12	30	28	51,5	84	18	90	83,5	6	3
50	48	41	17	24	38	61,5	100	24	106	99,5	6	4

Все права защищены

Основные размеры

ELSL6

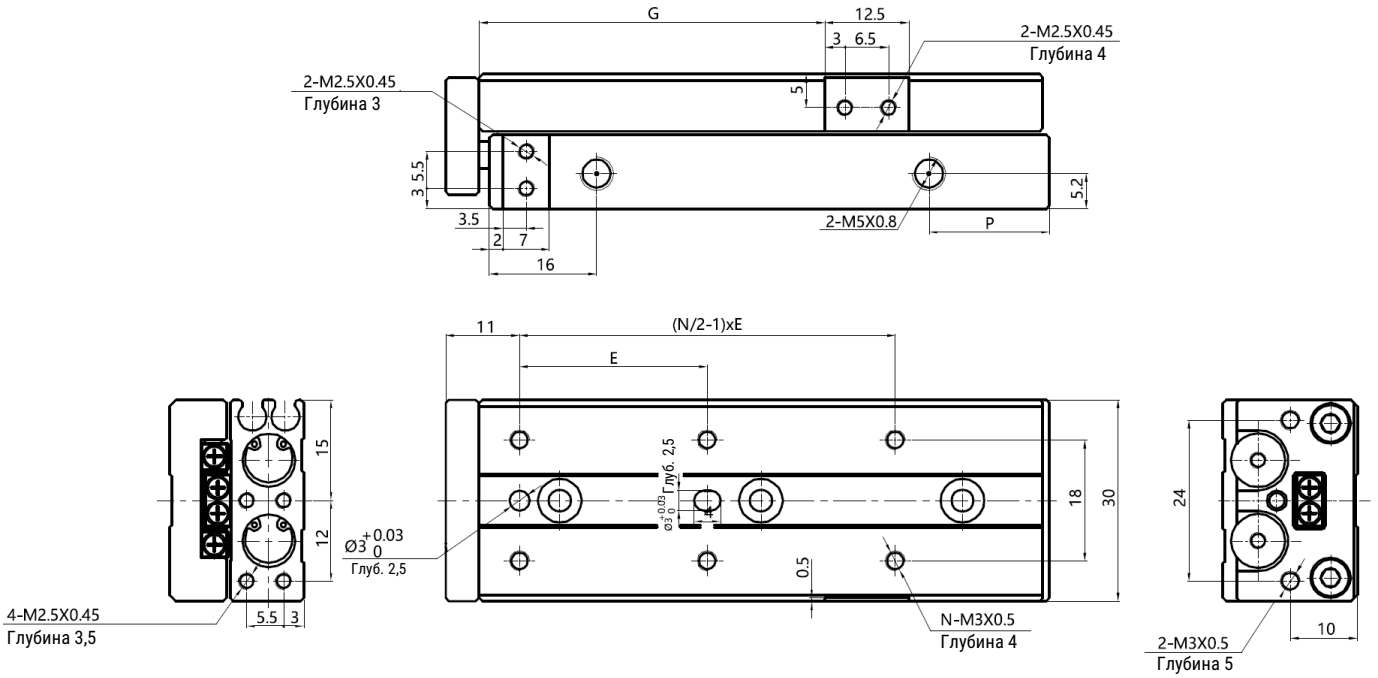

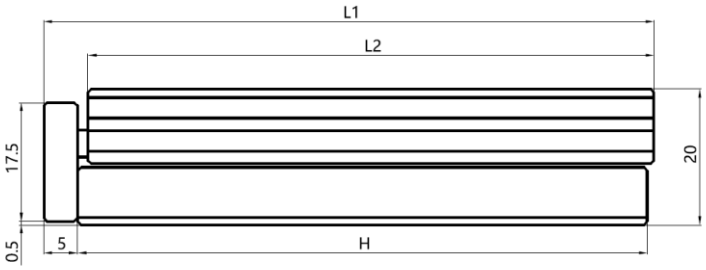

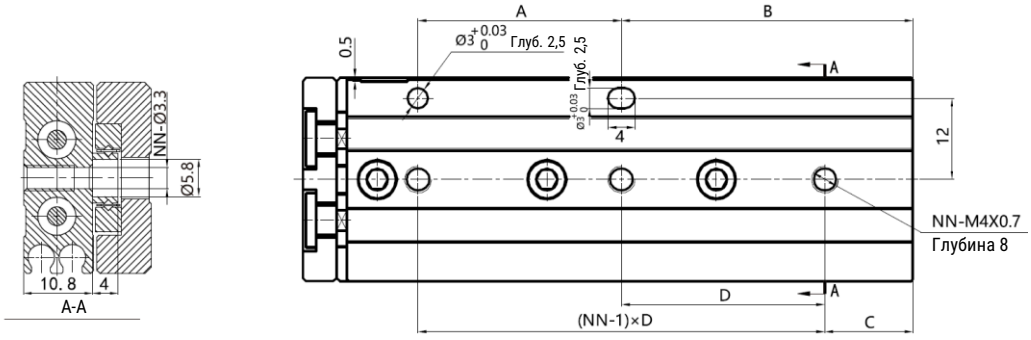

Ход	A	B	C	D	E	G	H	P	L1	L2	N	NN
10	20	11	6	25	20	21,5	42	9,5	48	41,5	4	2
20	20	21	6	35	30	31,5	52	9,5	58	51,5	4	2
30	20	31	11	20	20	41,5	62	8	68	61,5	6	3
40	30	43	12	30	28	51,5	84	18	90	83,5	6	3
50	48	41	17	24	38	61,5	100	24	106	99,5	6	4

Версия 11.2026
Все права защищены

Основные размеры

ELS8

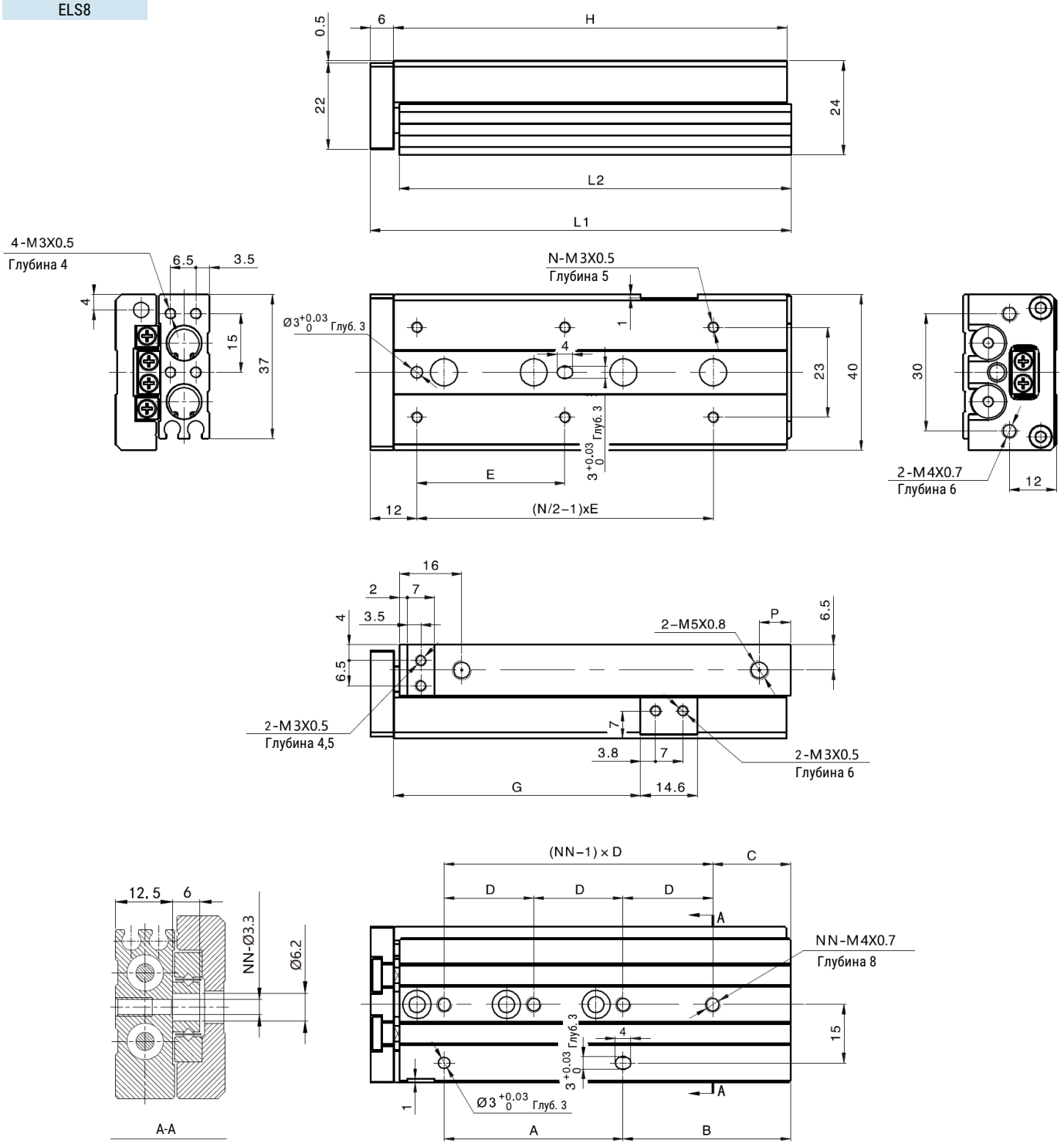

Ход	A	B	C	D	E	G	H	P	L1	L2	N	NN
10	20	17	9	28	25	23,5	49	13	56	48,5	4	2
20	30	12	12	30	25	33,5	54	8	61	53,5	4	2
30	20	33	13	20	40	43,5	65	8	72	64,5	4	3
40	28	43	15	28	50	53,5	83	8	90	82,5	4	3
50	46	43	20	23	38	63,5	101	8	108	100,5	6	4
75	56	83	27	28	50	88,5	151	8	158	150,5	6	5

Все права защищены

Основные размеры

ELSL8

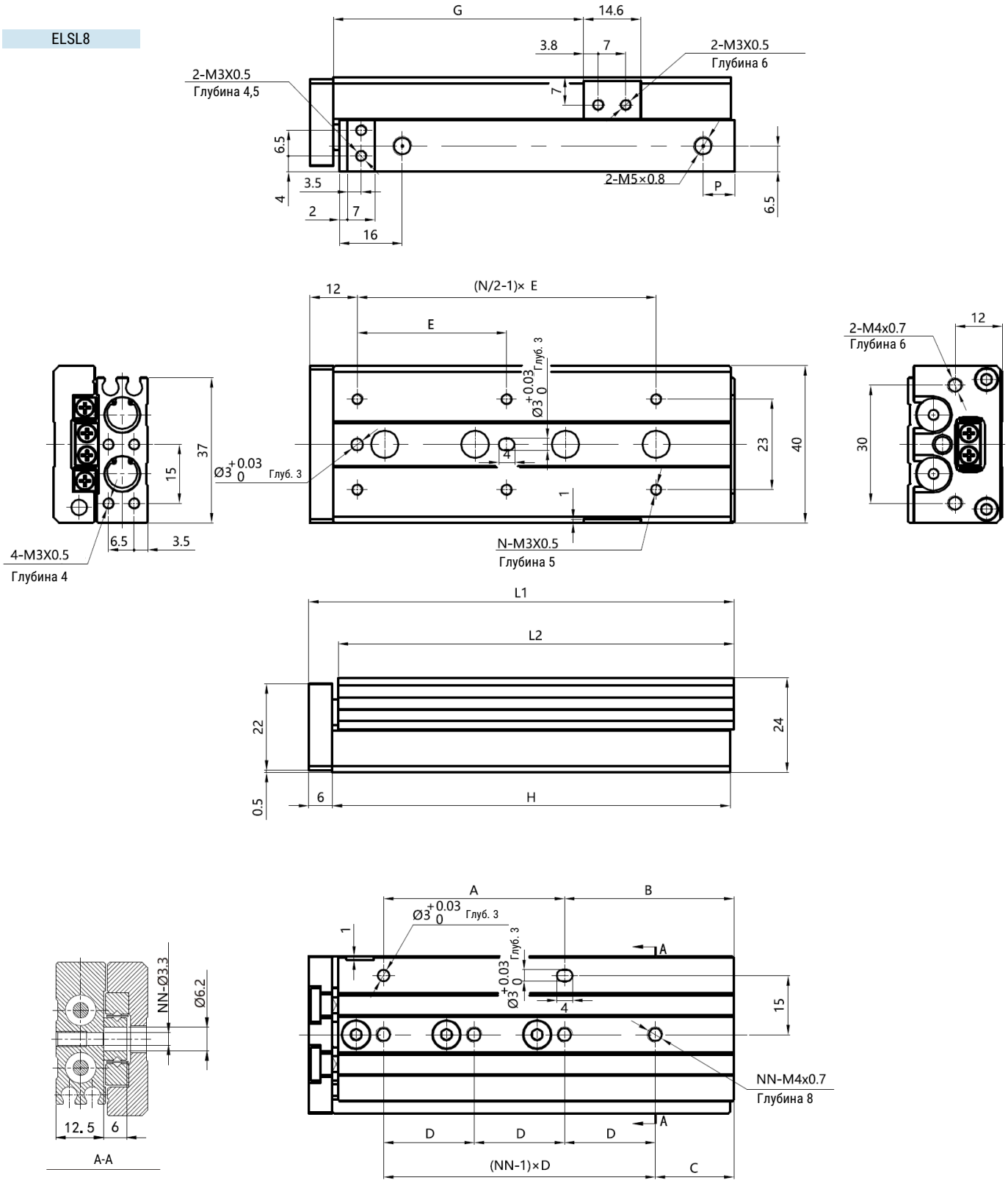

Ход	A	B	C	D	E	G	H	P	L1	L2	N	NN
10	20	17	9	28	25	23,5	49	13	56	48,5	4	2
20	30	12	12	30	25	33,5	54	8	61	53,5	4	2
30	20	33	13	20	40	43,5	65	8	72	64,5	4	3
40	28	43	15	28	50	53,5	83	8	90	82,5	4	3
50	46	43	20	23	38	63,5	101	8	108	100,5	6	4
75	56	83	27	28	50	88,5	151	8	158	150,5	6	5

Версия 11.2026
Все права защищены

Основные размеры

ELS12

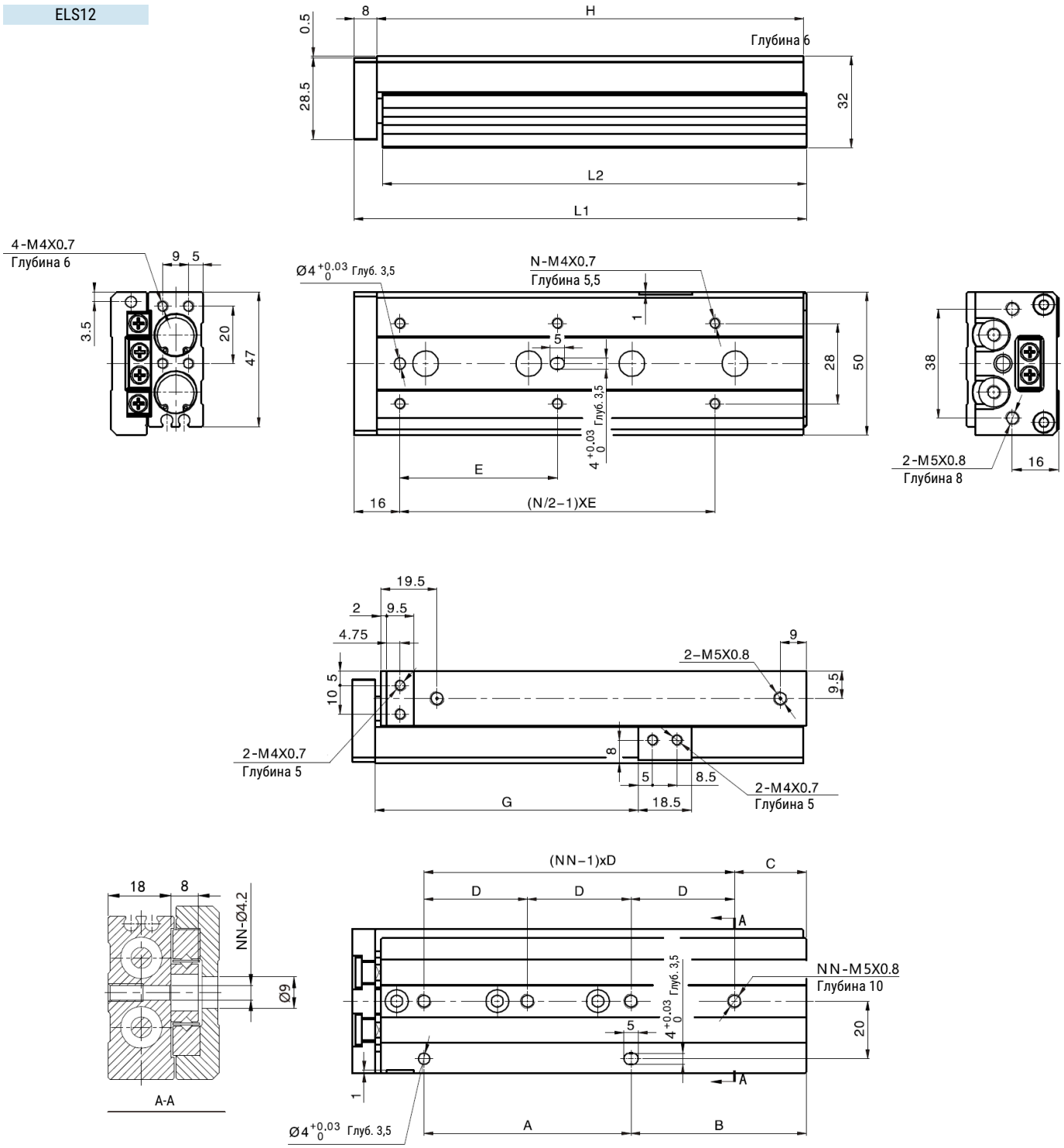

Ход	A	B	C	D	E	G	H	L1	L2	N	NN
10	40	15	15	40	35	26,5	71	80	70	4	2
20	40	15	15	40	35	36,5	71	80	70	4	2
30	40	15	15	40	35	46,5	71	80	70	4	2
40	25	42	17	25	50	56,5	83	92	82	4	3
50	36	51	15	36	35	66,5	103	112	102	6	3
75	72	61	25	36	55	91,5	149	158	148	6	4
100	76	111	35	38	65	116,5	203	212	202	6	5

Все права защищены

Основные размеры

ELSL12

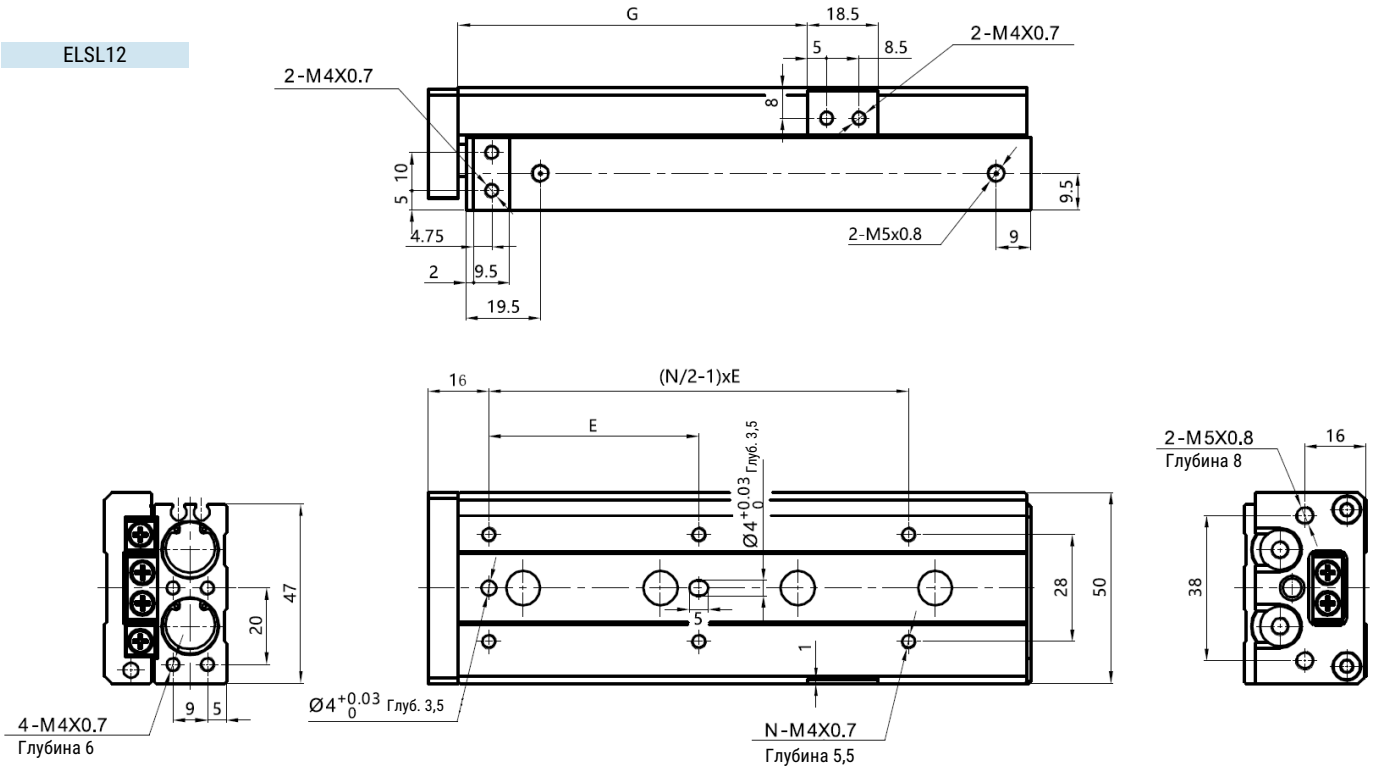

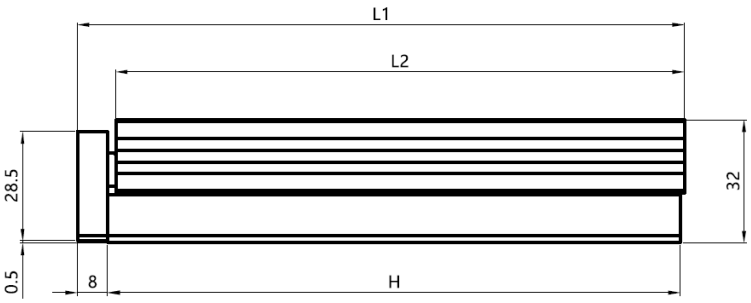

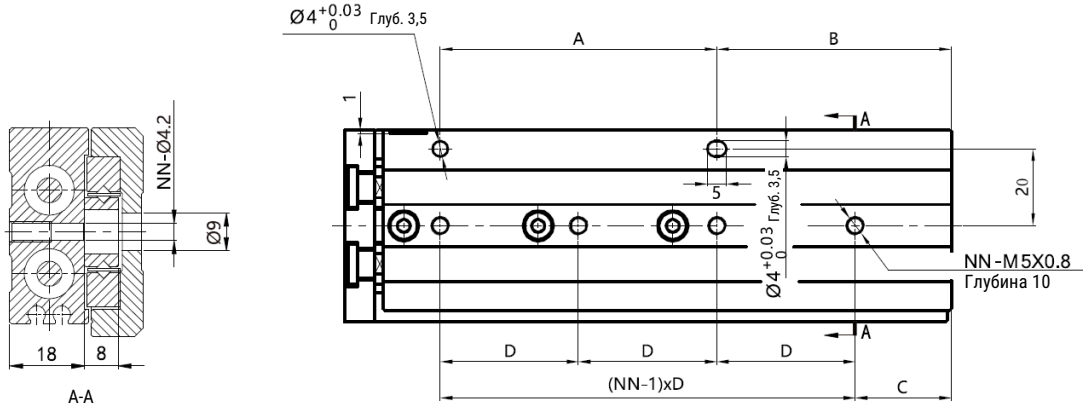

Ход	A	B	C	D	E	G	H	L1	L2	N	NN
10	40	15	15	40	35	26,5	71	80	70	4	2
20	40	15	15	40	35	36,5	71	80	70	4	2
30	40	15	15	40	35	46,5	71	80	70	4	2
40	25	42	17	25	50	56,5	83	92	82	4	3
50	36	51	15	36	35	66,5	103	112	102	6	3
75	72	61	25	36	55	91,5	149	158	148	6	4
100	76	111	35	38	65	116,5	203	212	202	6	5

Версия 11.2026
Все права защищены

Основные размеры

ELS16

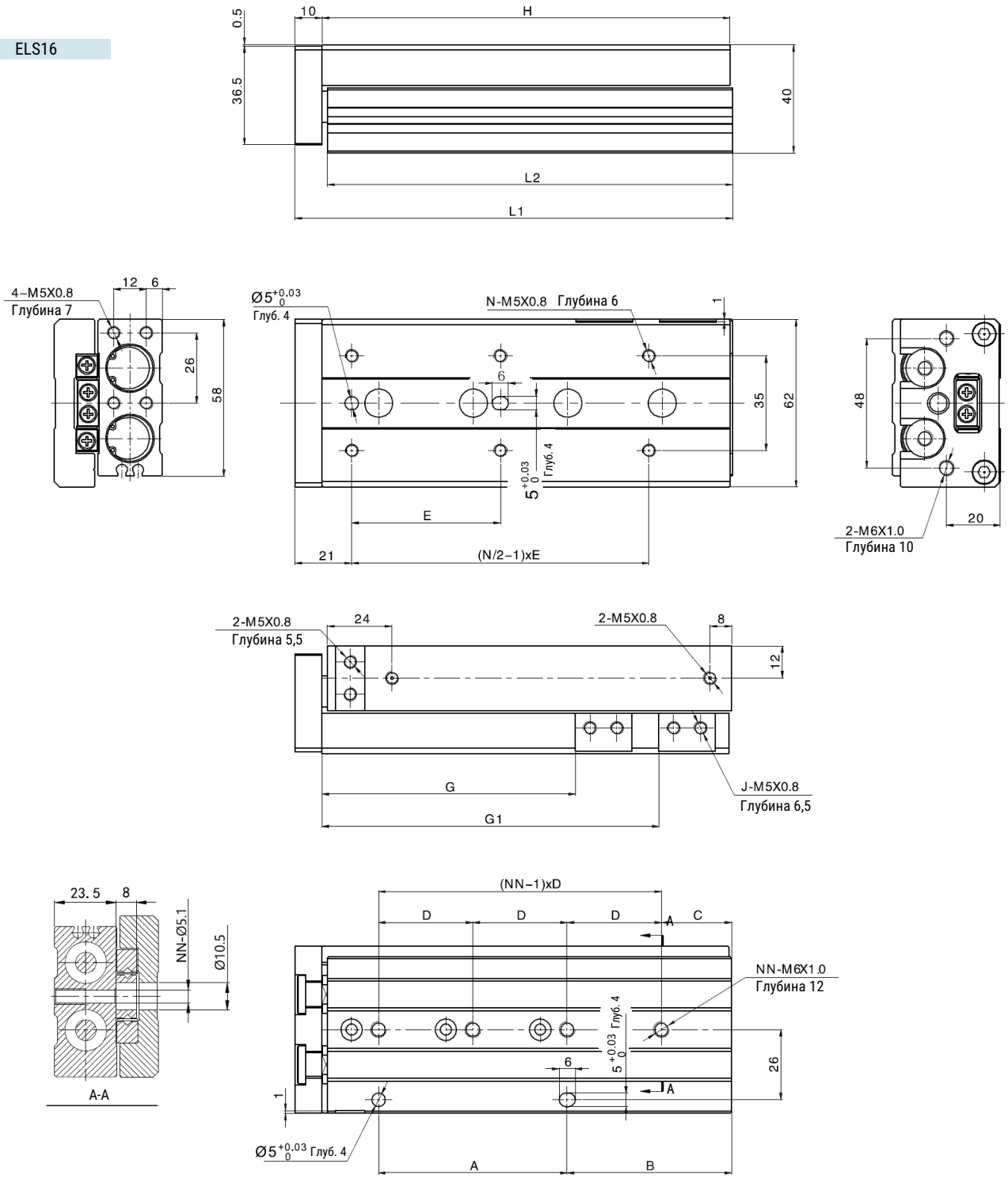

Ход	A	B	C	D	E	G	H	L1	L2	N	NN
10	40	16	16	40	35	29	76	87	75	4	2
20	40	16	16	40	35	39	76	87	75	4	2
30	40	16	16	40	35	49	76	87	75	4	2
40	50	16	16	50	40	59	86	97	85	4	2
50	30	51	21	30	30	69	101	112	100	6	3
75	70	61	26	35	55	94	151	162	150	6	4
100	70	109	39	35	65	119	199	210	198	6	5
125	70	159	19	35	70	144	249	260	248	8	7

Все права защищены

Основные размеры

ELSL16

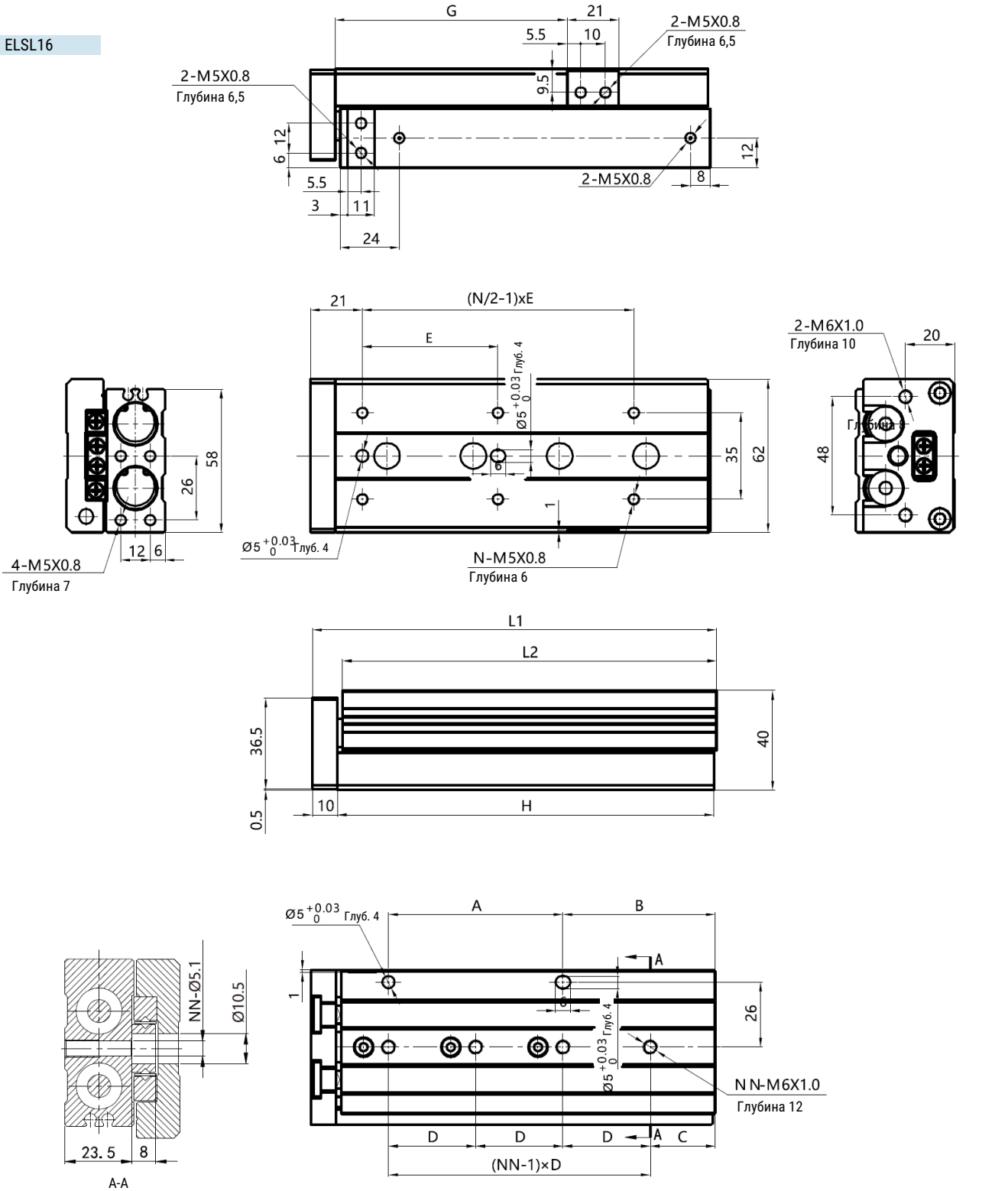

Ход	A	B	C	D	E	G	H	L1	L2	N	NN
10	40	16	16	40	35	29	76	87	75	4	2
20	40	16	16	40	35	39	76	87	75	4	2
30	40	16	16	40	35	49	76	87	75	4	2
40	50	16	16	50	40	59	86	97	85	4	2
50	30	51	21	30	30	69	101	112	100	6	3
75	70	61	26	35	55	94	151	162	150	6	4
100	70	109	39	35	65	119	199	210	198	6	5
125	70	159	19	35	70	144	249	260	248	8	7

Версия 11.2026
Все права защищены

Основные размеры

ELS20

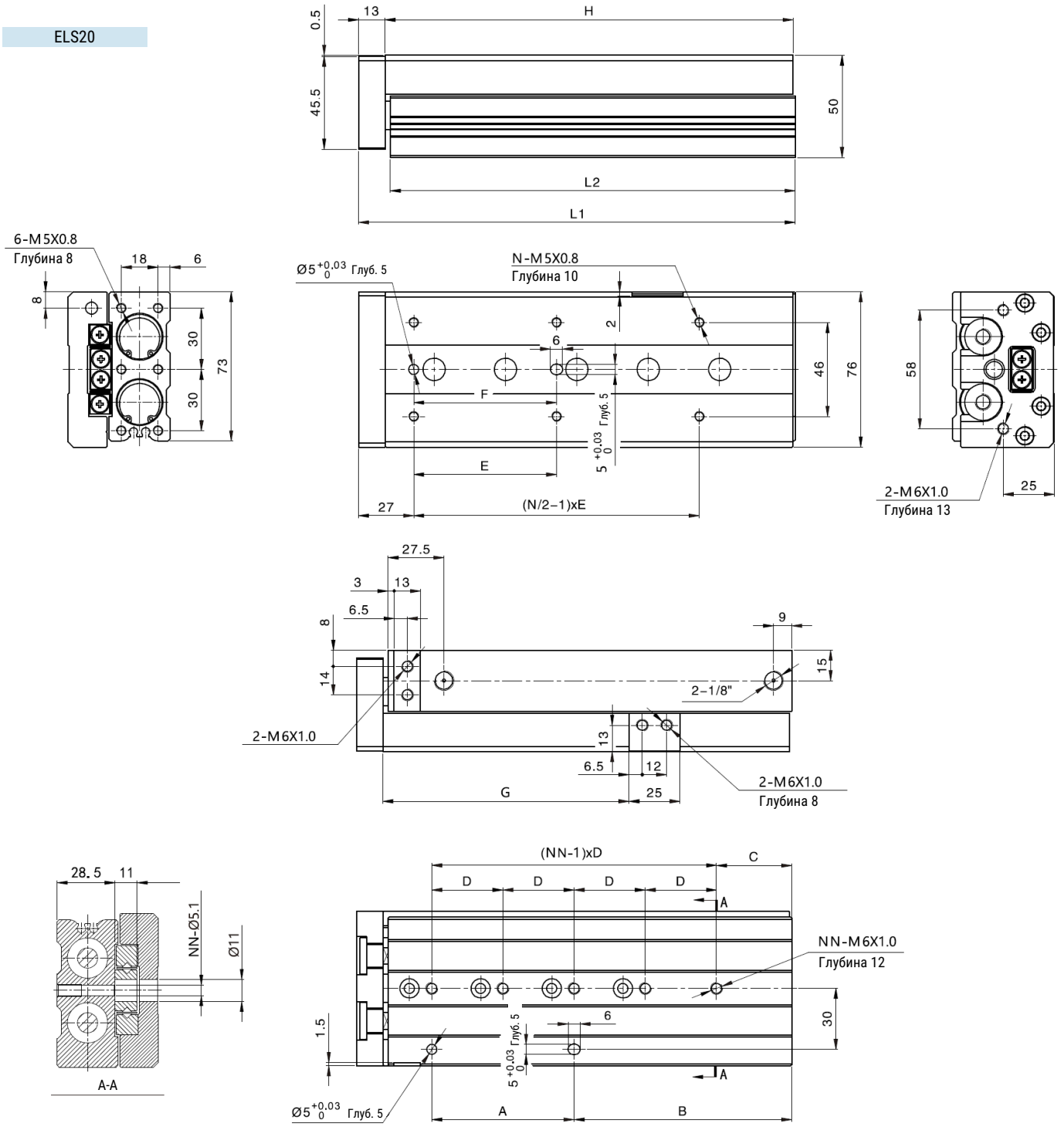

Ход	A	B	C	D	E	F	G	H	L1	L2	N	NN
10	35	25	15	45	50	40	31	83	97	81,5	4	2
20	35	25	15	45	50	40	41	83	97	81,5	4	2
30	35	25	15	45	50	40	51	83	97	81,5	4	2
40	35	35	15	55	60	50	61	93	107	91,5	4	2
50	35	50	15	35	35	35	71	108	122	106,5	6	3
75	70	54	19	35	60	60	96	147	161	145,5	6	4
100	70	107	37	35	70	70	121	200	214	198,5	6	5
125	76	155	41	38	70	70	146	254	268	252,5	8	6
150	88	195	19	44	80	80	171	306	320	304,5	8	7

Все права защищены

Основные размеры

ELSL20

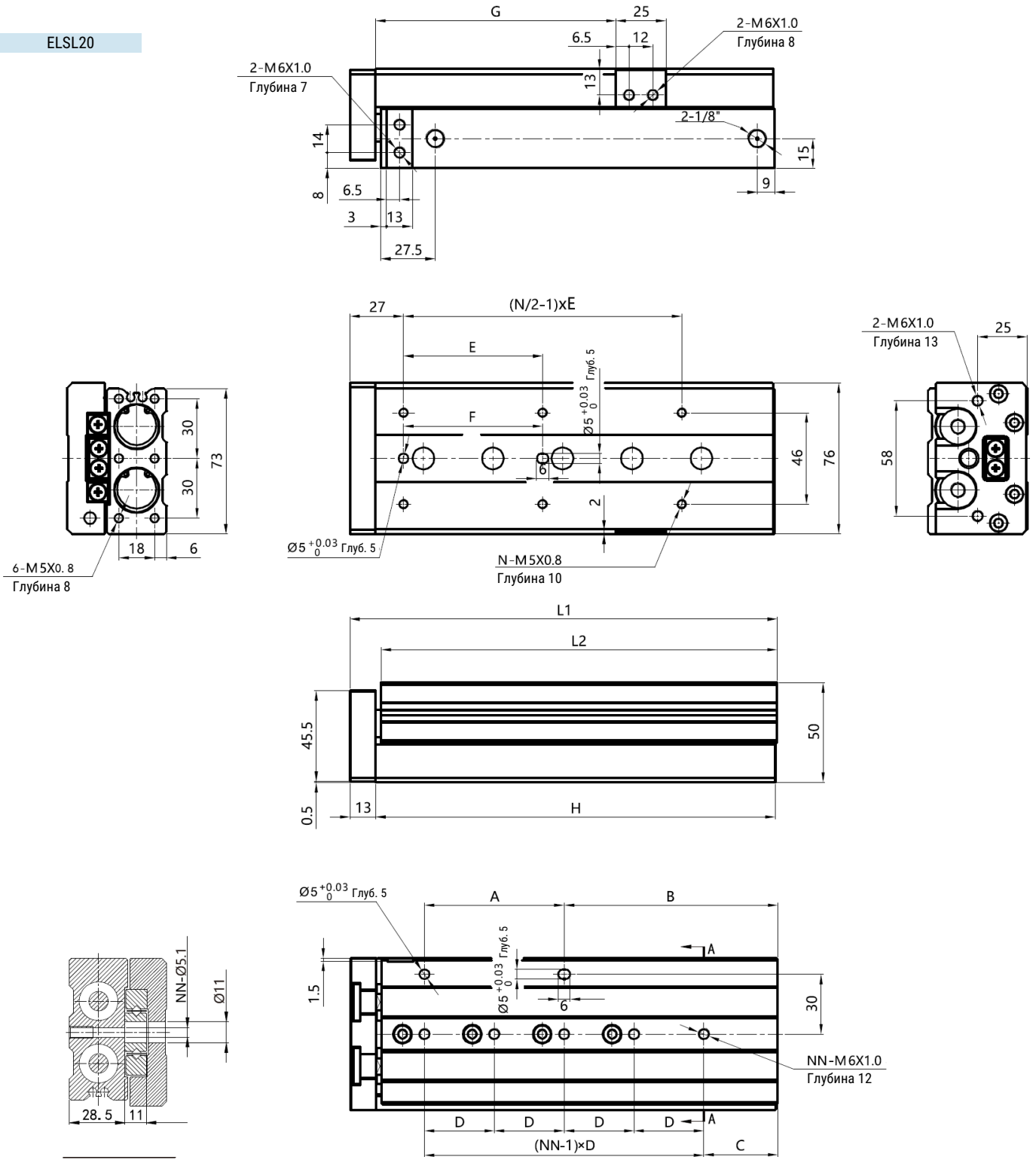

Ход	A	B	C	D	E	F	G	H	L1	L2	N	NN
10	35	25	15	45	50	40	31	83	97	81,5	4	2
20	35	25	15	45	50	40	41	83	97	81,5	4	2
30	35	25	15	45	50	40	51	83	97	81,5	4	2
40	35	35	15	55	60	50	61	93	107	91,5	4	2
50	35	50	15	35	35	35	71	108	122	106,5	6	3
75	70	54	19	35	60	60	96	147	161	145,5	6	4
100	70	107	37	35	70	70	121	200	214	198,5	6	5
125	76	155	41	38	70	70	146	254	268	252,5	8	6
150	88	195	19	44	80	80	171	306	320	304,5	8	7

Версия 11.2026
Все права защищены

Основные размеры

ELS25

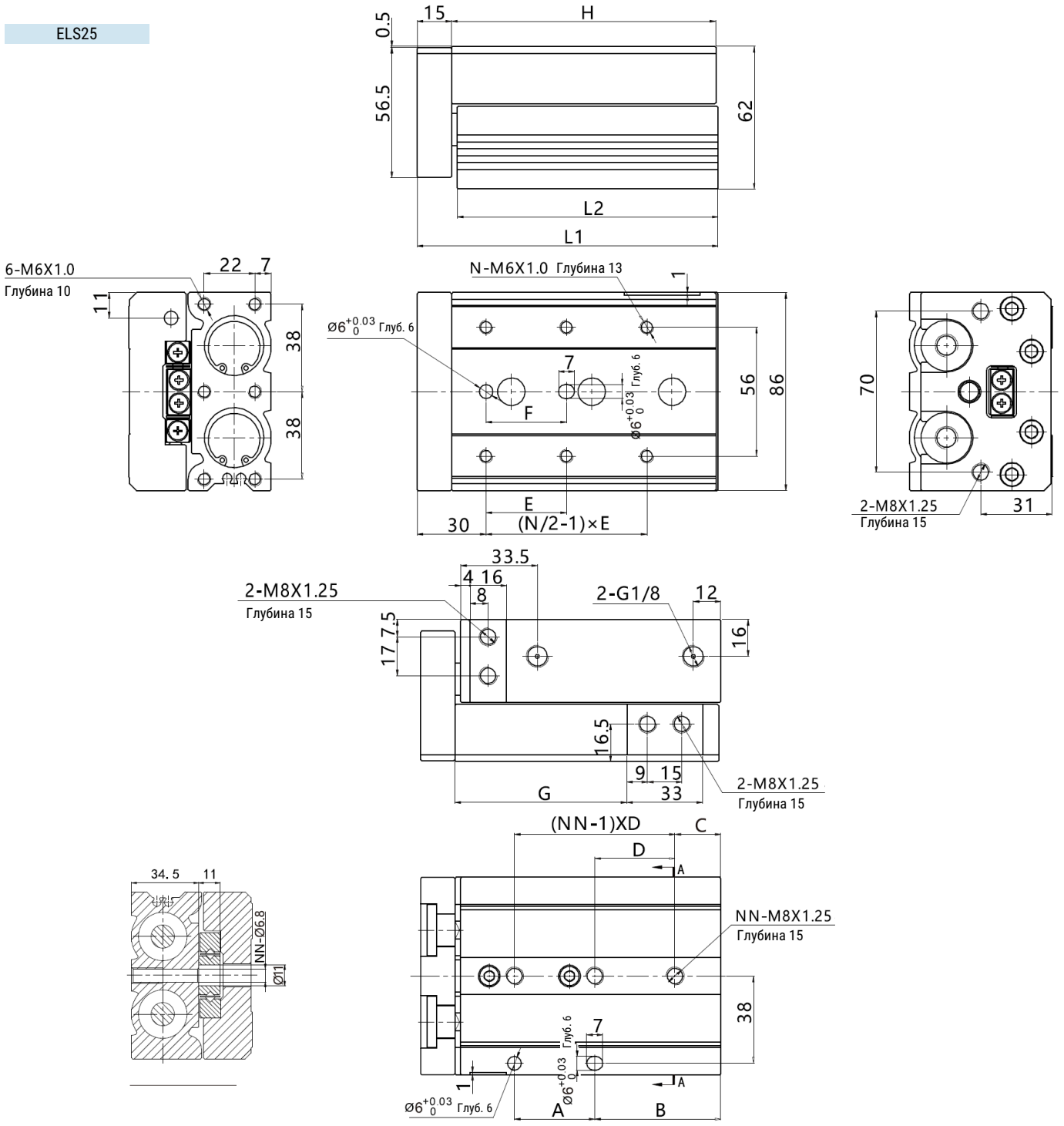

Ход	A	B	C	D	E	F	G	H	L1	L2	N	NN
10	45	22	22	45	50	40	35	92	108	90,5	4	2
20	45	22	22	45	50	40	45	92	108	90,5	4	2
30	45	22	22	45	50	40	55	92	108	90,5	4	2
40	55	22	22	55	60	50	65	102	118	100,5	4	2
50	35	55	20	35	35	35	75	115	131	113,5	6	3
75	70	61	26	35	60	60	100	156	172	154,5	6	4
100	70	102	32	35	70	70	125	197	213	195,5	6	5
125	76	154	40	38	75	75	150	255	271	253,5	8	6
150	80	190	30	40	80	80	175	295	311	293,5	8	7

Основные размеры

ELSL25

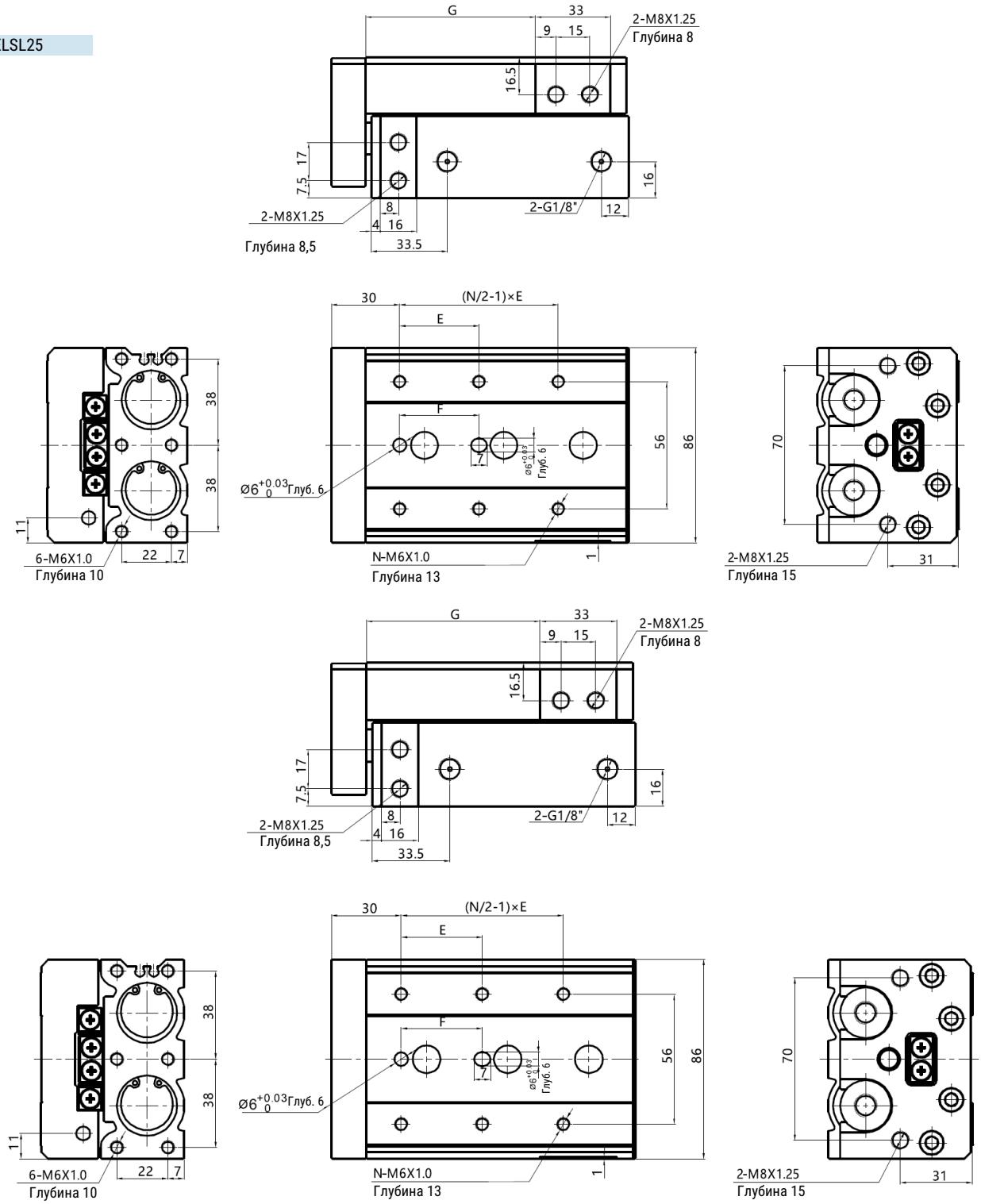

Ход	A	B	C	D	E	F	G	H	L1	L2	N	NN
10	45	22	22	45	50	40	35	92	108	90,5	4	2
20	45	22	22	45	50	40	45	92	108	90,5	4	2
30	45	22	22	45	50	40	55	92	108	90,5	4	2
40	55	22	22	55	60	50	65	102	118	100,5	4	2
50	35	55	20	35	35	35	75	115	131	113,5	6	3
75	70	61	26	35	60	60	100	156	172	154,5	6	4
100	70	102	32	35	70	70	125	197	213	195,5	6	5
125	76	154	40	38	75	75	150	255	271	253,5	8	6
150	80	190	30	40	80	80	175	295	311	293,5	8	7

Версия 11.2026
Все права защищены

Принадлежности – Демпфирующие элементы

□ - □ - □ - □

Серия

FJ	

Тип привода

ELS	Базовый привод
ELSL	Симметричный корпус

Тип принадлежности

A	Демпферы с двух сторон
AS	Демпфер спереди
AF	Демпфер сзади
B	Амортизаторы с двух сторон
BS	Амортизатор спереди
BF	Амортизатор сзади

Диаметр поршня (мм)

6	6 мм
8	8 мм
12	12 мм
16	16 мм
20	20 мм
25	25 мм

	Тип принадлежности		Ø поршня					
			6	8	12	16	20	25
ELS	С двух сторон	A (демпфер)	FJ-ELS6A	FJ-ELS8A	FJ-ELS12A	FJ-ELS16A	FJ-ELS20A	FJ-ELS25A
		B (амортизатор)		FJ-ELS8B	FJ-ELS12B	FJ-ELS16B	FJ-ELS20B	FJ-ELS25B
	Спереди	AS (демпфер)	FJ-ELS6AS	FJ-ELS8AS	FJ-ELS12AS	FJ-ELS16AS	FJ-ELS20AS	FJ-ELS25AS
		BS (амортизатор)		FJ-ELS8BS	FJ-ELS12BS	FJ-ELS16BS	FJ-ELS20BS	FJ-ELS25BS
	Сзади	AF (демпфер)	FJ-ELS6AF	FJ-ELS8AF	FJ-ELS12AF	FJ-ELS16AF	FJ-ELS20AF	FJ-ELS25AF
		BF (амортизатор)		FJ-ELS8BF	FJ-ELS12BF	FJ-ELS16BF	FJ-ELS20BF	FJ-ELS25BF

	Тип принадлежности		Ø поршня					
			6	8	12	16	20	25
ELSL	С двух сторон	A (демпфер)	FJ-ELSL6A	FJ-ELSL8A	FJ-ELSL12A	FJ-ELSL16A	FJ-ELSL20A	FJ-ELSL25A
		B (амортизатор)		FJ-ELSL8B	FJ-ELSL12B	FJ-ELSL16B	FJ-ELSL20B	FJ-ELSL25B
	Спереди	AS (демпфер)	FJ-ELSL6AS	FJ-ELSL8AS	FJ-ELSL12AS	FJ-ELSL16AS	FJ-ELSL20AS	FJ-ELSL25AS
		BS (амортизатор)		FJ-ELSL8BS	FJ-ELSL12BS	FJ-ELSL16BS	FJ-ELSL20BS	FJ-ELSL25BS
	Сзади	AF (демпфер)	FJ-ELSL6AF	FJ-ELSL8AF	FJ-ELSL12AF	FJ-ELSL16AF	FJ-ELSL20AF	FJ-ELSL25AF
		BF (амортизатор)		FJ-ELSL8BF	FJ-ELSL12BF	FJ-ELSL16BF	FJ-ELSL20BF	FJ-ELSL25BF

Примечание: A = AS + AF; B = BS + BF
Амортизатор тип BS разный для приводов ELS и ELSL

Основные размеры

Демпфер спереди (AS)

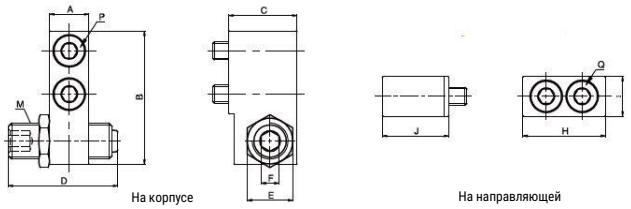

Ø поршня	Диапазон регулирования	A	B	C	D	E	F	M	P	H	I	J	Q
6	10	7	19	10,5	22,5	8	3	M6x1,0	M2,5 Глуб.10	12,5	6,5	10,5	M2,5 Глуб.10
8	10	7	23	15,5	27,5	11	4	M8x1,0	M3 Глуб.16	16,6	7	15,5	M3 Глуб.16
12	10	9,5	31	16	27,5	11	4	M8x1,0	M4 Глуб.14	20,5	9	15	M4 Глуб.14
16	10	11	37	19	30,5	12,7	5	M10x1,0	M5 Глуб.18	23	11	18,5	M5 Глуб.18
20	10	13	47	26	34	19	6	M14x1,5	M6 Глуб.25	27	12	25,5	M6 Глуб.25
25	10	16	54	24	34	19	6	M14x1,5	M8 Глуб.20	33	17	23	M8 Глуб.20

Амортизатор спереди (BS)

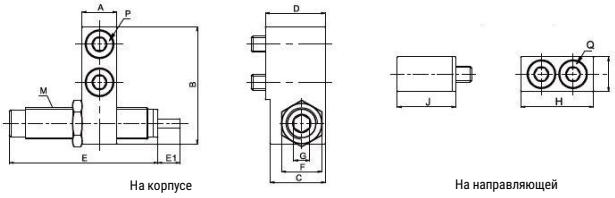

Ø поршня	A	B	C	D	E	E1	F	M	P	H	I	J	Q
8	7	23	14	15,5	38	6	11	M8x1,0	M3 Глуб.16	16,6	7	15,5	M3 Глуб.16
12	9,5	31	14,5	16	38	6	11	M8x1,0	M4 Глуб.14	20,5	9	15	M4 Глуб.14
16	11	37	17,5	19	43	7	12,7	M10x1,0	M5 Глуб.18	23	11	18,5	M5 Глуб.18
20	13	47	23,5	26	76	12	19	M14x1,5	M6 Глуб.25	27	12	25,5	M6 Глуб.25
25	16	54	22	24	76	12	19	M14x1,5	M8 Глуб.20	33	17	23	M8 Глуб.20

Демпфер сзади (AF)

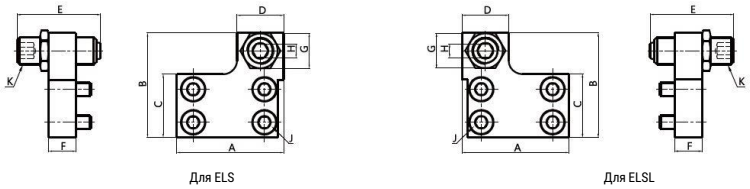

Ø поршня	Диапазон регулирования	A	B	C	D	E	F	G	H	J	K
6	10	18	19	11,2	8	22,5	6	8	3	M2,5 Глуб.6	M6x1,0
8	10	25	23,2	13,2	15	27,5	8	11	4	M3 Глуб.8	M8x1,0
12	10	32	31	18,5	13	27,5	8	11	4	M4 Глуб.8	M8x1,0
16	10	39	38	23	17	30,5	10	12,7	5	M5 Глуб.10	M10x1,0
20	10	48	48	29	20,5	34	12	19	6	M5 Глуб.12	M14x1,5
25	10	51	53,5	34	25	34	15	19	6	M6 Глуб.16	M14x1,5

Амортизатор сзади (BF)

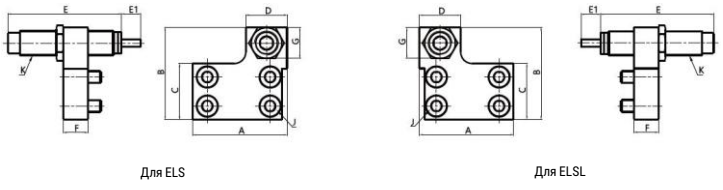

Ø поршня	A	B	C	D	E	E1	F	G	P	Q
8	25	23,2	13,2	15	38	6	8	11	M3 Глуб.8	M8x1,0
12	32	31	18,5	13	38	6	8	11	M4 Глуб.8	M8x1,0
16	39	38	23	17	43	8	10	12,7	M5 Глуб.10	M10x1,0
20	48	48	29	20,5	76	12	12	19	M5 Глуб.12	M14x1,5
25	51	53,5	34	25	76	12	15	19	M6 Глуб.16	M14x1,5

Версия 11.2026
Все права защищены

EXS

Пневмоцилиндр двухпоршневой



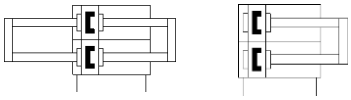

Описание

- Двухпоршневая конструкция обеспечивает высокое усилие привода;
- Штока служат одновременно направляющими, которые позволяют пневмоцилиндру выдерживать повышенные боковые нагрузки;
- Компактные размеры позволяют устанавливать пневмоцилиндр в ограниченном пространстве;
- Гибкость монтажа благодаря нескольким монтажным отверстиям

Система обозначений

[ ][ ][ ][ ] X [ ] - [ ] - [ ]

Серия

EXS	

Исполнение пневмоцилиндра

	Базовая версия
W	Двусторонний шток

Тип направляющей

M	Направляющая скольжения

Диаметр поршня (1)

6	6 мм
10	10 мм
16	16 мм
20	20 мм
25	25 мм
32	32 мм

Тип резьбы

	Резьба G

Опрос положения

S	С помощью датчиков

Рабочий ход

10	10 мм
20	20 мм
25	25 мм
...	

(1) Пневмоцилиндр с двусторонним штоком EXSW доступен начиная с диаметра поршня 16 мм.

Пример заказа: серия EXS, базовая версия, диаметр поршня 6 мм, рабочий ход 30 мм, опрос положения.
Код заказа: **EXSM6x30-S**

Технические характеристики

Основные характеристики	EXSM6	EXSM10	EXSM16	EXSM20	EXSM25	EXSM32
Тип	Двустороннего действия					
Рабочая среда	Сжатый воздух по ISO 8573-1:2010 [7:4:4]					
Рабочее давление, МПа	0,1 ... 1,0					
Рабочая температура, °C	-20 ... +70 (без замерзания)					
Скорость перемещения, мм/с	30 ... 500					
Тип демпфирования	Упругие демпфирующие кольца					
Допуски для рабочего хода	+1,0 0					
Регулировка хода, мм	-5 ... 0					
Люфт на кручение	±0,2°	±0,15°			±0,1°	
Пневматическое присоединение	M5				G1/8	

Теоретическое усилие (Н**)		EXSM6	EXSM10	EXSM16	EXSM20	EXSM25	EXSM32
Базовая версия EXSM	выдвижение	17	94	242	376	590	966
	втягивание	13	60	181	283	454	724
Двусторонний шток EXSWM	выдвижение	13	60	181	283	454	724
	втягивание	13	60	181	283	454	724

** При рабочем давлении 0,6 МПа

Все права защищены

Диапазон хода

Диаметр поршня, мм		Стандартный ход, мм	Максимальный ход, мм
Базовая версия	6	10 20 30 40 50	50
	10	10 20 25 30 40 50 60 70 75 80 90 100	100
	16 … 32	10 20 25 30 40 50 60 70 75 80 90 100 125 150 175 200	200
Двусторонний шток	16 … 32	10 20 25 30 40 50 75 100 125 150	150

Конструкция

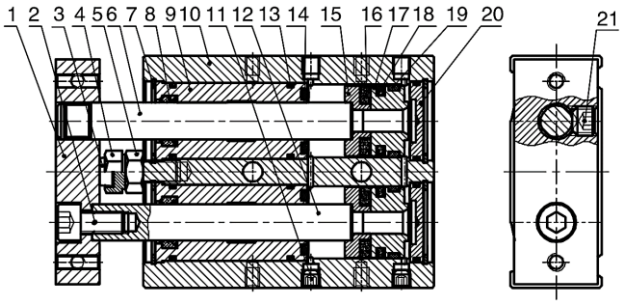

Поз.	Деталь	Материал
1	Траверса	Алюминиевый сплав
2	Винт	Углеродистая сталь
3	Буфер	Полимер
4	Регулировочная гайка	Углеродистая сталь
5	Винт	Углеродистая сталь
6	Шток	Сталь S45c с твёрдым хромированием
7	Стопорное кольцо	Сталь
8	Уплотнение	NBR
9	Передняя крышка	Алюминиевый сплав
10	Корпус	Алюминиевый сплав
11	Заглушка	Медь
12	Шток	Сталь S45c с твёрдым хромированием
13	Уплотнительное кольцо	NBR
14	Демпфер	TPU
15	Держатель магнита	Алюминиевый сплав
16	Магнит	
17	Поршень	Алюминиевый сплав
18	Уплотнение поршня	NBR
19	Направляющая лента	PTFE
20	Задняя крышка	Алюминиевый сплав
21	Заглушка	Медь

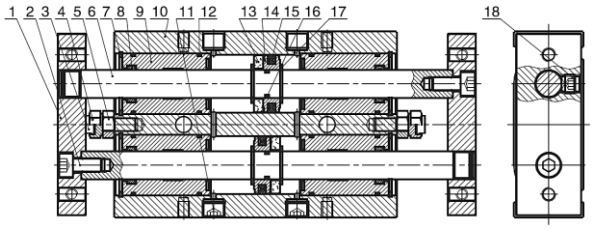

Поз.	Деталь	Материал
1	Траверса	Алюминиевый сплав
2	Гайка	Углеродистая сталь
3	Буфер	Полимер
4	Регулировочная гайка	Углеродистая сталь
5	Винт	Углеродистая сталь
6	Шток	Сталь S45c с твёрдым хромированием
7	Стопорное кольцо	Углеродистая сталь
8	Уплотнение	NBR
9	Передняя крышка	Алюминиевый сплав
10	Корпус	Алюминиевый сплав
11	Заглушка	Медь
12	Уплотнительное кольцо	NBR
13	Магнит	
14	Поршень	Алюминиевый сплав
15	Уплотнение поршня	NBR
16	Уплотнительное кольцо	NBR
17	Стопорное кольцо	Углеродистая сталь
18	Гайка	Углеродистая сталь

Версия 11.2026
Все права защищены

Обзор периферии

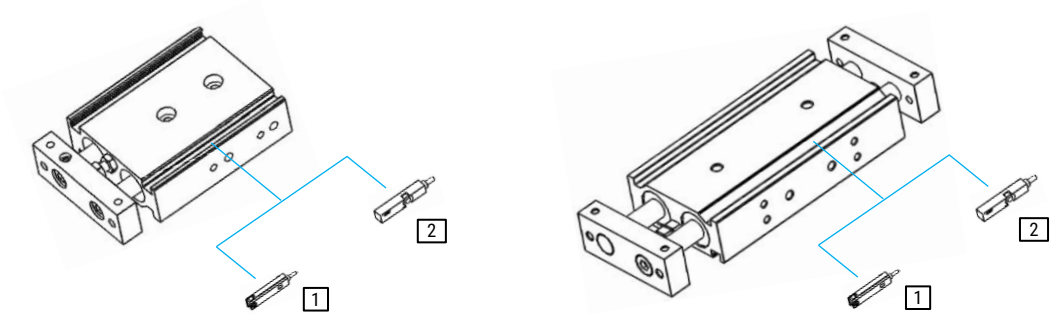

№ поз.	Тип	Описание
1	HX-31…	Датчик положения для Т-паза, монтаж сбоку
2	HX-65…	Датчик положения для Т-паза, монтаж сверху

Основные размеры

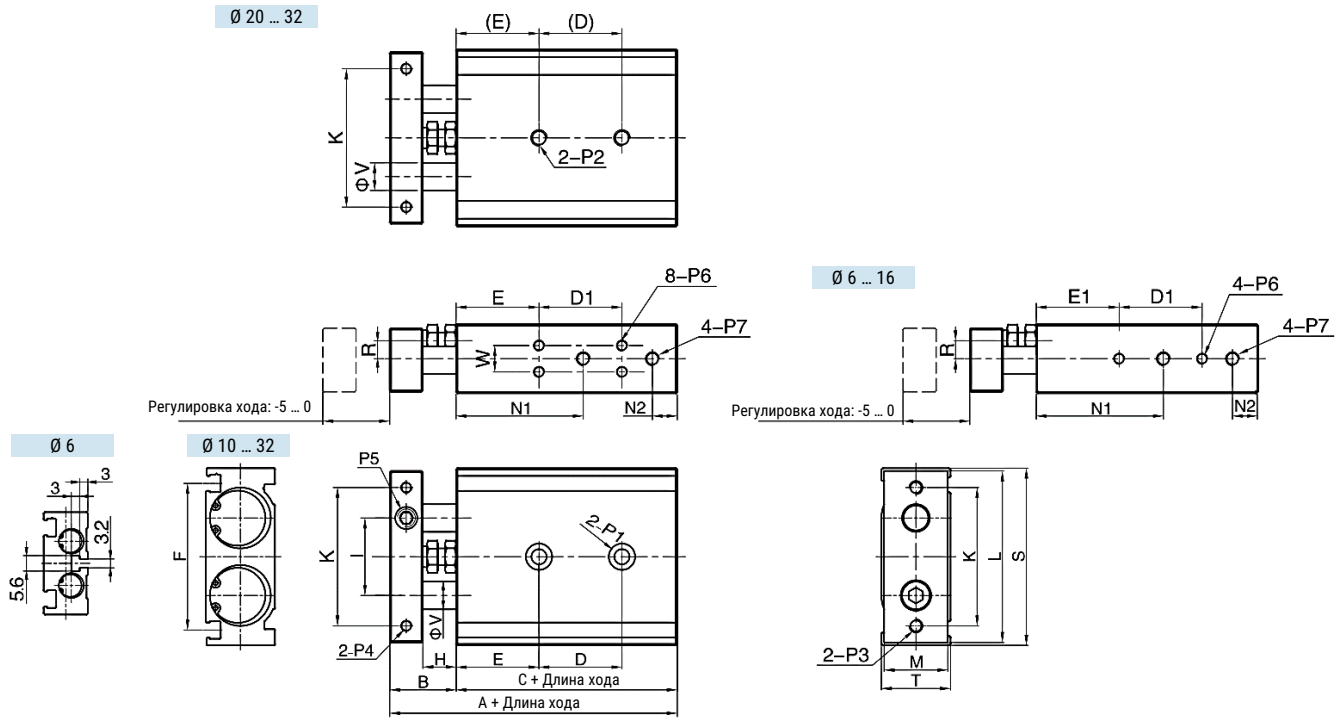

Ø поршня	A	B	C	D D1							E	E1	F	H	I	K	L	M	N1	N2	R	S	T
				10-25	30-50	60-80	90-100	125	150	175	200													
6	58,5	13,5	45	D=10+ход/2 D1=13+ход	-	-	-	-	-			13	10	25,8	8	16	28	35	14	24,5	6,5	4,5	37	16
10	72	17	55	30	40	50	60	-	-	-	-	20	20	36,5	9	20	35	44	15	30	8	3,5	46	17
16	79	19	60	25	35	45	55	65	75	145	145	30	30	47,5	9	25	45	56	18	38	8	5	58	20
20	94	24	70	30	40	60	60	80	80	100	100	30	-	53	12	28	50	62	23	46	9	6,5	64	25
25	96	24	72	30	40	60	60	80	80	100	100	30	-	64	12	35	60	78	28	43	9	9	80	30
32	112	30	82	40	50	70	70	90	90	110	110	30	-	76	14	44	75	96	36	53	10	11,5	98	38

Ø поршня	V	W	P1	P2	P3	P4	P5	P6	P7
6	4	-	Ø6,5 Гл.3,3; Сквоз.отверстие Ø3,4	-	M3x0,5	M3x0,5	M3x0,5	M3x0,5, Глуб. 4,5	M5x0,8
10	6	-	Ø6,5 Гл.3,3; Сквоз.отверстие Ø3,4	M4x0,7, Глуб. 7	M4x0,7	M3x0,5	M5x0,8	M3x0,5, Глуб. 5	M5x0,8
16	8	-	Ø8 Гл.4,4; Сквоз.отверстие Ø4,3	M5x0,8, Глуб. 8	M5x0,8	M4x0,7	M6x1,0	M4x0,7, Глуб. 5	M5x0,8
20	10	9,5	Ø9,5 Гл.5,3; Сквоз.отверстие Ø5,2	M6x1,0, Глуб. 10	M5x0,8	M4x0,7, Глуб. 6	M8x1,25	M4x0,7, Глуб. 5,5	M5x0,8
25	12	13	Ø11 Гл.6,3; Сквоз.отверстие Ø6,8	M8x1,25, Глуб. 12	M6x1,0	M5x0,8, Глуб. 7,5	M8x1,25	M5x0,8, Глуб. 7	1/8
32	16	20	Ø11 Гл.6,3; Сквоз.отверстие Ø6,8	M8x1,25, Глуб. 12	M6x1,0	M5x0,8, Глуб. 8	M10x1,5	M5x0,8, Глуб. 7	1/8

Основные размеры

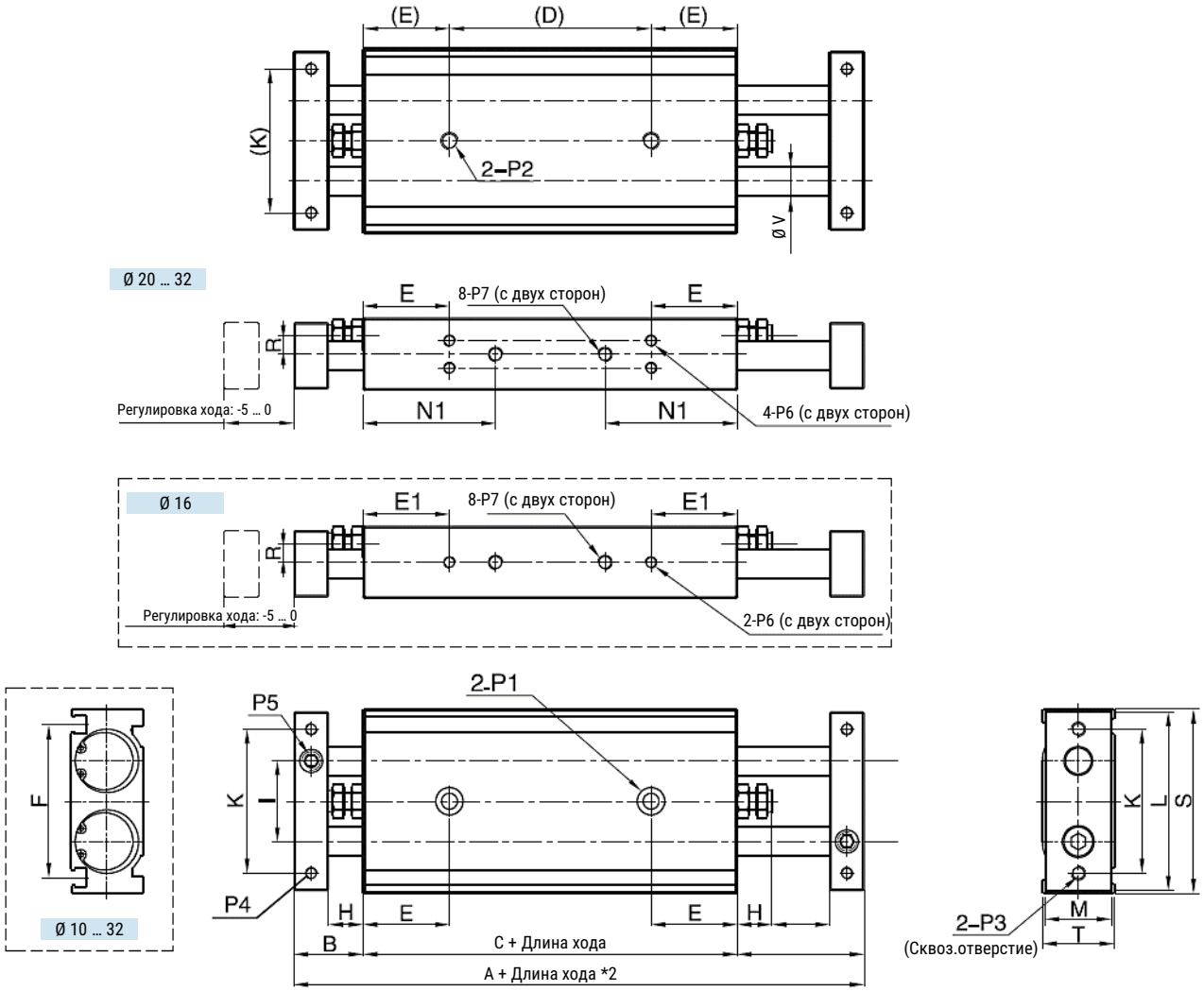

Ø поршня	A	B	C	E	E1	F	H	I	K	L	M	N1	R	S	T	V	W
16	133	19	95	25	25	47,5	9	25	45	56	18	38	5	58	20	8	-
20	158	24	110	30	30	53	12	28	50	62	23	46	6,5	64	25	10	9,5
25	160	24	112	30	30	64	12	35	60	78	28	43	9	80	30	12	13
32	193	30	133	30	30	76	14	44	75	96	36	53	11,5	98	38	16	20

Ø поршня	P1	P2	P3	P4	P5	P6	P7
16	Ø8 Гл.4,4; Сквоз.отверстие Ø4,3	M5x0,8, Глуб. 8	M5x0,8	M4x0,7	M6x1,0	M4x0,7, Глуб. 5	M5x0,8
20	Ø9,5 Гл.5,3; Сквоз.отверстие Ø5,2	M6x1,0, Глуб. 10	M5x0,8	M4x0,7, Глуб. 6	M8x1,25	M4x0,7, Глуб. 5,5	M5x0,8
25	Ø11 Гл.6,3; Сквоз.отверстие Ø6,8	M8x1,25, Глуб. 12	M6x1,0	M5x0,8, Глуб. 7,5	M8x1,25	M5x0,8, Глуб. 7	1/8
32	Ø11 Гл.6,3; Сквоз.отверстие Ø6,8	M8x1,25, Глуб. 12	M6x1,0	M5x0,8, Глуб. 8	M10x1,5	M5x0,8, Глуб. 7	1/8

Версия 11.2026
Все права защищены

Данные для заказа

Диаметр поршня, мм	Рабочий ход, мм	Номер для заказа	Код заказа
6	10	30014153	EXSM6x10-S
	20		EXSM6x20-S
	30	30044619	EXSM6x30-S
	40		EXSM6x40-S
	50	30051895	EXSM6x50-S

Диаметр поршня, мм	Рабочий ход, мм	Номер для заказа	Код заказа
10	10	30020720	EXSM10x10-S
	20	30020721	EXSM10x20-S
	25		EXSM10x25-S
	30	30052025	EXSM10x30-S
	40	30054420	EXSM10x40-S
	50	30022814	EXSM10x50-S
	60		EXSM10x60-S
	70		EXSM10x70-S
	75	30038023	EXSM10x75-S
	80	30018408	EXSM10x80-S
	90		EXSM10x90-S
	100		EXSM10x100-S

Диаметр поршня, мм	Рабочий ход, мм	Номер для заказа	Код заказа
16	10	30025650	EXSM16x10-S
	20	30035572	EXSM16x20-S
	25	30022609	EXSM16x25-S
	30	30050682	EXSM16x30-S
	40	30052988	EXSM16x40-S
	50	30032033	EXSM16x50-S
	60		EXSM16x60-S
	70		EXSM16x70-S
	75		EXSM16x75-S
	80	30054601	EXSM16x80-S
	90		EXSM16x90-S
	100	30022610	EXSM16x100-S
	125		EXSM16x125-S
	150	30042144	EXSM16x150-S
	175		EXSM16x175-S
	200	30046697	EXSM16x200-S

Диаметр поршня, мм	Рабочий ход, мм	Номер для заказа	Код заказа
20	10		EXSM20x10-S
	20	30045620	EXSM20x20-S
	25	30031829	EXSM20x25-S
	30		EXSM20x30-S
	40	30031418	EXSM20x40-S
	50	30015759	EXSM20x50-S
	60	30015760	EXSM20x60-S
	70		EXSM20x70-S
	75	30050767	EXSM20x75-S
	80	30069065	EXSM20x80-S
	90		EXSM20x90-S
	100	30055721	EXSM20x100-S
	125	30014287	EXSM20x125-S
	150		EXSM20x150-S
	175		EXSM20x175-S
	200	30028546	EXSM20x200-S

Диаметр поршня, мм	Рабочий ход, мм	Номер для заказа	Код заказа
25	10	30053591	EXSM25x10-S
	20	30032104	EXSM25x20-S
	25	30033270	EXSM25x25-S
	30	30033275	EXSM25x30-S
	40		EXSM25x40-S
	50	30031276	EXSM25x50-S
	60	30041200	EXSM25x60-S
	70		EXSM25x70-S
	75		EXSM25x75-S
	80		EXSM25x80-S
	90	30031113	EXSM25x90-S
	100	30016143	EXSM25x100-S
	125		EXSM25x125-S
	150		EXSM25x150-S
	175		EXSM25x175-S
	200		EXSM25x200-S

Диаметр поршня, мм	Рабочий ход, мм	Номер для заказа	Код заказа
32	10	30024238	EXSM32x10-S
	20		EXSM32x20-S
	25		EXSM32x25-S
	30		EXSM32x30-S
	40		EXSM32x40-S
	50	30028778	EXSM32X50-S
	60	30037155	EXSM32x60-S
	70		EXSM32x70-S
	75		EXSM32x75-S
	80	30044965	EXSM32x80-S
	90		EXSM32x90-S
	100	30044279	EXSM32x100-S
	125		EXSM32x125-S
	150		EXSM32x150-S
	175	30051973	EXSM32x175-S
	200		EXSM32x200-S

Все права защищены

Данные для заказа

Диаметр поршня, мм	Рабочий ход, мм	Номер для заказа	Код заказа
16	10		EXSWM16X10-S
	20		EXSWM16X20-S
	25	30024332	EXSWM16X25-S
	30		EXSWM16X30-S
	40	30030518	EXSWM16X40-S
	50	30044843	EXSWM16X50-S
	75	30021297	EXSWM16x75-S
	80	30021296	EXSWM16x80-S
	100	30049748	EXSWM16x100-S
	125		EXSWM16x125-S
	150	30043244	EXSWM16x150-S

Диаметр поршня, мм	Рабочий ход, мм	Номер для заказа	Код заказа
20	10	30045726	EXSWM20x10-S
	20		EXSWM20x20-S
	25	30023418	EXSWM20x25-S
	30	30015758	EXSWM20x30-S
	40		EXSWM20x40-S
	50	30014326	EXSWM20x50-S
	75	30050742	EXSWM20x75-S
	80		EXSWM20x80-S
	100	30027742	EXSWM20x100-S
	125		EXSWM20x125-S
	150		EXSWM20x150-S

Диаметр поршня, мм	Рабочий ход, мм	Номер для заказа	Код заказа
25	10		EXSWM25X10-S
	20		EXSWM25X20-S
	30		EXSWM25X30-S
	40		EXSWM25X40-S
	50	30047572	EXSWM25X50-S
	75		EXSWM25x75-S
	100		EXSWM25x100-S
	125		EXSWM25x125-S
	150		EXSWM25x150-S

Диаметр поршня, мм	Рабочий ход, мм	Номер для заказа	Код заказа
32	10		EXSWM32x10-S
	20		EXSWM32x20-S
	30		EXSWM32x30-S
	40		EXSWM32x40-S
	50		EXSWM32x50-S
	75		EXSWM32x75-S
	100	30041312	EXSWM32x100-S
	125		EXSWM32x125-S
	150		EXSWM32x150-S

Версия 11.2026
Все права защищены

RA

Круглый цилиндр

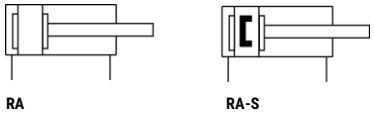



Характеристики

Диаметр поршня, мм		32	40	50	63
Тип		Двустороннего действия / Одностороннего действия			
Рабочая среда		Сжатый воздух по ISO 8573-1:2010 [7:4:4] (степень фильтрации 40 мкм)			
Рабочее давление, МПа	двустороннего действия	0,1…1,0			
	одностороннего действия	0,2…1,0			
Испытательное давление, МПа		1,5			
Рабочая температура, °C		-20…+70 (без замерзания)			
Скорость перемещения (двустороннего действия / одностороннего действия), мм/с		30…800 / 50…800			
Тип демпфирования		Упругие демпфирующие кольца / Регулируемое пневматическое демпфирование			
Присоединительная резьба		G1/8	G1/4		

Система обозначений

						X		-		-		-		

Серия

RA	

[1] Тип демпфирования

	Упругое механическое
C	Регулируемое пневматическое

[2] Исполнение пневмоцилиндра

	Базовая версия
D	Двусторонний шток
J	Двусторонний шток с регулировкой хода
SA	Одностороннего действия (выдвижение)
SB	Одностороннего действия (втягивание)

Диаметр поршня

32	32 мм
40	40 мм
50	50 мм
63	63 мм

[3] Тип задней крышки

	С резьбой и проушиной
U	Без резьбы
CM	С резьбой без проушины

Опрос положения

	Без опроса
S	С помощью датчиков

Регулировка хода (мм)

10	10 мм
20	20 мм
30	30 мм
40	40 мм
50	50 мм
75	75 мм
100	100 мм

Рабочий ход (мм)

25
40
50
…
800

[1] Для Ø поршня 50 и 63 мм доступно только регулируемое демпфирование.

[2] Для цилиндров одностороннего действия доступно только нерегулируемое демпфирование.

[3] Тип задней крышки CM не доступен для цилиндров с Ø поршня 50 и 63 мм.

Пример заказа: Серия RA, цилиндр с двусторонним штоком и регулировкой хода, с регулируемым демпфированием, диаметр поршня 32 мм, ход штока 25 мм, регулировка хода 20 мм, с возможностью опроса положений.
Код заказа: **RACJ32x25-20-S**

Все права защищены

Обзор периферии

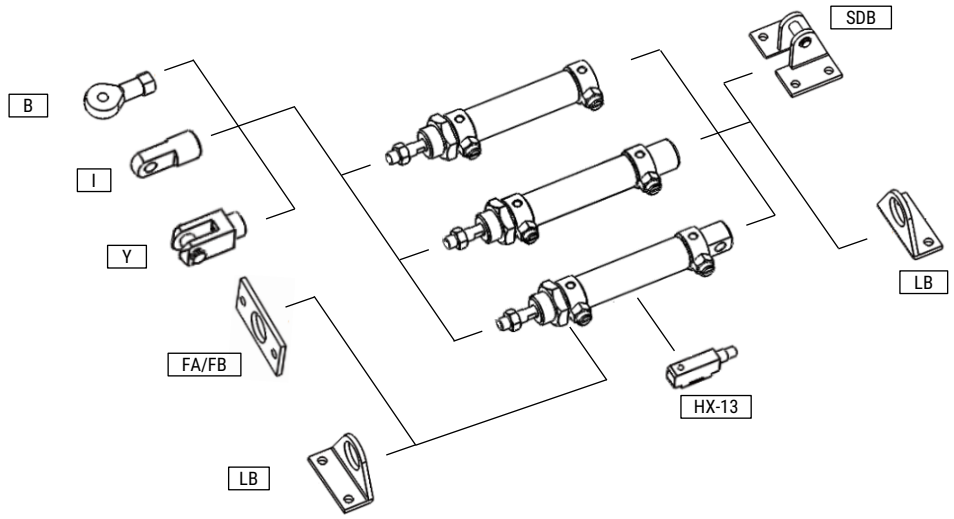

Рабочий ход

Диаметр поршня, мм		Стандартный ход, мм	Максимальный ход, мм
Двустороннего действия	32…63	25 50 80 100 125 150 160 200 250 320	800
Одностороннего действия	32…40	10 25 50	150

Конструкция

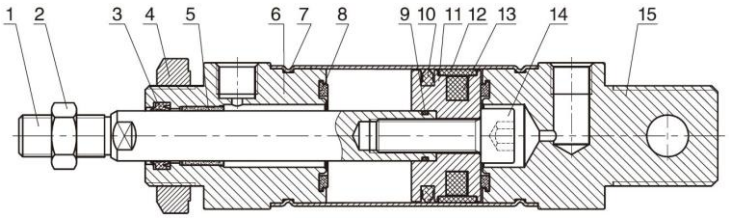

Поз.	Деталь	Материал
1	Шток	Сталь S45C с твёрдым хромированием
2	Гайка	Углеродистая сталь
3	Уплотнение штока	NBR
4	Гайка	Углеродистая сталь
5	Подшипник	Бронзо-графитовый
6	Передняя крышка	Алюминиевый сплав
7	Колба	Нержавеющая сталь
8	Демпфирующее уплотнение	Полимер
9	Уплотнительное кольцо	NBR
10	Уплотнение поршня	NBR
11	Поршень	Алюминиевый сплав
12	Направляющее кольцо	PTFE
13	Магнит	
14	Винт с шестигранной головкой	Углеродистая сталь
15	Задняя крышка	Алюминиевый сплав

Версия 11.2026
Все права защищены

Основные размеры

RA Ø32…63

Задняя крышка CA

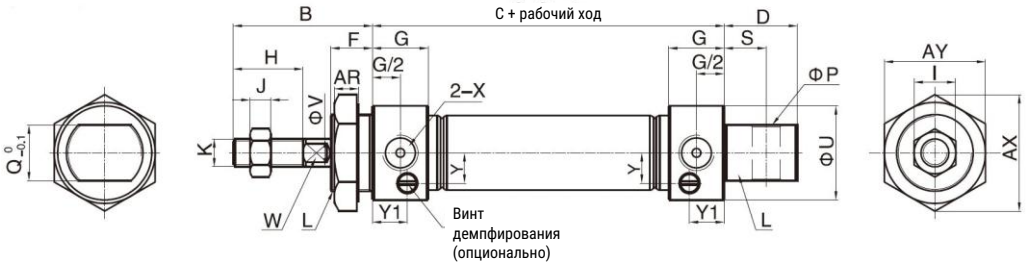

Задняя крышка CM

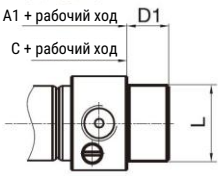

Задняя крышка U

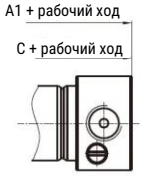

Ø поршня	A1	B	C	D	D1	F	G	H	I	J	K	Y1	L	P	Q	S	U	V	W	X	AX	AY	Y
32	120	44	76	27	14	14	16	22	17	6	M10x1,25	12	M24x2	10	16	15	35	12	10	G1/8	37	32	12
40	122	46	76	27	14	14	17	24	17	7	M12x1,25	13	M30x2	12	20	15	42	16	14	G1/4	47	41	16
50	147	52	95	27	20	20	23	24	19	8	M14x1,25	11,5	M36x2	12	20	16	53	20	18	G1/4	53	48	26,5
63	147	52	95	27	20	20	23	24	19	8	M14x1,25	11,5	M36x2	12	20	16	66	20	18	G1/4	53	48	33

RAD Ø32…40

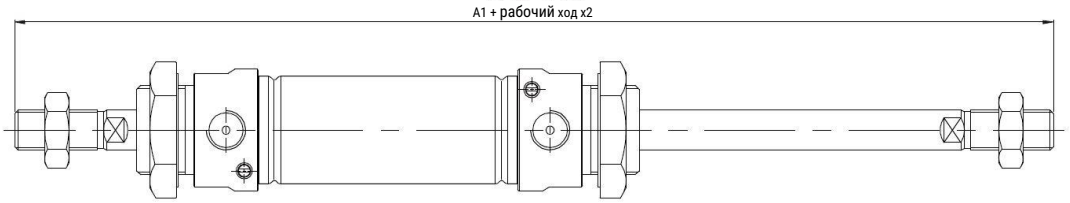

RAJ Ø32…40

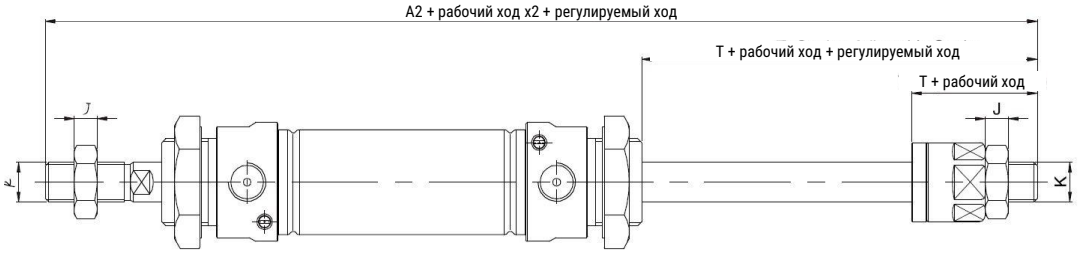

Ø поршня	A1	A2	J	K	T
32	164	161	6	M10x1,25	27
40	168	164	7	M12x1,25	28

Примечание: остальные размеры аналогичны размерам цилиндра в базовом исполнении

Все права защищены

Основные размеры

RASA Ø32…40

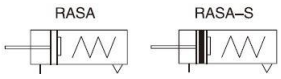

Задняя крышка CA

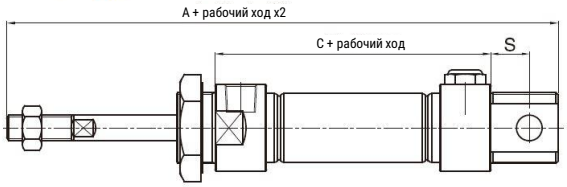

Задняя крышка CM

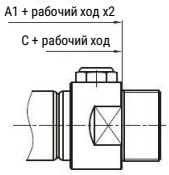

Задняя крышка U



RASB Ø32…40

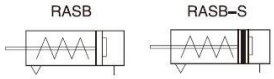

Задняя крышка CA

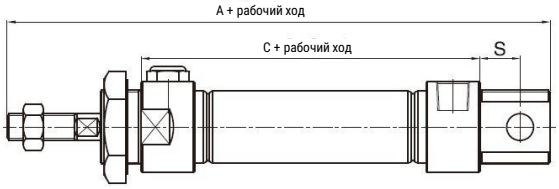

Задняя крышка CM

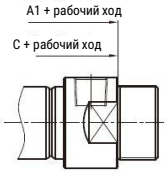

Задняя крышка U

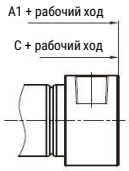

Ø поршня	A			A1			C			S
	0…50	51…100	101…150	0…50	51…100	101…150	0…50	51…100	101…150	
32	172	197	222	145	170	195	101	126	151	15
40	174	199	224	147	172	197	101	126	151	15

Примечание: остальные размеры аналогичны размерам цилиндра в базовом исполнении

Монтажные принадлежности

LB

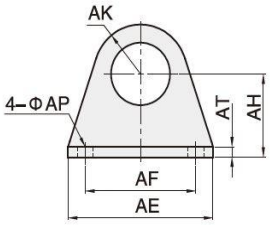

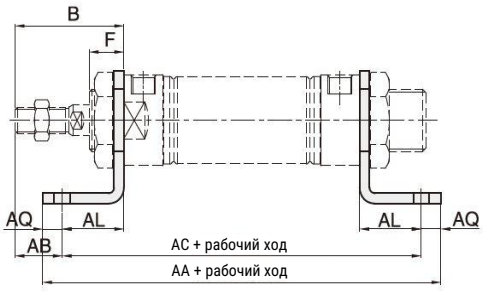

Ø поршня	Маркировка	B	F	AA	AA (RASB)			AB	AC	AC (RASB)			AE	AF	AH
					0…50	51…100	101…150			0…50	51…100	101…150			
32	FJ-RA32LB	44	14	144	169	194	219	18	128	153	178	203	59	45	32
40	FJ-RA40LB	46	14	146	171	196	221	19	130	155	180	205	64	50	36

Ø поршня	Маркировка	AK	AL	AP	AQ	AT
32	FJ-RA32LB	19	26	6,5	8	3
40	FJ-RA40LB	23	27	6,5	8	3

Версия 11.2026
Все права защищены

Монтажные принадлежности

FA

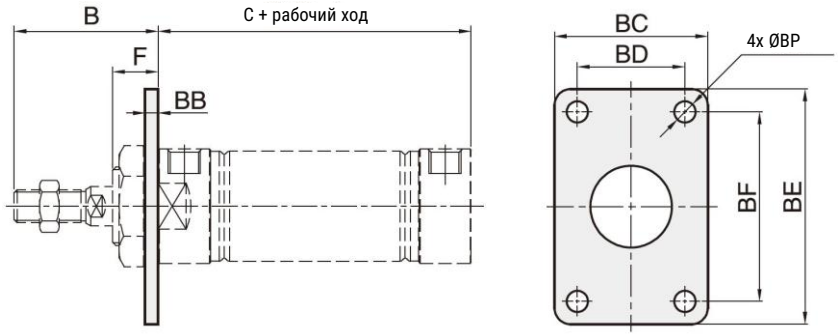

Ø поршня	Маркировка	B	C	C (RASB)			BB	BC	BD	BE	BF	BP	F
				0…50	51…100	101…150							
32	FJ-RA32FA	44	76	101	126	151	4	47	33	72	58	6,5	14
40	FJ-RA40FA	46	76	101	126	151	4	50	36	84	70	6,5	14

SDB

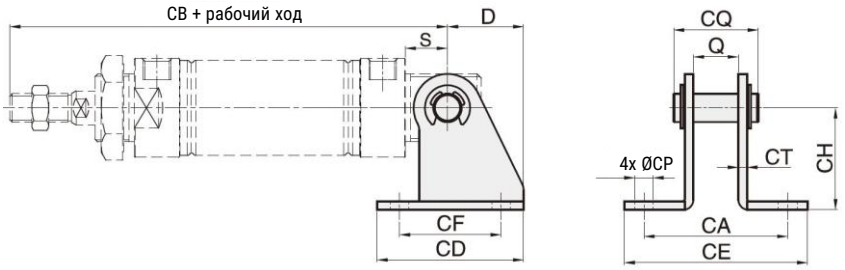

Ø поршня	Маркировка	D	S	Q	CA	CB	CB (RASB)			CD	CE	CF	CH	CP	CQ	CT
							0…50	51…100	101…150							
32	FJ-RA32SDB	27	15	16,1	50,1	135	160	185	210	52	65,1	36	35,5	6,5	27,5	3
40	FJ-RA40SDB	27	15	20,1	52,1	137	162	187	212	56	69,1	40	40	6,5	32,5	3

Все права защищены

EU

Мультимонтажный цилиндр



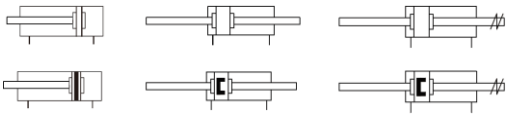

Система обозначений

			X		-		-		

Серия

EU	Цилиндр мультимонтажный
EUK	Цилиндр мультимонтажный с направляющей

Исполнение пневмоцилиндра

	Базовая версия
D	Двусторонний шток
J	Двусторонний шток с регулировкой хода

Диаметр поршня

6	6 мм
10	10 мм
16	16 мм
20	20 мм
25	25 мм
32	32 мм

Рабочий ход

5	5 мм
10	10 мм
15	15 мм
…	
80	80 мм

Регулировка хода

	Нет регулировки
10	10 мм
20	20 мм
30	30 мм

Опрос положения

	Без опроса
S	С помощью датчиков

Пример заказа: пневмоцилиндр серии EU свободного монтажа, базовая версия, диаметр поршня 32 мм, рабочий ход 30 мм, с возможностью опроса положений.
Код заказа: **EU32x30-S**

Технические характеристики

Диаметр поршня, мм	6	10	16	20	25	32
Тип	Двустороннего действия					
Рабочая среда	Сжатый воздух в соответствии с ISO8573-1:2010 [7:4:4]					
Рабочее давление, МПа	0,1 … 1,0					
Испытательное давление, МПа	1,5					
Рабочая температура, °C	-20…+70 (без замерзания)					
Скорость перемещения, мм/с	30…500					
Тип демпфирования	Упругие демпфирующие кольца					
Присоединительная резьба	M5					G1/8

Рабочий ход

Серия	Диаметр поршня	Стандартный ход, мм	Максимальный ход, мм
EU	6	5 10 15 20 25 30 35	35
	10	5 10 15 20 25 30 35 40	40
	16	5 10 15 20 25 30 40 50 60	60
	20	5 10 15 20 25 30 40 50 60 70 80	80
	25	5 10 15 20 25 30 40 50 60 70 80	80
	32	5 10 15 20 25 30 40 50 60 70 80	80
EUK	10	5 10 15 20 25 30 35 40	40
	16	5 10 15 20 25 30 40 50 60	60
	20	5 10 15 20 25 30 40 50 60 70 80	80
	25	5 10 15 20 25 30 40 50 60 70 80	80
	32	5 10 15 20 25 30 40 50 60 70 80	80
	10	5 10 15 20 25 30 35 40	40

Примечание: У цилиндра, имеющего нестандартный ход, будут те же размеры, что и у ближайшего цилиндра с бóльшим стандартным ходом. Например, для цилиндра с ходом штока 27 мм будут размеры аналогичные размерам цилиндра с ходом штока 30 мм. Для заказа цилиндра с ходом больше, чем максимально допустимый, пожалуйста, свяжитесь с нами.

Версия 11.2026
Все права защищены

Обзор периферии

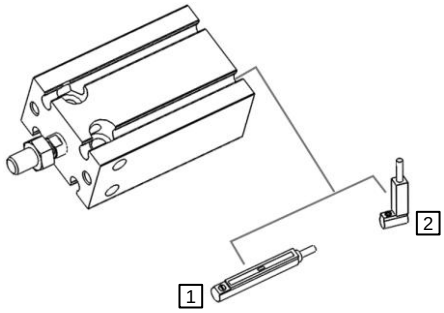

№ поз.	Тип	Описание
1	HX-07…	Датчик положения для C-паза
2	HX-29…	Датчик положения для C-паза компактный

Примечание: для пневмоцилиндров с малым ходом рекомендуется использовать компактные датчики HX-29, чтобы избегать возможного наложения зон срабатывания датчиков.

Конструкция

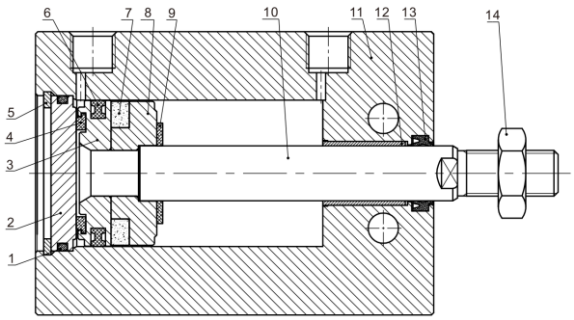

Поз.	Деталь	Материал
1	Уплотнительное кольцо	NBR
2	Задняя крышка	Алюминиевый сплав
3	Поршень	Алюминиевый сплав
4	Демпфирующее уплотнение	TPU
5	Стопорное кольцо	Пружинная сталь
6	Уплотнение поршня	NBR
7	Магнит	
8	Держатель магнита	Алюминиевый сплав
9	Демпфирующее уплотнение	TPU / NBR
10	Шток	Нержавеющая сталь
11	Колба	Алюминиевый сплав
12	Подшипник	
13	Уплотнение поршня	TPU / NBR
14	Гайка	Углеродистая сталь

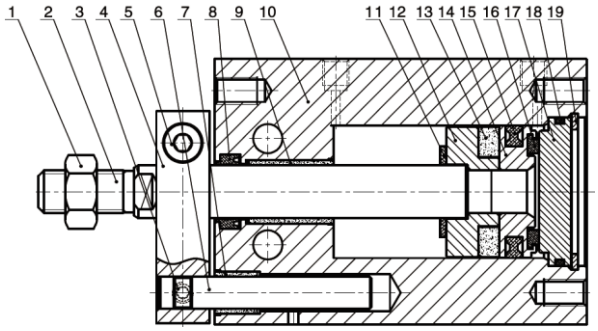

Поз.	Деталь	Материал
1	Гайка	Углеродистая сталь
2	Шток	Нержавеющая сталь
3	Винты	Углеродистая сталь
4	Антиповоротная платформа	Алюминиевый сплав
5	Винт с 6-гранной головкой	Углеродистая сталь
6	Направляющая	Нержавеющая сталь
7	Подшипник направляющей	
8	Уплотнение штока	TPU / NBR
9	Подшипник	
10	Корпус	Алюминиевый сплав
11	Буфер	TPU
12	Держатель магнита	Алюминиевый сплав
13	Магнит	
14	Поршень	Алюминиевый сплав
15	Уплотнение поршня	NBR
16	Буфер	TPU
17	Задняя крышка	Алюминиевый сплав
18	Уплотнительное кольцо	NBR
19	Стопорное кольцо	Пружинная сталь

Варианты монтажа

Фиксация винтами за переднюю крышку	Горизонтальный монтаж через боковые сквозные отверстия на корпусе	Горизонтальный монтаж через сквозные отверстия на корпусе
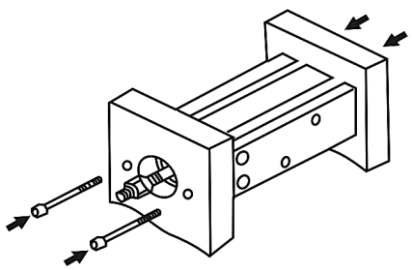	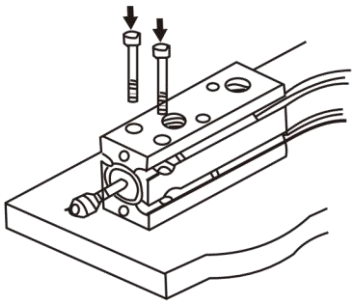	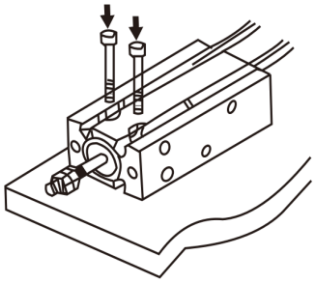

Все права защищены

Основные размеры

EU

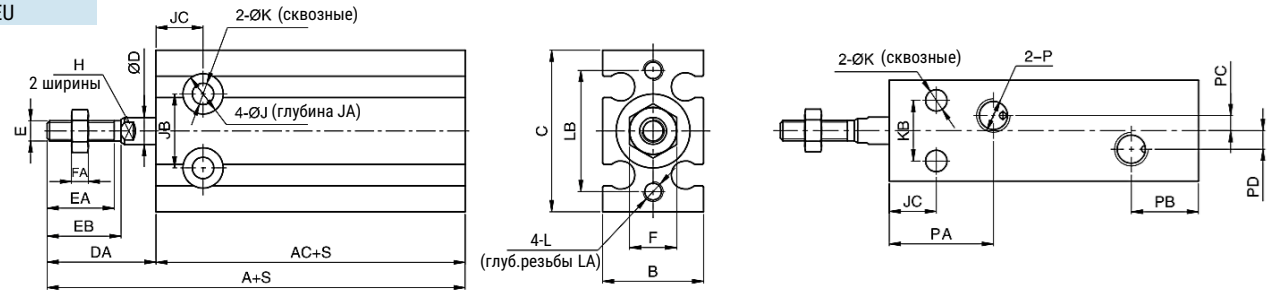

Ø поршня	A		AC		B	C	D	DA	E	EA	EB
	без магнита	с магнитом	без магнита	с магнитом							
6	46	46	33	33	13	22	3	13	M3x0,5	7	8
10	52	52	36	36	15	24	4	16	M4x0,7	10	11
16	46	56	30	40	20	32	6	16	M5x0,8	11	12,5
20	55	65	36	46	26	40	8	19	M6x1,0	12	14
25	63	73	40	50	32	50	10	23	M8x1,25	15,5	18
32	69	79	42	52	40	62	12	27	M10x1,25	19,5	22

Ø поршня	F	FA	H	J	JA	JB	JC	K	KB	L	LA	LB	P	PA	PB	PC	PD
6	5,5	2,5	-	5,8	4,5	10	7	3,2	7	M3x0,5	5	17	M5	15	10	-	-
10	7	3	-	5,8	4,8	11	7	3,2	9	M3x0,5	5	18	M5	15,5	10	-	-
16	8	4	5	7,5	6,5	14	7	4,3	12	M4x0,7	6	25	M5	15,5	11,5	2	2
20	10	5	6	9,5	8	16	9	5,5	16	M5x0,8	8	30	M5	21	10	4,5	5,5
25	12	6	8	9,5	9	20	10	5,5	20	M5x0,8	8	38	M5	23	10	4,5	6
32	17	6	10	11	11,5	24	11	6,5	24	M6x1,0	9	48	G1/8	23	12,5	4,5	9

EUK

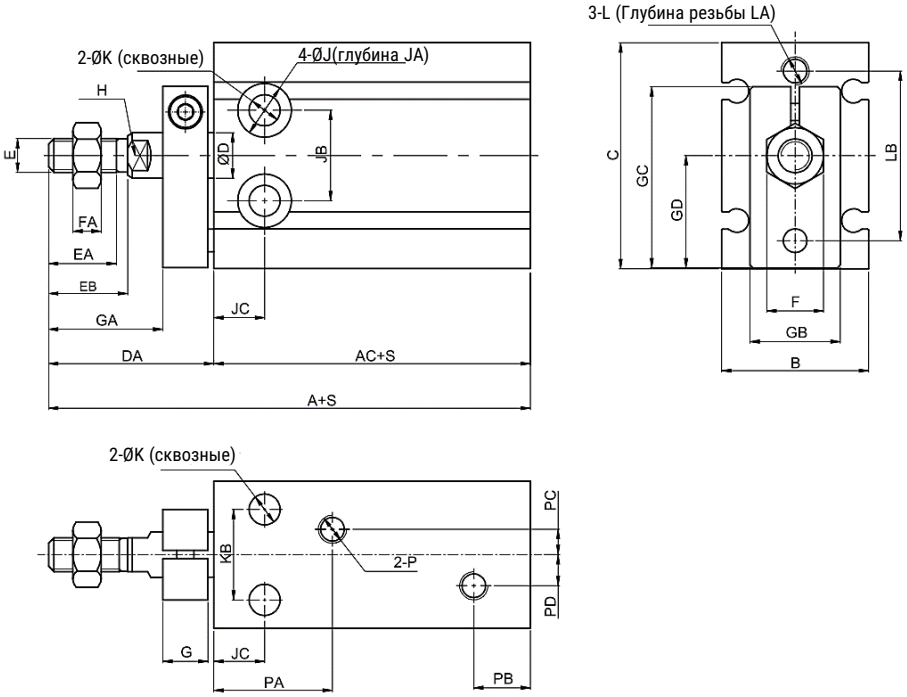

Ø поршня	A		AC		B	C	D	DA	E	EA	EB	F	FA	G	GA	GB	GC
	без магнита	с магнитом	без магнита	с магнитом													
10	57	57	36	36	15	24	4	21	M4x0,7	10	11	7	3	8	12	13	20,4
16	56	66	30	40	20	32	6	26	M5x0,8	11	12,5	8	4	8	17	13	26,3
20	65	75	36	46	26	40	8	29	M6x1,0	12	14	10	5	8	20	16	32
25	73	83	40	50	32	50	10	33	M8x1,25	15,5	18	12	6	10	22	19	40
32	84	94	42	52	40	62	12	42	M10x1,25	19,5	22	17	6	12	29	24	49

Ø поршня	GD	H	J	JA	JB	JC	K	KB	L	LA	LB	P	PA	PB	PC	PD
10	11,8	-	5,8	4,8	11	7	3,2	9	M3x0,5	5	18	M5	15,5	10	-	-
16	15,7	5	7,5	6,5	14	7	4,3	12	M4x0,7	6	25	M5	15,5	11,5	2	2
20	19,8	6	9,5	8	16	9	5,5	16	M5x0,8	8	30	M5	21	10	4,5	5,5
25	24,8	8	9,5	9	20	10	5,5	20	M5x0,8	8	38	M5	23	10	4,5	6
32	30,8	10	11	11,5	24	11	6,6	24	M6x1,0	9	48	G1/8	23	12,5	4,5	9

Версия 11.2026
Все права защищены

Основные размеры

EUKD

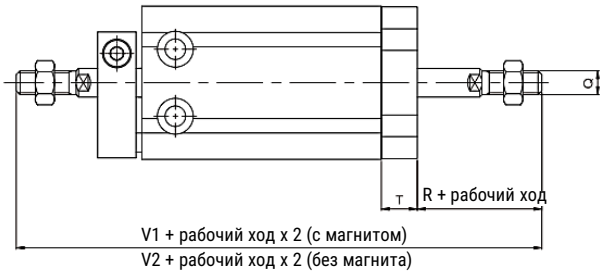

EUKJ

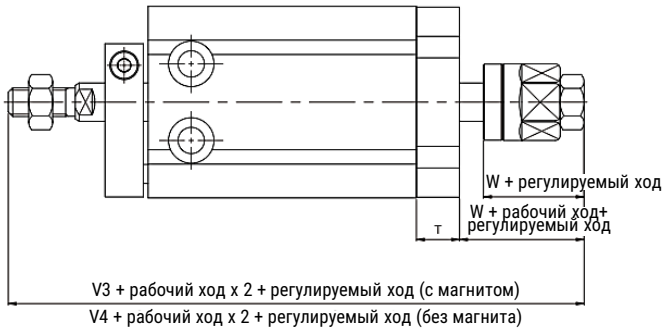

Ø поршня	V1	V2	V3	V4	Q	R	T	W
10	79	79	78,5	78,5	M4x0,7	16	6	15,5
16	89,5	79,5	90,5	80,5	M5x0,8	16	7,5	17
20	103	93	105	95	M6x1,0	19	9	21
25	115	105	117	107	M8x1,25	23	9	25
32	131	121	131	121	M10x1,25	27	10	27

Примечание:

- Остальные размеры аналогичны размерам пневмоцилиндра в базовом исполнении.
- Для пневмоцилиндров с диаметром поршня 10 мм в комплекте поставляются 2 гайки на каждый шток (кроме цилиндров с регулировкой хода), для остальных диаметров – по одной гайке на каждый шток.

Все права защищены

EUP

Пневмоцилиндр ввертный



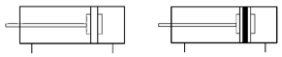

Система обозначений

			X		-		-		

Серия

EUP	

Исполнение пневмоцилиндра

	Базовая версия
H	С креплением в задней части

Диаметр поршня

6	6 мм
10	10 мм
16	16 мм

Рабочий ход

5	5 мм
10	10 мм
15	15 мм
...	
40	40 мм

Резьба на штоке

	Наружная резьба
N	Без резьбы

Опрос положения

	Без опроса
S	С помощью датчиков

Пример заказа: пневмоцилиндр серии EUP, базовая версия, диаметр поршня 10 мм, рабочий ход 40 мм, с возможностью опроса положений, без монтажных принадлежностей.
Код заказа: **EUP10x40-S**

Технические характеристики

Диаметр поршня, мм	6	10	16
Тип	Двустороннего действия		
Рабочая среда	Сжатый воздух в соответствии с ISO8573-1:2010 [7:4:4]		
Рабочее давление, МПа	0,1 … 0,7		
Испытательное давление, МПа	1,05		
Рабочая температура, °C	-20…+70 (без замерзания)		
Скорость перемещения, мм/с	30…500		
Допуск для рабочего хода	$^{+1}_{0}$		
Тип демпфирования	Упругие демпфирующие кольца		
Присоединительная резьба	M3		M5

Ход штока

Ø поршня, мм	Стандартный ход, мм	Максимальный ход, мм
6	5 10 15 20 25	25
10	5 10 15 20 25 30 35 40	40
16	5 10 15 20 25 30 35 40	40

Примечание: У цилиндра, имеющего нестандартный ход, будут те же размеры, что и у ближайшего цилиндра с бóльшим стандартным ходом. Например, для цилиндра с ходом штока 27 мм будут размеры аналогичные размерам цилиндра с ходом штока 30 мм. Для заказа цилиндра с ходом больше, чем максимально допустимый, пожалуйста, свяжитесь с нами.

Версия 11.2026
Все права защищены

Обзор периферии

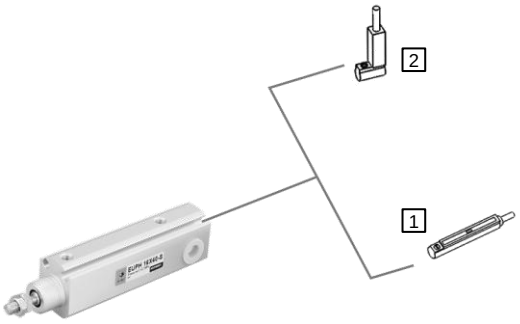

№ поз.	Тип	Описание
1	HX-07…	Датчик положения для C-паза
2	HX-29…	Датчик положения для C-паза компактный

Примечание: для пневмоцилиндров с малым ходом рекомендуется использовать компактные датчики HX-29, чтобы избегать возможного наложения зон срабатывания датчиков.

Конструкция

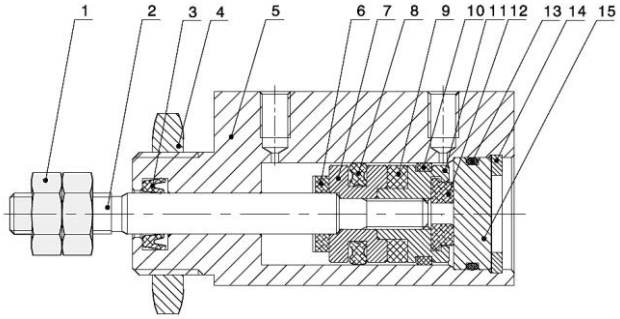

Поз.	Деталь	Материал
1	Гайка	Углеродистая сталь
2	Шток	Нержавеющая сталь SUS 304
3	Уплотнение штока	NBR
4	Гайка	Углеродистая сталь
5	Колба	Алюминиевый сплав
6	Демпфирующее уплотнение	Ø6, 10: TPU
		Ø16: NBR
7	Поршень	Ø6: Нерж. сталь SUS 304
		Ø10: Медь
		Ø16: Алюминиевый сплав
8	Уплотнение поршня	NBR
9	Магнит	
10	Направляющая лента	PTFE
11	Держатель магнита	Ø6, 10: Нерж. сталь SUS 304
		Ø16: Алюминиевый сплав
12	Демпфирующее уплотнение	Ø6, 10: TPU
		Ø16: NBR
13	Уплотнительное кольцо	NBR
14	Стопорное кольцо	Пружинная сталь
15	Задняя крышка	Алюминиевый сплав

Основные размеры

EUP

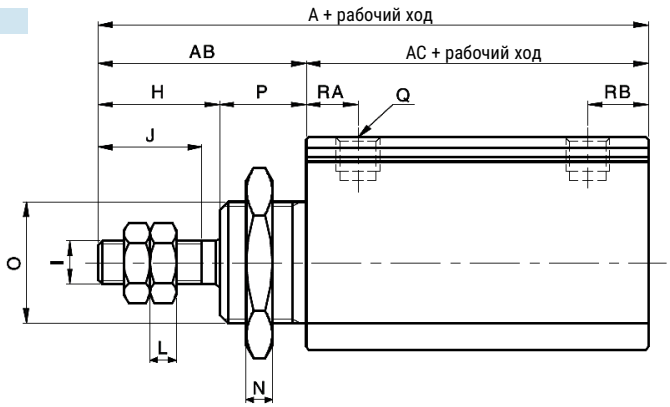

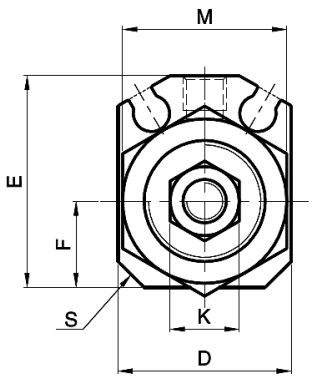

Шток без резьбы

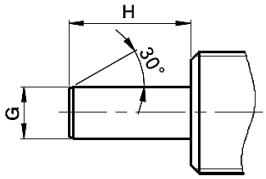

Ø поршня	A		AC		AB	D	E	F	G	H	I	J	K	L	M	N	O	P	Q	RA	RB	S
	без магнита	с магнитом	без магнита	с магнитом																		
6	33	38	16	21	17	14	16,5	6	3	9	M3x0,5	7	5,5	2,5	12,7	3	M10x1,0	8	M3	4,6	6,5	2
10	39,5	44,5	19,5	24,5	20	15	19	7	4	12	M4x0,7	10	7	3	17	3	M12x1,0	8	M3	6	7	2,5
16	43,5	48,5	19,5	24,5	24	20	24,5	10	6	14	M5x0,8	12	8	3	19	3	M14x1,0	10	M5	6	7	3

Основные размеры

EUPH

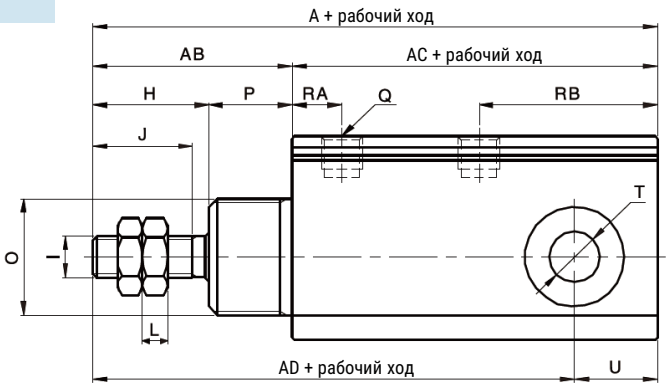

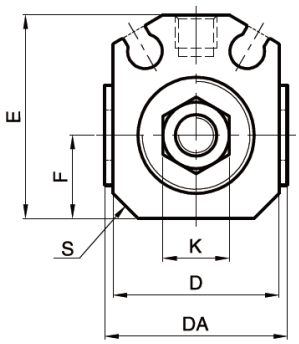

Шток без резьбы

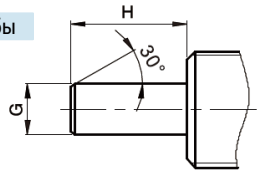

Ø поршня	A		AC		AD		AB	D	DA	E	F	G	H	I
	без магнита	с магнитом	без магнита	с магнитом	без магнита	с магнитом								
6	38	43	21	26	34	39	17	14	-	16,5	6	3	9	M3x0,5
10	50,5	55,5	30,5	35,5	44	49	20	15	17	19	7	4	12	M4x0,7
16	58	63	34	39	48	53	24	20	22	24,5	10	6	14	M5x0,8

Ø поршня	J	K	L	O	P	Q	RA	RB	S	T	U
6	7	5,5	2,5	M10x1,0	8	M3	4,6	11,5	2	$Ø3_{0}^{+0,05}$	4
10	10	7	3	M12x1,0	8	M3	6	18	2,5	$Ø5_{0}^{+0,065}$	6,5
16	12	8	3	M14x1,0	10	M5	6	21,5	3	$Ø6_{0}^{+0,065}$	10

Версия 11.2026
Все права защищены

SQK

Линейно-поворотный зажим



Описание

- Конструкция зажима позволяет одновременно совершать поворот зажимного рычага и линейное перемещение для зажатия заготовки;
- Компактная конструкция позволяет устанавливать зажим в очень ограниченном пространстве;
- Максимально простое управление с помощью обычного распределителя;
- Выбор направления поворота (вправо или влево)

Система обозначений

			X		-		-		-		

Серия

SQK	

Направление поворота

R	Вправо
L	Влево

Диаметр поршня

16	16 мм
20	20 мм
25	25 мм
32	32 мм
40	40 мм

Рабочий ход (мм)

10	10
20	20
30	30
50	50

Опрос положения

S	С помощью датчиков

Исполнение

	Базовая версия с зажимным рычагом
J	Без зажимного рычага

Тип монтажа

	Без принадлежностей

Тип резьбы

	Резьба G

Пример заказа: серия SQK, базовая версия с зажимным рычагом, диаметр поршня 25 мм, ход штока 20 мм, поворот вправо, G резьба, без монтажных принадлежностей.
Код заказа: **SQKR25x20-S**

Технические характеристики

Диаметр поршня, мм	16	20	25	32	40
Тип	Двустороннего действия				
Рабочая среда	Сжатый воздух по ISO 8573-1:2010 [7:4:4] (степень фильтрации 40 мкм)				
Рабочее давление, МПа	0,15…1,0				
Рабочая температура, °C	-20…+70 (без замерзания)				
Скорость перемещения, мм/с	50…200				
Угол поворота	90°±2°				
Направление поворота	Влево / вправо				
Рабочий ход при повороте	7,5	9,5		15	
Длина хода на зажим	10 20 30			10 20 30 50	
Допуск для рабочего хода	$^{+1,0}_{0}$				
Линейная точность (зажатие)	±1,2°			±0,9°	
Тип демпфирования	Упругие демпфирующие кольца				
Присоединительная резьба	M5			G1/8	

Все права защищены

Рабочий ход

Диаметр поршня, мм	Стандартный ход, мм	Максимальный ход, мм
16…25	10 20 30	30
32…40	10 20 30 50	50

Обзор периферии

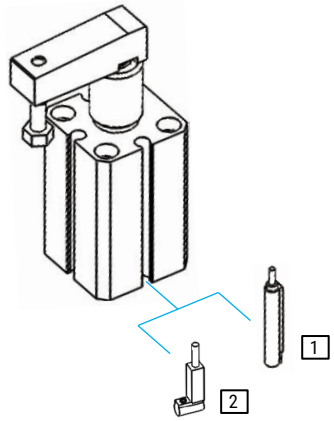

№ поз.	Тип	Описание
1	HX-07…	Датчик положения для C-паза
2	HX-29…	Датчик положения для C-паза компактный

Примечание: для линейно-параллельного зажима с коротким ходом используйте датчик положения HX-29, т.к. место для монтажа ограничено.

Определение направления вращения и угла поворота

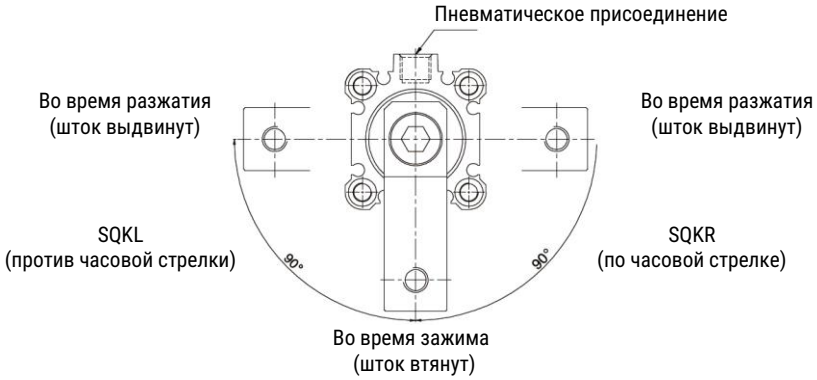

Конструкция

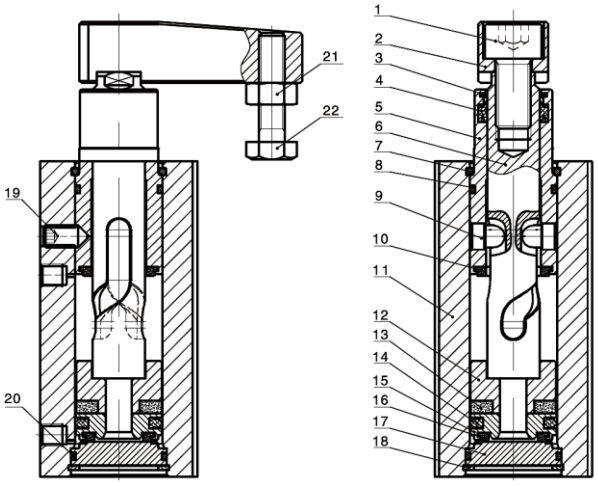

Поз.	Деталь	Материал
1	Винт с шестигранной головкой	Углеродистая сталь
2	Зажимной рычаг	Сталь
3	Скребок	Сталь
4	Уплотнение штока	NBR
5	Передняя крышка	Алюминиевый сплав
6	Шток	Специальная сталь
7	Стопорное кольцо	Пружинная сталь/Нержавеющая сталь
8	Уплотнительное кольцо	NBR
9	Снаправляющий штифт	Специальная сталь
10	Демпфирующее уплотнение	TPU
11	Колба	Алюминиевый сплав
12	Держатель магнита	Алюминиевый сплав
13	Магнит	
14	Уплотнение поршня	NBR
15	Поршень	Алюминиевый сплав
16	Демпфирующее уплотнение	PTEE
17	Задняя крышка	Алюминиевый сплав
18	Стопорное кольцо	Пружинная сталь
19	Винт с шестигранной головкой	Углеродистая сталь
20	Уплотнительное кольцо	NBR
21	Шестигранная гайка	Углеродистая сталь
22	Болт с шестигранной головкой	Нержавеющая сталь

Все права защищены

Основные размеры

SQK Ø16

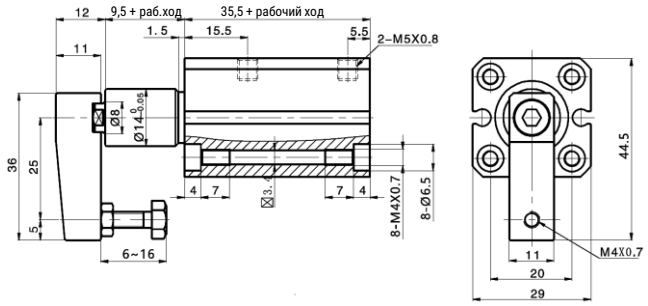

SQK Ø20…25

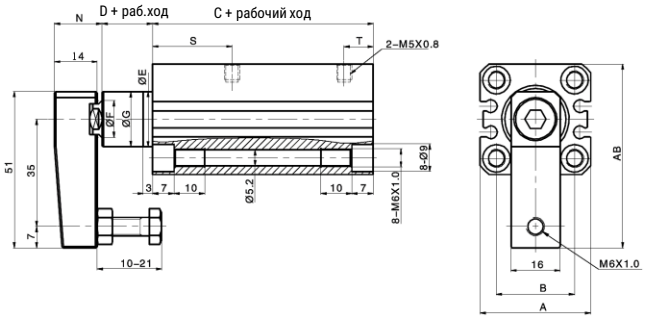

Ø поршня	A	AB	B	C	D	E	F	G	N	S	T
20	36	60	25,5	62	6,5	$18^{0}_{-0,05}$	12	17,9	15,5	26	9,5
25	40	62	28	63	6,5	$23^{0}_{-0,05}$	12	22,5	15,5	27,5	10

SQK Ø32…40

С зажимным рычагом

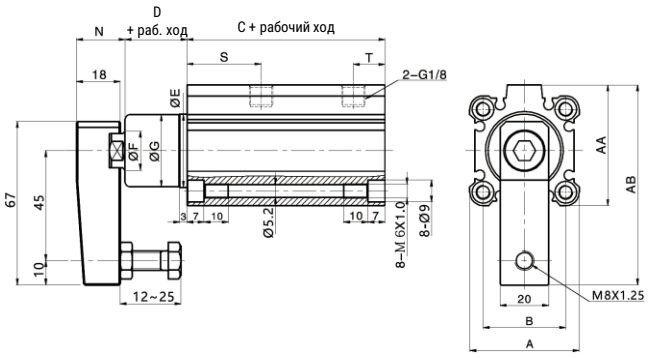

Без зажимного рычага

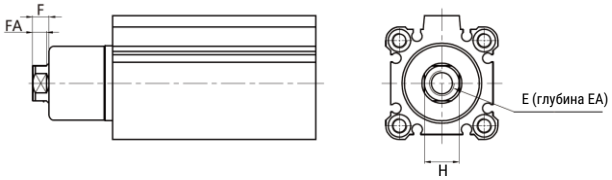

Ø поршня	A	AA	AB	B	C	D	E	F	G	N	S	T
32	45	49,5	82	34	71,5	15,5	$30^{0}_{-0,06}$	16	29,5	20	30,5	13
40	52	51	86	40	65	23	$30^{0}_{-0,06}$	16	29,5	20	27,5	8

Все права защищены

Монтаж и эксплуатация

1. Подключаемые трубопроводы должны быть очищены от посторонних частиц, чтобы исключить их попадание в цилиндр.
2. Используемый воздух должен иметь степень очистки 40 мкм и соответствовать параметрам, указанным в технических характеристиках.
3. В условиях низких температур должны быть приняты меры, предотвращающие замерзание влаги.
4. При хранении цилиндра в течение длительного времени, необходима его предварительная антикоррозийная обработка. Пневматические подводы должны быть закрыты заглушками для защиты от пыли.
5. Чтобы обеспечить стабильную работу в течение всего срока эксплуатации цилиндра и зажимного рычага, используйте дроссели для регулировки скорости цилиндра.
6. Монтаж осуществляется с помощью фланца – сверху или снизу.

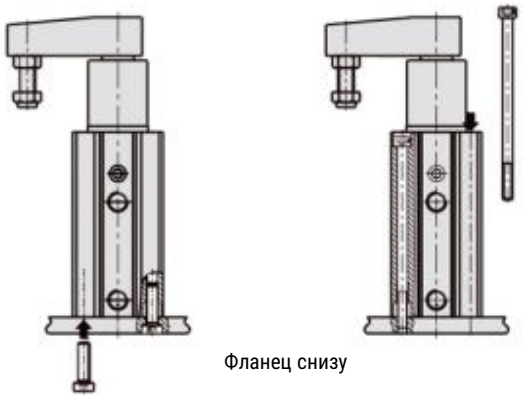

Фланец снизу

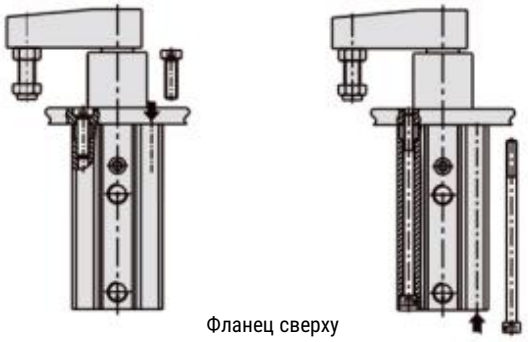

Фланец сверху

7. Необходимо очищать шток и скребок, чтобы защитить цилиндр от попадания посторонних частиц внутрь корпуса.
8. Датчики положения аналогичны датчикам для цилиндра серии SQ.
9. Установку зажима необходимо осуществлять так как показано ниже.

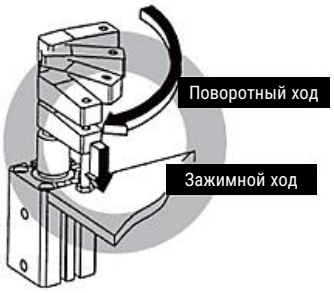

10. Приведённые ниже варианты эксплуатации запрещены, так как могут привести к повреждению зажима и выходу его из строя.

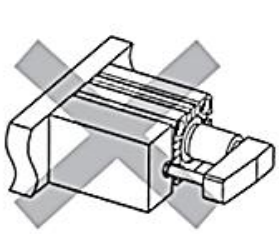

Не устанавливать горизонтально

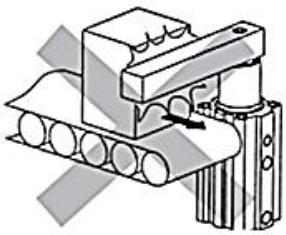

Не прикладывайте горизонтальную нагрузку



Не прижимать во время поворота



Не прижимать скошенные предметы



Не двигать поверхность во время зажима

11. Чтобы установить/снять зажимной рычаг, необходимо использовать гаечный или шестигранный ключ – следуйте приведенной ниже схеме. Для установки/снятия зажимного рычага не следует удерживать корпус.

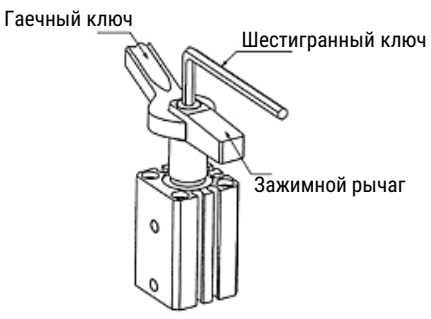

Все права защищены

Выбор модели

1. Линейно-поворотный зажим поставляется со стандартным зажимным рычагом. При модификации или изготовлении собственного рычага, пожалуйста, выберите подходящий цилиндр в соответствии со следующими принципами.
2. Допустимые требования к изгибающему моменту: выбор типоразмера осуществляется с помощью графика 1 с учётом рабочего давления и длины зажимного рычага.

График 1

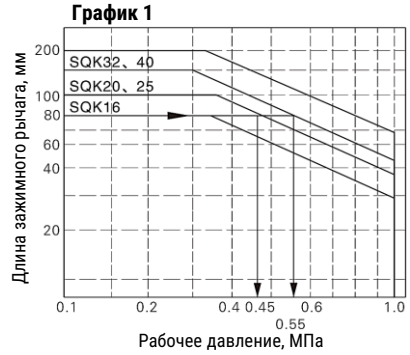

Пример:
Если длина зажимного рычага составляет 80 мм, то
- при давлении ниже 0,45 МПа следует использовать SQK20 или SQK25;
- при давлении ниже 0,55 МПа следует использовать SQK32 или SQK40.

3. Допустимый момент инерции: если поршень цилиндра перемещается слишком быстро, это может привести к повреждению внутренних частей. В соответствии с моментом инерции поворотного рычага, необходимо ограничивать скорость перемещения поршня цилиндра, максимальное значение для скорости выбирается с помощью графика 2.

График 2

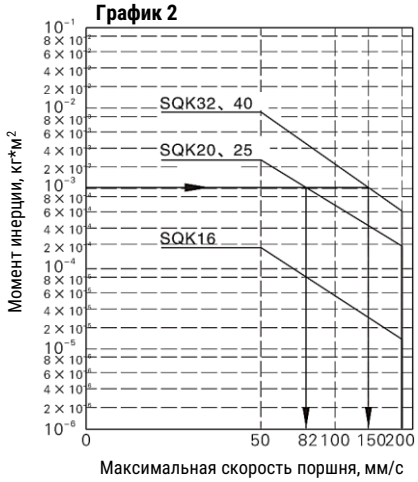

Пример:
Момент инерции поворотного рычага составляет 10^{-3} кг*м², максимальная скорость
- для цилиндров SQK20 и SQK25 должна быть ниже 82 мм/с
- для цилиндров SQK32 и SQK40 должна быть ниже 150 мм/с.

Примечание: значение максимальной скорости поршня в 1,6 раза выше, чем средняя скорость.

4. Момент инерции, при котором может произойти поворот зажимного рычага относительно штока цилиндра.

Ø поршня	Момент инерции, кг*м²
16	1,053 * 10^{-5}
20 / 25	5,257 * 10^{-5}
32 / 40	1,653 * 10^{-4}

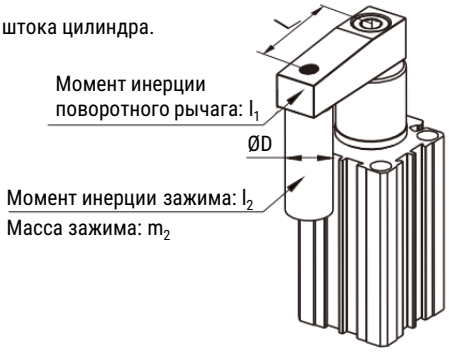

5. Пример расчета.

- определить момент инерции поворотного зажима (I_1) – после выбора диаметра цилиндра его можно найти по таблице требований к моменту инерции (п. 4).
- определить момент инерции зажима (I_2): в соответствии с формой заготовки и п. 6 «Наиболее часто используемая формула расчета момента инерции», выбрать подходящую формулу для расчета.

Стандартная формула расчёта момента инерции: $l_2 = {}^{(m_2*D*D)}/_{8} + m_2 * L * L$

При выборе типоразмера SQK32; длина зажимного рычага L=0,045 м, предположим что D = 0,04 м, m_2 = 0,4 кг

Момент инерции $l_1 = 1{,}653 * 10^{-4}$ (по таблице п. 4).

Получаем расчет: $l_2 = {}^{(m_2*D*D)}/_{8} + m_2 * L * L = {}^{(0{,}4*0{,}4*0{,}4)}/_{8} + 0{,}4 * 0{,}045 * 0{,}045 = 8{,}9 * 10^{-4}$ (кг * м²)

Фактический момент инерции равен: $l = l_1 + l_2 = 1{,}653 * 10^{-4} + 8{,}9 * 10^{-4} = 10{,}553 * 10^{-4}$ (кг * м²)

По графику 1 определяем, что типоразмер SQK32 может использоваться при давлении до 1 МПа.

По графику 2 определяем, что максимальная скорость поршня не может превышать 150 мм/с.

Средняя скорость поршня = максимальная скорость поршня$/_{1,6} = {}^{150}/_{1,6} = 94$ (мм/с)

Выбор модели

6. Наиболее часто используемые формулы расчета момента инерции:

Описание	Графическое изображение	Формула расчета момента инерции
Тонкий стержень. Положение оси вращения: вертикальное и проходит ближе к краю стержня.	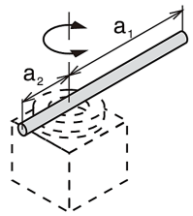	$l = \frac{m_1 a_1^2 + m_2 a_2^2}{3}$
Тонкий стержень. Положение оси вращения: вертикальное и проходит через центр тяжести стержня	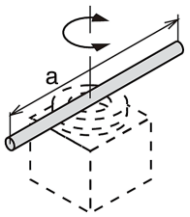	$l = \frac{ma^2}{12}$
Тонкий стержень. Положение оси вращения: вертикальное, нагрузка на конце стержня	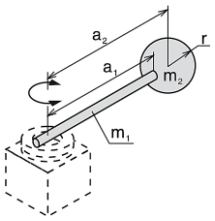	$l = m_1 * \frac{a_1^2}{3} + m_1 * a_2^2 + k$ $k = m_2 * \frac{2r^2}{5}$
Прямоугольная пластина. Положение оси вращения: параллельно стороне и через центр тяжести	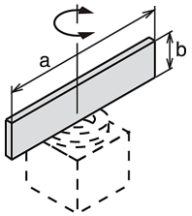	$l = \frac{ma^2}{12}$
Прямоугольная пластина. Положение оси вращения: вертикально и проходит через один конец пластины	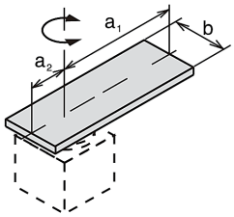	$l = m_1 * \frac{4a_1^2 + b^2}{12} + m^2 * \frac{4a_2^2 + b^2}{12}$
Прямоугольная пластина. Положение оси вращения: вертикально и проходит через центр тяжести пластины	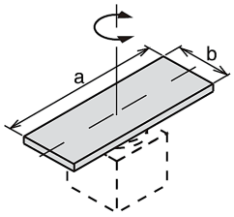	$l = \frac{ma^2 + mb^2}{12}$

Все права защищены

Данные для заказа

Диаметр поршня, мм	Рабочий ход, мм	Поворот	Зажимной рычаг	Номер для заказа	Код заказа
16	10	Влево	С рычагом		SQKL16x10-S
	20			30023756	SQKL16x20-S
	30				SQKL16x30-S
20	10			30014130	SQKL20x10-S
	20				SQKL20x20-S
	30				SQKL25x30-S
25	10			30026627	SQKL25x10-S
	20				SQKL25x20-S
	30			30037212	SQKL25x30-S
32	10				SQKL32x10-S
	20				SQKL32x20-S
	30				SQKL32x30-S
	50				SQKL32x50-S
40	10			30038455	SQKL40x10-S
	20			30038540	SQKL40x20-S
	30			30041583	SQKL40x30-S
	50			30049274	SQKL40x50-S

Диаметр поршня, мм	Рабочий ход, мм	Поворот	Зажимной рычаг	Номер для заказа	Код заказа
16	10	Вправо	С рычагом		SQKR16x10-S
	20				SQKR16x20-S
	30				SQKR16x30-S
20	10				SQKR20x10-S
	20				SQKR20x20-S
	30			30038142	SQKR20x30-S
25	10			30026626	SQKR25x10-S
	20				SQKR25x20-S
	30			30037211	SQKR25x30-S
32	10				SQKR32x10-S
	20			30032339	SQKR32x20-S
	30				SQKR32x30-S
	50				SQKR32x50-S
40	10			30043134	SQKR40x10-S
	20			30036486	SQKR40x20-S
	30			30041584	SQKR40x30-S
	50			30039769	SQKR40x50-S

Диаметр поршня, мм	Рабочий ход, мм	Поворот	Зажимной рычаг	Номер для заказа	Код заказа
16	10	Влево	Без рычага		SQKL16x10-S-J
	20				SQKL16x20-S-J
	30				SQKL16x30-S-J
20	10				SQKL20x10-S-J
	20				SQKL20x20-S-J
	30				SQKL25x30-S-J
25	10				SQKL25x10-S-J
	20				SQKL25x20-S-J
	30				SQKL25x30-S-J
32	10				SQKL32x10-S-J
	20				SQKL32x20-S-J
	30				SQKL32x30-S-J
	50				SQKL32x50-S-J
40	10				SQKL40x10-S-J
	20			30014177	SQKL40x20-S-J
	30				SQKL40x30-S-J
	50				SQKL40x50-S-J

Диаметр поршня, мм	Рабочий ход, мм	Поворот	Зажимной рычаг	Номер для заказа	Код заказа
16	10	Вправо	С рычагом		SQKR16x10-S-J
	20				SQKR16x20-S-J
	30				SQKR16x30-S-J
20	10				SQKR20x10-S-J
	20				SQKR20x20-S-J
	30				SQKR20x30-S-J
25	10				SQKR25x10-S-J
	20				SQKR25x20-S-J
	30				SQKR25x30-S-J
32	10				SQKR32x10-S-J
	20				SQKR32x20-S-J
	30				SQKR32x30-S-J
	50				SQKR32x50-S-J
40	10			30038673	SQKR40x10-S-J
	20			30036486	SQKR40x20-S-J
	30			30041584	SQKR40x30-S-J
	50			30039769	SQKR40x50-S-J

Все права защищены

JKC

Прижим пневматический



Описание

- Рычажный механизм с самофиксацией обеспечивает надёжное зажатие заготовки;
- Угол открытия может регулироваться в диапазоне от 5 до 135 градусов;
- Прочный алюминиевый корпус защищает от брызг сварки;
- Монтажные интерфейсы с четырёх сторон обеспечивают гибкость монтажа;
- Стандартное исполнение зажимного рычага;
- Овальная форма поршня обеспечивающая компактность;
- Возможность установки датчиков положения

Особенности



Несколько размеров рычага

Для размера 40
A00/10/11/12; A50/51/52
Для размера 50/63/80
A00/10/11/12;
A40/41/42/43/44/45;
A50/51/52
A90/91/92



Ручной фиксатор рычага



Горизонтальное положение



Вертикальное положение

Различные варианты положения рычага

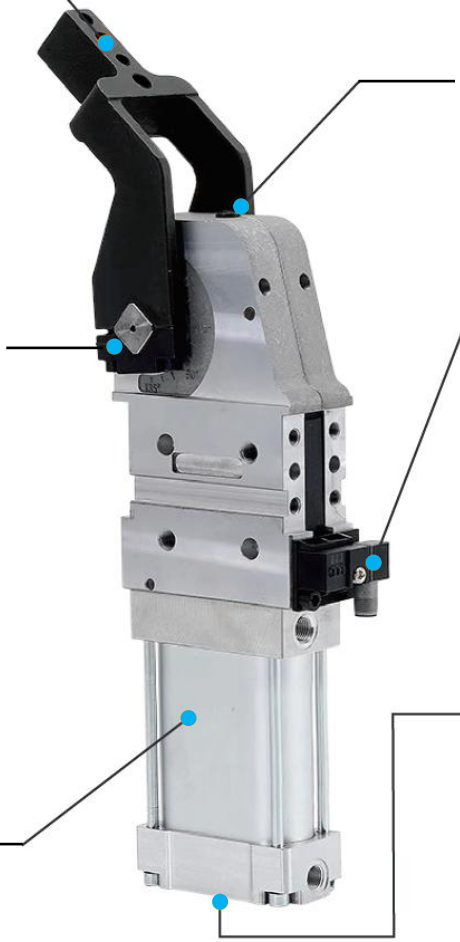

Датчик положения
Выход PNP / NPN



Электрическое подключение M12



Плоский цилиндр с овальным поршнем
Прочная и надёжная конструкция из алюминиевого сплава, подходит для различных применений

Простая регулировка угла поворота



Регулировочный винт

Версия 11.2026
Все права защищены

Система обозначений

[ ][ ][ ] - [ ][ ] - [ ]

Серия

JKC	

Положение рычага

	Горизонтальное положение рычага
L	Вертикальное положение рычага

Диаметр поршня

40	40 мм
50	50 мм
63	63 мм
80	80 мм

Угол открытия

15	15°
30	30°
45	45°
60	60°
75	75°
90	90°
105	105°
120	120°
135	135°

Датчик положения

SN	Без датчика
SE	Индуктивный датчик, PNP
SEN	Индуктивный датчик, NPN
SP	Пневматический датчик

Тип рычага [1]

A00	Без рычага
A10…A92	A10/11/12, A40/41/42/43/44/45, A50/51/52, A90/91/92

[1] Доступные варианты рычага для каждого типоразмера приведены в таблице с характеристиками

Пример заказа: Горизонтальное положение рычага, диаметр поршня 40 мм, угол открытия 90°, без зажимного рычага, без датчика положения.
Код заказа: **JKC40-90A00-SN**

Характеристики

Диаметр поршня, мм		40	50	63	80
Тип		Двустороннего действия			
Рабочая среда		Сжатый воздух по ISO 8573-1:2010 [7:4:4] (степень фильтрации 40 мкм)			
Рабочее давление, МПа		0,1 … 1,0			
Рабочая температура, °C		-20 … +80			
Положение монтажа		Любое			
Доступные варианты рычага		A10 / A11 / A12 A50 / A51 / A52	A10 / A11 / A12 A40 / A41 / A42 A90 / A91 / A92		
Датчик положения	электрический	HX-JKC-SE			
	пневматический	HX-JKC-SP			
Присоединительная резьба		G1/8	G1/4		

Угол открытия

JKC

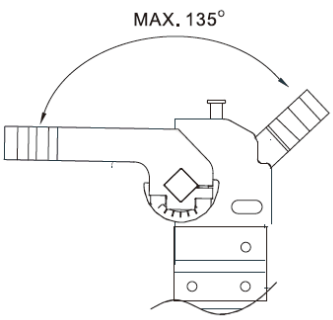

JKCL

Ø40

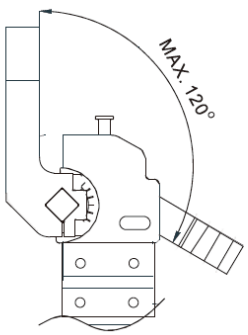

Ø50, 63, 80

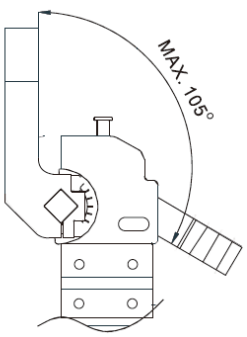

Все права защищены

Максимальное усилие зажатия

Диаметр поршня	Момент зажатия при давлении воздуха 5 бар
40	120 Нм
50	160 Нм
63	380 Нм
80	600 Нм

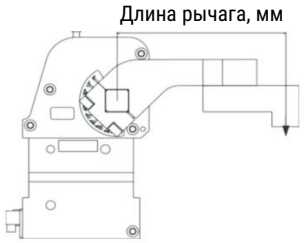

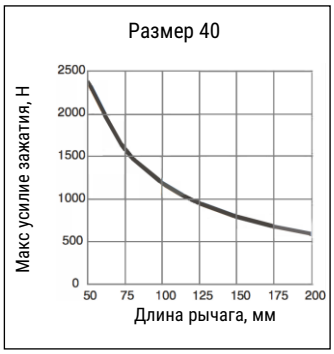

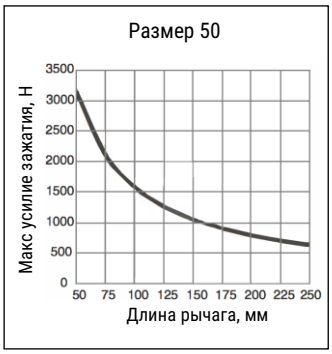

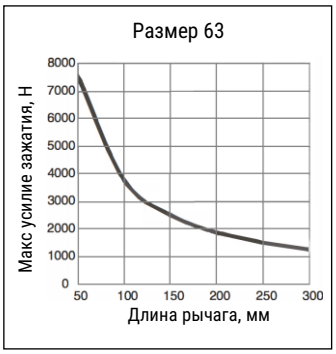

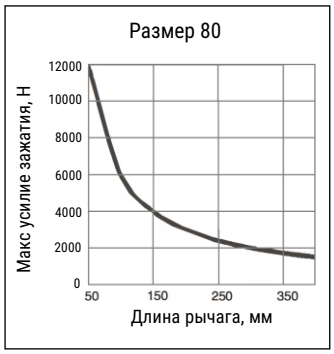

Максимальное допустимая нагрузка

Диаметр поршня	Максимально допустимый момент нагрузки	
	1 сек. на цикл	2 сек. на цикл
40	2,2 Нм	3,3 Нм
50	4,5 Нм	6,7 Нм
63	6,0 Нм	9,0 Нм
80	8,0 Нм	11,2 Нм



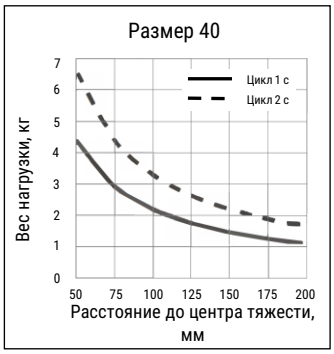



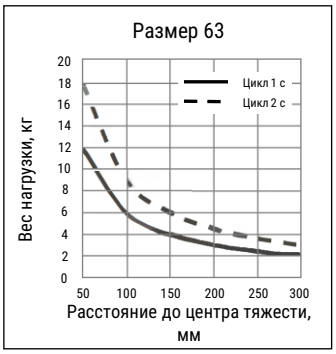

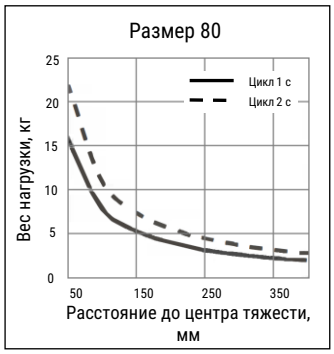

Версия 11.2026
Все права защищены

Основные размеры

Ø 40

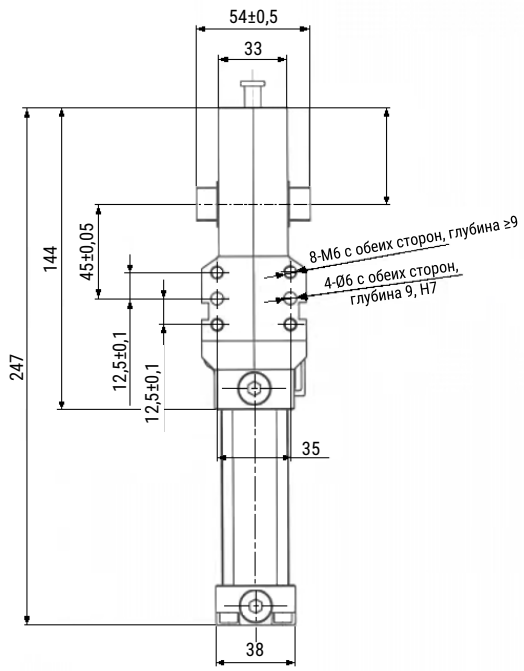

JCK

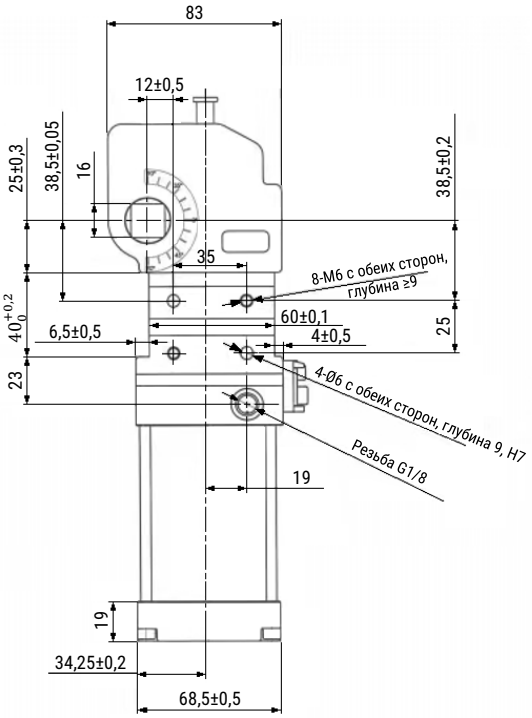

JCKL

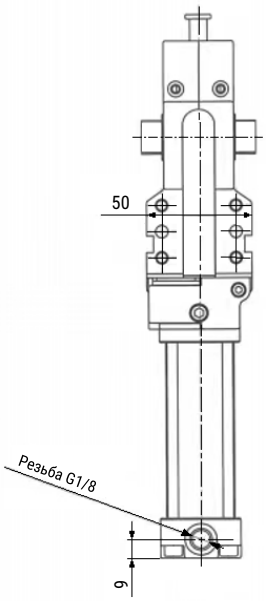

Ø 50/63/80

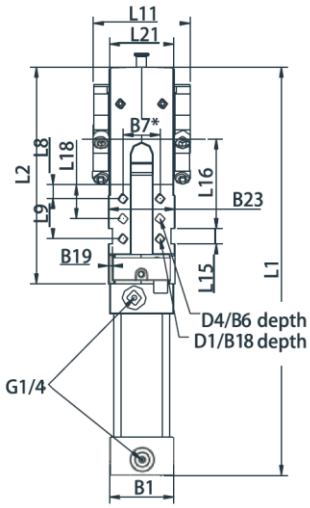

JCK

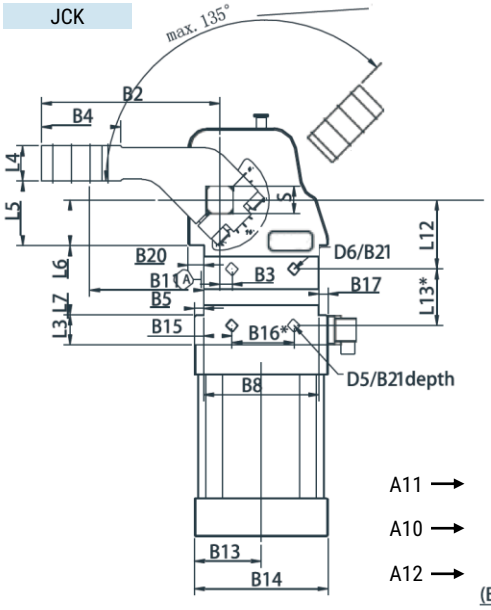

JCKL

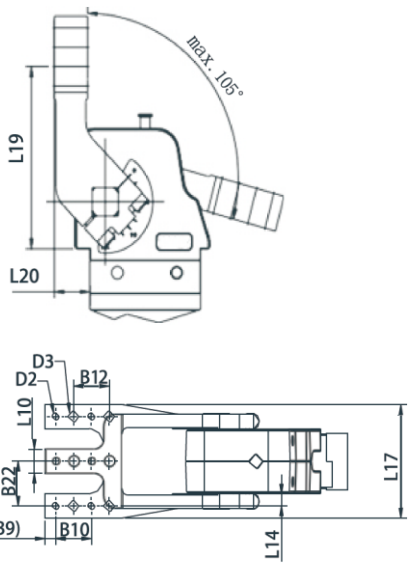

Типоразмер	B1	B2	B3 ±0.05	B4	B5	B6	B7*	B8 ±0,05	B9	B10 ±0,05	B11 ±0,1	B12 ±0,1	B13	B14	B15 ±0,1	B16*	B17	B18
JKC50	45	144	10	64	6	10	30	93	9	30	92	30	47	94	23	50	7.5	10
JKC63	52	144	10	64	7.5	10	30	93	9	30	92	30	54	108	23	50	7.5	10
JKC80	62	179	15	64	8	12	50	134	9	30	119	30	70	140	36	70	8	15

Типоразмер	B18	B19	B20	B21	B22 ±0,1	B23 ±0,1	D1	D2 H7	D3	D4 H7	D5 H7	D6	L1	L2	L3	L4 ±0,2	L5 ±0,05
JKC50	10	3.5	9.5	10	34	48	M8	6	9	8	10	M10	310	166	23.5	28	51.5
JKC63	10	3.5	12	10	37	54	M8	6	9	8	10	M10	323.4	173	24	28	51.5
JKC80	15	3.5	20	13	50.5	76	M10	6	9	8	12	M12	486	270	55	35	70

Модель	L6 ±0,05	L7 ±0,1	L8 ±0,1	L9 ±0,1	L10	L11	L12 ±0,05	L13*	L14 ±0,1	L15 N9	L16 ±0,05	L17	L18 ±0,05	L19 ±0,1	L20 ±0,2	L21	S h9
JKC50	36.5	55	11	32	20	68	55	45	11.5	12	71.5	88	27	141.5	30	45	19
JKC63	36.5	55	11	32	20	78	55	45	13	12	71.5	94	27	141.5	30	54	22
JKC80	50	80	15	50	25	108	65	75	17	12	96.5	126	40	190	34	74	30

Все права защищены

Размеры рычага

Ø 40

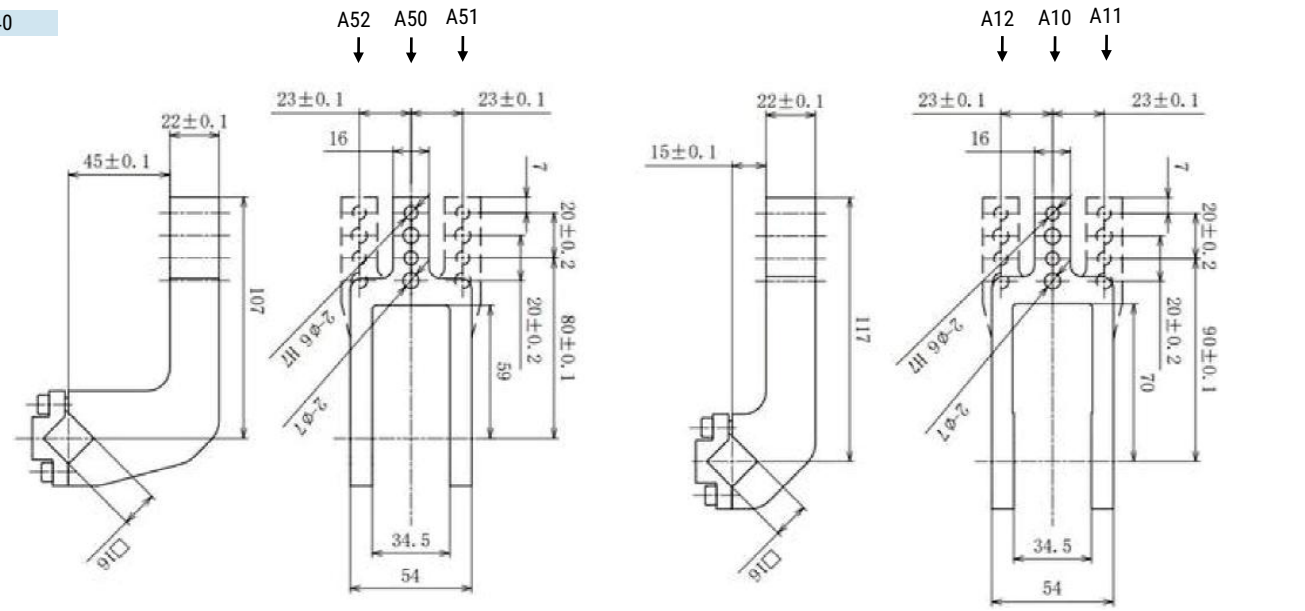

Ø 50/63/80

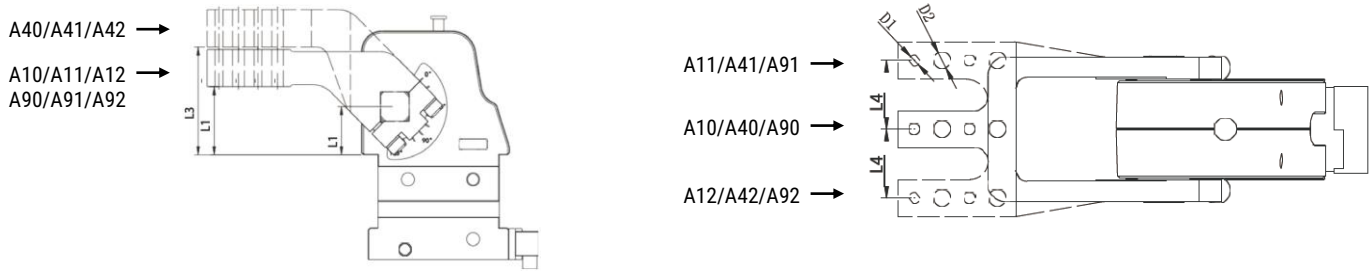

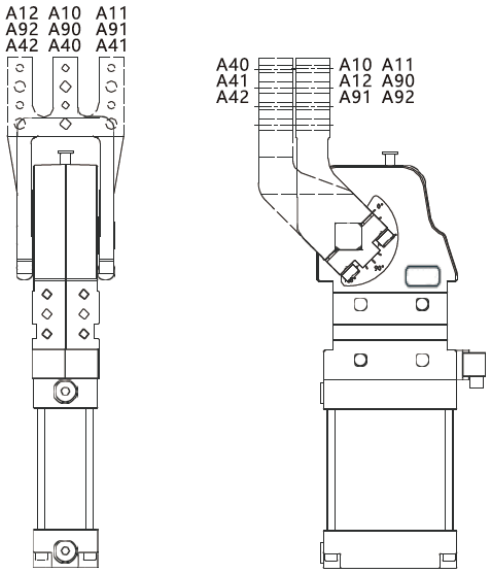

Тип рычага	50								
	L1±0.05	L2±0.2	L3±0.2	L4±0.1	L5±0.1	B1±0.2	B2±0.2	D1 (H7)	D2
A10	36.5	51.5	-	-	141.5	-	30	6	9
A11	36.5	51.5	-	34	141.5	-	30	6	9
A12	36.5	51.5	-	34	141.5	-	30	6	9
A90	36.5	51.5	-	-	141.5	-	30	8	10.2
A91	36.5	51.5	-	34	141.5	-	30	8	10.2
A92	36.5	51.5	-	34	141.5	-	30	8	10.2
A40	36.5	-	81.5	-	141.5	60	-	6	9
A41	36.5	-	81.5	34	141.5	60	-	6	9
A42	36.5	-	81.5	34	141.5	60	-	6	9

Тип рычага	63								
	L1±0.05	L2±0.2	L3±0.2	L4±0.1	L5±0.1	B1±0.2	B2±0.2	D1 (H7)	D2
A10	36.5	51.5	-	-	141.1	-	30	6	9
A11	36.5	51.5	-	37	141.1	-	30	6	9
A12	36.5	51.5	-	37	141.1	-	30	6	9
A90	36.5	51.5	-	-	141.1	-	30	8	10.2
A91	36.5	51.5	-	37	141.1	-	30	8	10.2
A92	36.5	51.5	-	37	141.1	-	30	8	10.2
A40	36.5	-	81.5	-	141.1	60	-	6	9
A41	36.5	-	81.5	37	141.1	60	-	6	9
A42	36.5	-	81.5	37	141.1	60	-	6	9

Тип рычага	63								
	L1±0.05	L2±0.2	L3±0.2	L4±0.1	L5±0.1	B1±0.2	B2±0.2	D1 (H7)	D2
A10	36.5	51.5	-	-	141.1	-	30	6	9
A11	36.5	51.5	-	37	141.1	-	30	6	9
A12	36.5	51.5	-	37	141.1	-	30	6	9
A90	36.5	51.5	-	-	141.1	-	30	8	10.2
A91	36.5	51.5	-	37	141.1	-	30	8	10.2
A92	36.5	51.5	-	37	141.1	-	30	8	10.2
A40	36.5	-	81.5	-	141.1	60	-	6	9
A41	36.5	-	81.5	37	141.1	60	-	6	9
A42	36.5	-	81.5	37	141.1	60	-	6	9

Версия 11.2026
Все права защищены

ERQ

Стопорный пневмоцилиндр

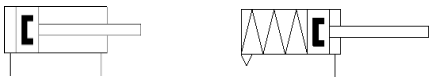

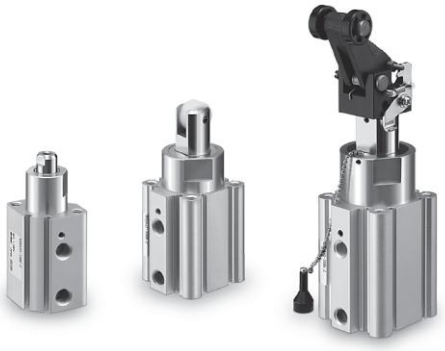

Описание

- Усиленный шток позволяет выдерживать повышенные боковые нагрузки;
- Разнообразное исполнение штока позволяют использовать пневмоцилиндры для широкого спектра применений;
- Доступны цилиндры двустороннего и одностороннего действия;
- Для всех исполнений есть функция опроса положений

Система обозначений

[ ][ ][ ] X [ ] - [ ] - [ ][ ] Z

Серия

ERQ	Стопорный цилиндр

Варианты монтажа

B	Сквозные отверстия
A	Резьбовые отверстия

Диаметр поршня

16	16 мм
20	20 мм
32	32 мм
40	40 мм
50	50 мм

Рабочий ход

10	10 мм
15	15 мм
20	20 мм
25	25 мм
30	30 мм

Исполнение штока

	Шток без резьбы и принадлежностей
F	Шток с внутренней резьбой
K	Шток с защитой от проворота
G	Шток с защитой от проворота и внутренней резьбой
R	Ролик
L	Ломающийся рычаг
B	Ломающийся рычаг (с амортизатором)
C	Ломающийся рычаг (с регулируемым амортизатором) колпачком деактивации
D	Ломающийся рычаг (с регулируемым амортизатором) с запирающим механизмом
E	Ломающийся рычаг (с регулируемым амортизатором) с запирающим механизмом и колпачком деактивации

Исполнение пневмоцилиндра

D	Двустороннего действия
B	Двустороннего действия (встроенная пружина)
T	Одностороннего действия (выдвижение)

Опрос положения

S	С помощью датчиков

Пример заказа: стопорный цилиндр серии ERQ, сквозные монтажные отверстия, диаметр поршня 20 мм, рабочий ход 15 мм, с датчиком положения, двустороннего действия, шток с защитой от проворота.
Код заказа: **ERQB20x15-S-DKZ**

Технические характеристики

Диаметр поршня, мм		16	20	32	40	50
Тип		Двустороннего/одностороннего действия				
Рабочая среда		Сжатый воздух по ISO 8573-1:2010 [7:4:4]				
Рабочее давление, МПа		0,1…1,0				
Испытательное давление, МПа		1,5				
Рабочая температура, °C	без датчика	-10…+70 (без замерзания)				
	с датчиком	-10…+60 (без замерзания)				
Скорость перемещения, мм/с		50…500				
Допуск для рабочего хода		$^{+1,4^{*}}_{0}$				
Тип демпфирования		Упругие демпфирующие кольца				
Точность без проворачивания		±0,2°		±0,1°		
Пневматическое присоединение		M5				

* Без учета длины демпфирования

Рабочий ход

Диаметр поршня	Рабочий ход, мм	
	Цилиндр с голым штоком/с защитой от проворота/с роликом	Цилиндр с ломающимся рычагом
16	10 15	-
20	10 15 20	-
32	10 15 20	10 15 20
40	20 25 30	20 25 30
50	20 25 30	20 25 30

Развиваемое усилие пружины (для пневмоцилиндров одностороннего действия)

Диаметр поршня	В растянутом состоянии (Н)	В сжатом состоянии (Н)
16	4,9	14,9
20	3,4	14,9
32	8,8	18,6
40	13,7	27,5
50	13,7	27,5

Примечание: для пневмоцилиндров с резьбой на конце штока, фаской или роликом

Крепёжные винты ERQB

В комплект поставки входят крепёжные винты ERQB для крепления цилиндра через сквозные отверстия.
При установке пневмоцилиндра диаметром Ø12 со сквозным отверстием необходимо добавить плоскую шайбу.

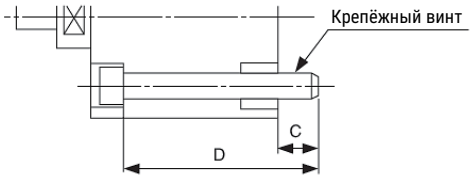

Размер	Рабочий ход	C	D	Размер крепежного винта
ERQB16	10	7	48	M3×55
	15	7	53	M3×60
ERQB20	10	7	55	M5×55
	15	7	60	M5×60
	20	7	65	M5×65
ERQB32	10	9	60	M5×60
	15	9	65	M5×65
	20	9	70	M5×70
ERQB40	20	9,5	75	M5×75
	25	9	80	M5×80
	30	9	85	M5×85
ERQB50	20	9	75	M6×75
	25	9	80	M6×80
	30	9	85	M6×85

Запасные части

Ø поршня	Ремкомплект			Состав комплекта
	Двустороннего действия	Двустороннего действия (с пружиной)	Одностороннего действия (выдвижение)	
16	ERQ16D-PS	ERQ16B-PS	ERQ16T-PS	п. 18, 19, 20 (таблица ниже)
20	ERQ20D-PS	ERQ20B-PS	ERQ20T-PS	
32	ERQ32D-PS	ERQ32B-PS	ERQ32T-PS	
40	ERQ40D-PS	ERQ40B-PS	ERQ40T-PS	
50	ERQ50D-PS	ERQ50B-PS	ERQ50T-PS	

Ø поршня, мм	Амортизатор
16	-
20	-
32	RB1007-X225
40	RB1407-X552
50	RB1407-X552

Версия 11.2026
Все права защищены

Конструкция

Шток с роликом

Ø 16

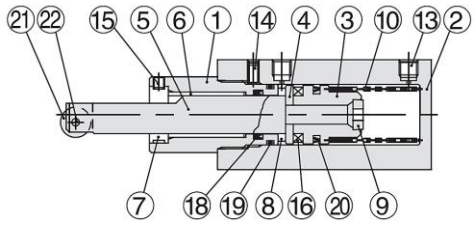

Ø 20

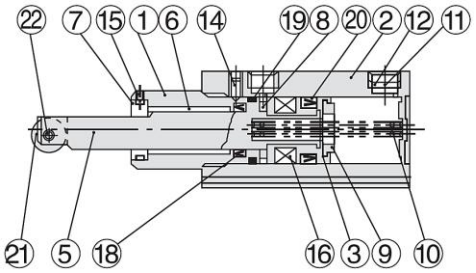

Ø 32 … 50

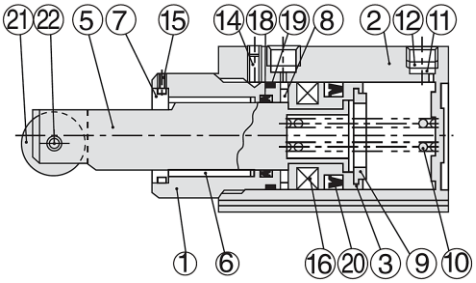

Шток с ломающимся рычагом

Ø 32 … 50

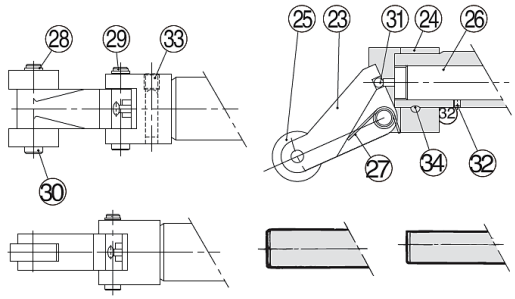

Шток с ломающимся рычагом, запирающим механизмом и колпачком деактивации

Ø 32 … 50

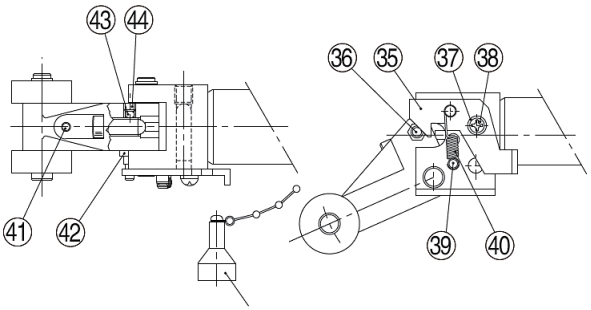

Поз.	Деталь	Материал
1	Кожух штока	Алюминий анодированный
2	Колба	Алюминий анодированный
3	Поршень	Алюминиевый сплав хромированный
4	Монтажный набор для датчика	Алюминиевый сплав (только для Ø12, 16)
5	Шток	Ø12 … 20 – Нержавеющая сталь Ø32 … 50 – Углеродистая сталь с хромированием
6	Подшипник скольжения	Медный сплав
7	Противоповоротный упор	Углеродистая сталь
8	Демпфер A	Полиуретан
9	Демпфер B	Полиуретан
10	Возвратная пружина	Сталь оцинкованная (только одност. действия Ø20…50)
11	Фильтрующий элемент	Спечёный металл (только одност. действия Ø20…50)
12	Стопорное кольцо	Углеродистая сталь (только одност. действия Ø20…50)
13	Заглушка	Легированная сталь (только одност. действия Ø16)
14	Винт с шестигранной головкой	Хромомолибденовая сталь
15	Винт с шестигранной головкой	Хромомолибденовая сталь
16	Магнитное кольцо	-
17	Винт с шестигранной головкой	Легированная сталь
18	Уплотнение штока	NBR
19	Уплотнение	NBR
20	Уплотнение поршня	NBR
21	Ролик	Полимер
22	Пружинный штифт	Углеродистая инструментальная сталь
23	Рычаг	Чугун
24	Держатель рычага	Углеродистая сталь
25	Ролик	Полимер
26	Гидроамортизатор	-
27	Пружина рычага	Нержавеющая сталь
28	Стопорное кольцо	Углеродистая инструментальная сталь
29	Штифт рычага	Углеродистая сталь
30	Штифт ролика	Углеродистая сталь
31	Стальной шар	Легированная сталь
32 33	Винт с шестигранной головкой	Хромомолибденовая сталь
34	Штифт	Углеродистая сталь
35	Кронштейн	Углеродистая сталь
36	Штифт	Углеродистая сталь
37	Вставка	Углеродистая сталь
38	Винты	Сталь
39	Штифт	Сталь
41	Винт с шестигранной головкой	Хромомолибденовая сталь
42	Пружинная шайба	Сталь
43	Шар	Полиуретан
44	Винт с шестигранной головкой	Хромомолибденовая сталь
45	Крышка	Алюминиевый сплав

Все права защищены

Основные размеры – голый шток

Ø 16 … 20

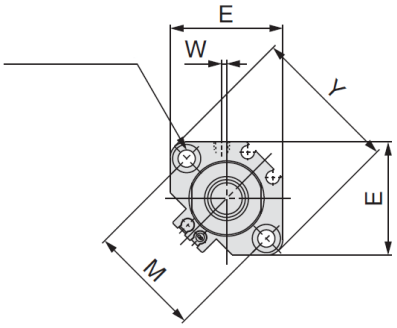

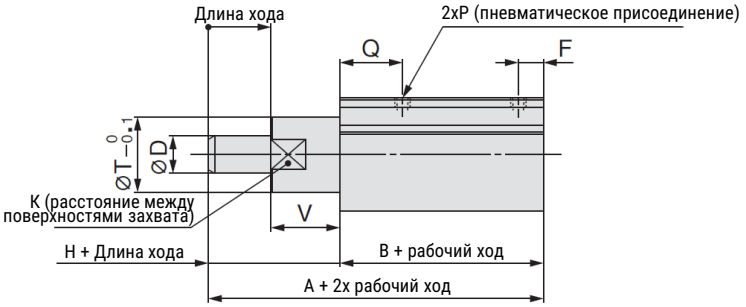

Ø 32 … 50

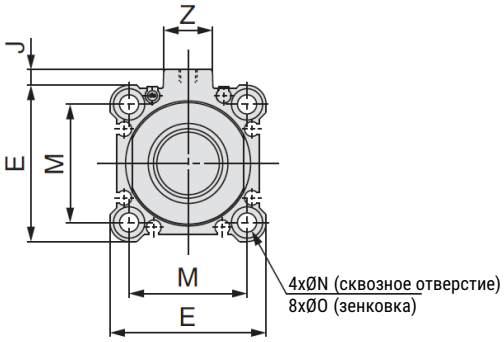

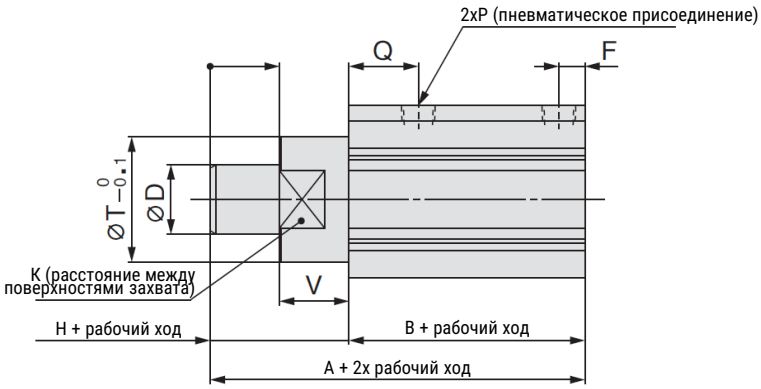

Ø поршня	A	B	D	E	F	H	J	K	M	N	O	P	Q	T	V	Y	Z	W
16	59,5	41,5	10	29	6	18	-	18	28	3,5	6,5 Глуб. 4	M5 x0,8	17	20	18	37	-	0
20	67	45	12	36	8	22	-	22	36	5,5	9 Глуб. 7	M5 x0,8	20	24	22	47	-	0
32	68	48	20	45	7,5	20	4,5	32	34	5,5	9 Глуб. 7	G1/8	20	36	20	-	14	-
40	80,5	52,5	25	52	8	28	5	41	40	5,5	9 Глуб. 7	G1/8	24,5	44	28	-	15	-
50	82	54	25	64	8	28	7	50	50	6,6	11 Глуб. 8	G1/8	24,5	56	28	-	19	-

Примечание:
1. Быстросъемное соединение находится только со стороны штока.
2. Положение поверхности для захвата (K) произвольно и неопределенно.

Монтажные отверстия

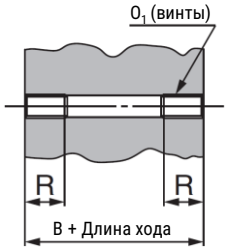

Ø поршня	B	O_1	R
16	41,5	M4x0,7	7
20	45	M6x1,0	10
32	48	M6x1,0	10
40	52,5	M6x1,0	10
50	54	M8x1,25	14

Резьба на штоке

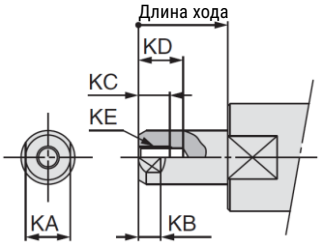

Ø поршня	KA	KB	KC	KD	KE
16	8	4,5	8	10,5	M4x0,7
20	10	5	7	10	M5x0,8
32	17	4,7	13	16,5	M8x1,25
40	22	9,5	13	16,5	M8x1,25
50	22	9,5	13	16,5	M8x1,25

Ø20 (со встроенными фитингами)

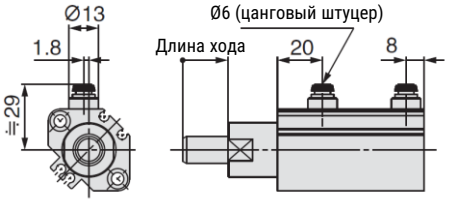

Ø32…50 (со встроенными фитингами)

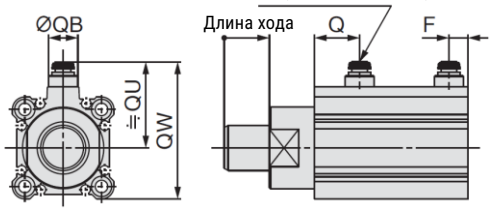

Ø поршня	QA	F	Q	QB	QU	QW
32	6	7,5	20	13	38	60,5
40	6	8	24,5	13	42	68
50	8	9,5	256	16	50	82

Все права защищены

Основные размеры – голый шток с защитой от проворота

Ø 16 … 20

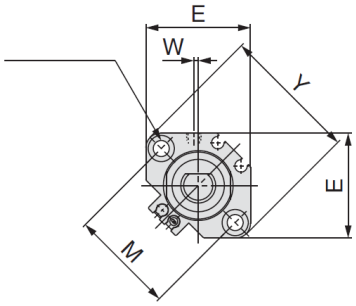

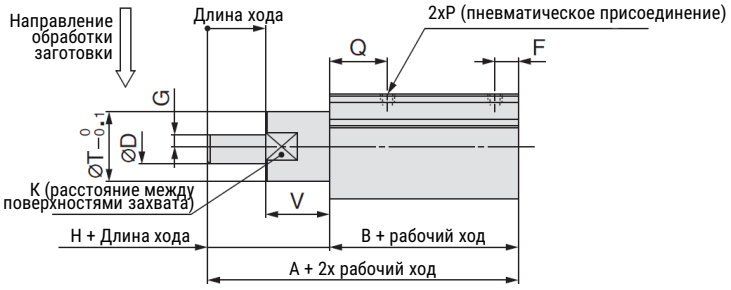

Ø 32 … 50

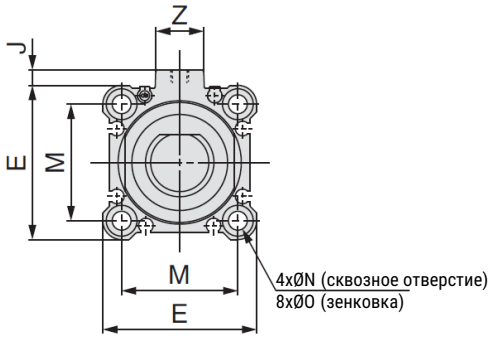

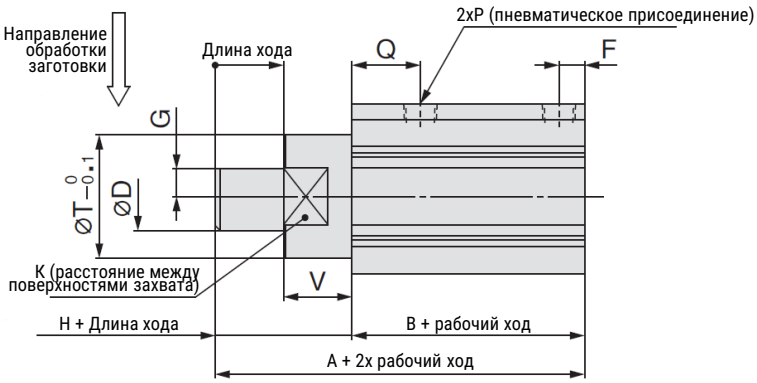

Ø поршня	A	B	D	E	F	G	H	J	K	M	N	O	P	Q	T	V	Y	Z	W
16	59,5	41,5	10	29	6	3	18	-	18	28	3,5	6,5 Глуб. 4	M5 x0,8	17	20	18	37	-	0
20	67	45	12	36	8	4	22	-	22	36	5,5	9 Глуб. 7	M5 x0,8	20	24	22	47	-	0
32	68	48	20	45	7,5	8	20	4,5	32	34	5,5	9 Глуб. 7	G1/8	20	36	20	-	14	-
40	80,5	52,5	25	52	8	10	28	5	41	40	5,5	9 Глуб. 7	G1/8	24,5	44	28	-	15	-
50	82	54	25	64	8	10	28	7	50	50	6,6	11 Глуб. 8	G1/8	24,5	56	28	-	19	-

Примечание:
1. Быстросъемное соединение находится только со стороны штока.
2. Расстояние между поверхностями (K) произвольно и неопределенно.

Монтажные отверстия

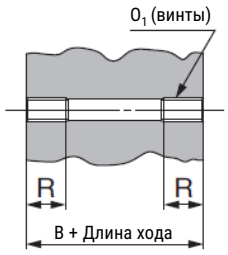

Ø поршня	B	O_1	R
16	41,5	M4x0,7	7
20	45	M6x1,0	10
32	48	M6x1,0	10
40	52,5	M6x1,0	10
50	54	M8x1,25	14

Резьба на штоке

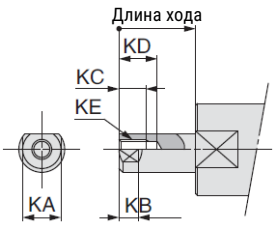

Ø поршня	KA	KB	KC	KD	KE
16	8	4,5	8	10,5	M4x0,7
20	10	5	7	10	M5x0,8
32	17	4,7	13	16,5	M8x1,25
40	22	9,5	13	16,5	M8x1,25
50	22	9,5	13	16,5	M8x1,25

Все права защищены

Основные размеры – шток с роликом

Ø 16 … 20

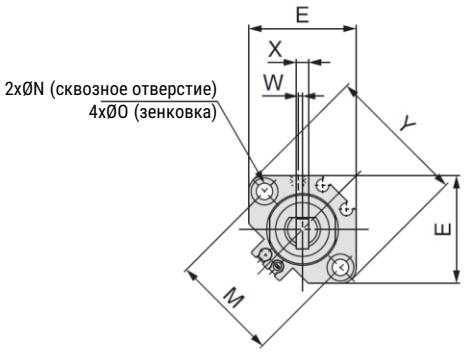

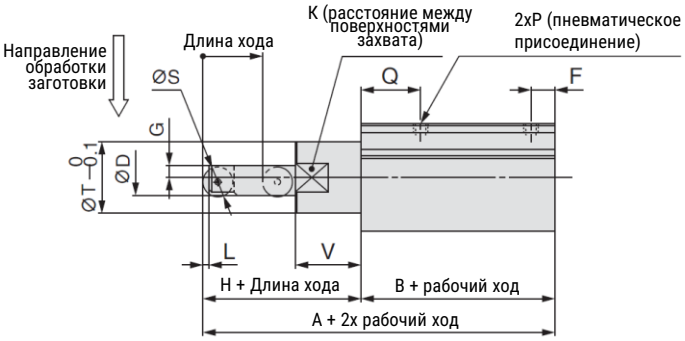

Ø 32 … 50

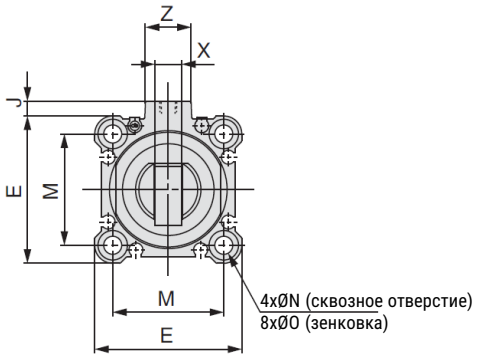

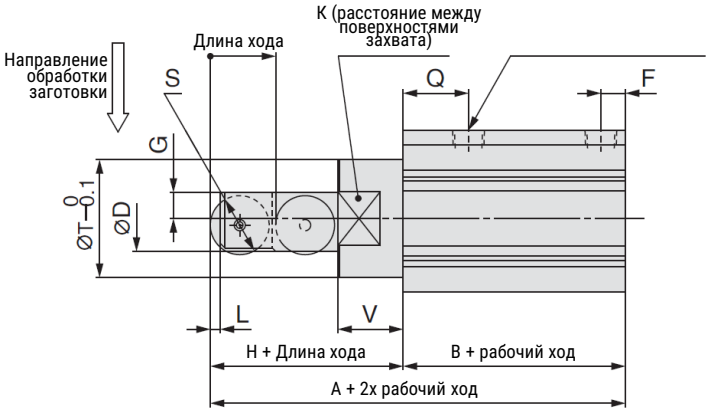

Ø поршня	A	B	D	E	F	G	H	J	K	L	M	N	O	P	Q	S	T	V	X	Y	Z	W
16	68	41,5	10	29	6	3	26,5	-	18	1,5	28	3,5	6,5 Глуб. 4	M5 x0,8	17	8	20	18	3,5	37	-	0
20	78	45	12	36	8	4	33	-	22	2	36	5,5	9 Глуб. 7	M5 x0,8	20	10	24	22	4	47	-	0
32	87	48	20	45	7,5	8	39	4,5	32	3	34	5,5	9 Глуб. 7	G1/8	20	18	36	20	8	-	14	-
40	105,5	52,5	25	52	8	10	53	5	41	4	40	5,5	9 Глуб. 7	G1/8	24,5	24	44	28	9	-	15	-
50	107	54	25	64	8	10	53	7	50	4	50	6,6	11 Глуб. 8	G1/8	24,5	24	56	28	9	-	19	-

Примечание:

1. Быстросъемное соединение находится только со стороны штока.
2. Расстояние между поверхностями (K) произвольно и неопределенно.

Монтажные отверстия

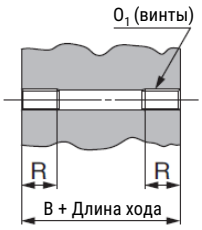

Ø поршня	B	O_1	R
16	41,5	M4x0,7	7
20	45	M6x1,0	10
32	48	M6x1,0	10
40	52,5	M6x1,0	10
50	54	M8x1,25	14

Версия 11.2026
Все права защищены

Основные размеры – шток с ломающимся рычагом

Ø 16 … 20

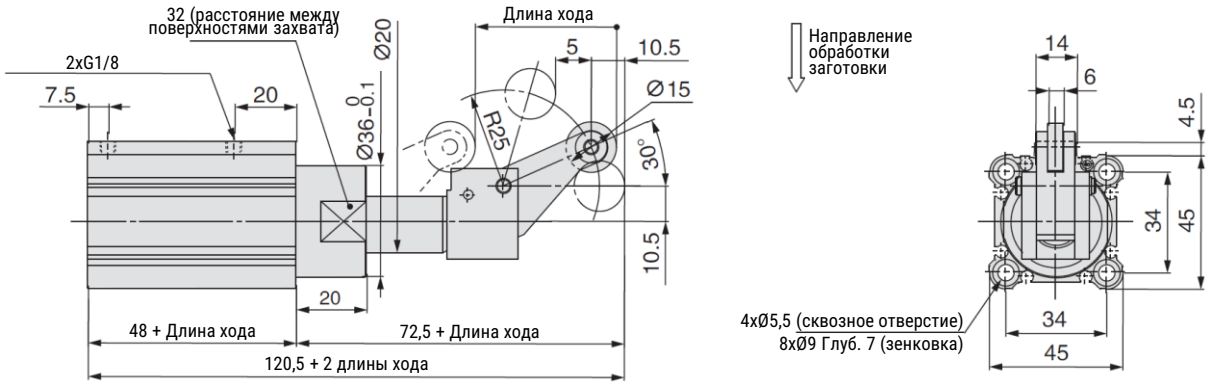

Ø 32 … 50

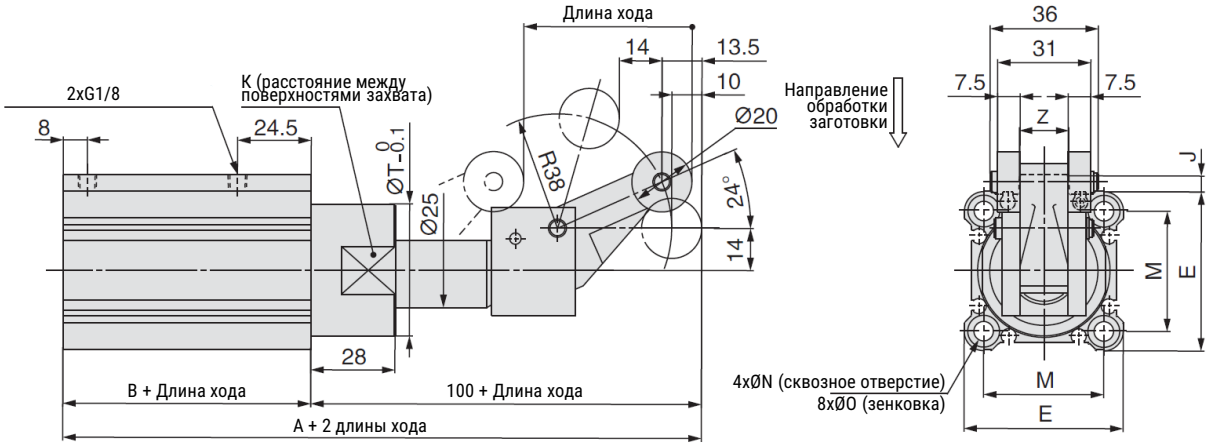

Ø поршня	A	B	E	J	K	M	N	O	T	Z
40	152,5	52,5	52	5	41	40	5,5	9 Глуб. 7	44	15
50	154	54	64	7	50	50	6,6	11 Глуб. 8	56	19

Примечание:

1. Быстросъемное соединение находится только со стороны штока.
2. Расстояние между поверхностями (K) произвольно и неопределенно.

Монтажные отверстия

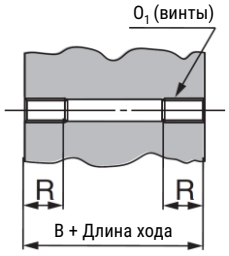

Ø поршня	B	O_1	R
32	48	M6x1,0	10
40	52,5	M6x1,0	10
50	54	M8x1,25	14

Основные размеры – шток с ломающимся рычагом и регулируемым амортизатором

Ø 32

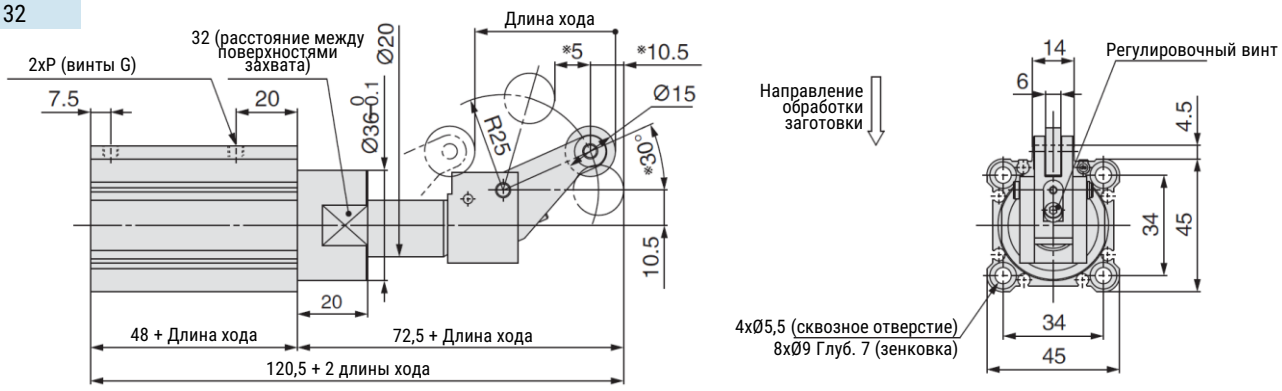

Ø 40 … 50

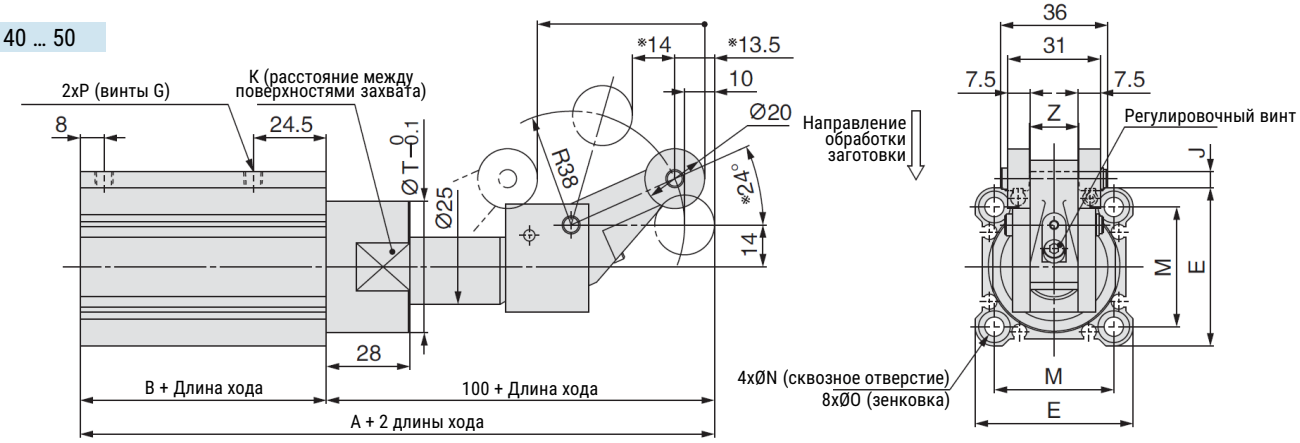

Ø поршня	A	B	E	J	K	M	N	O	T	Z
40	152,5	52,5	52	5	41	40	5,5	9 Глуб. 7	44	15
50	154	54	64	7	50	50	6,6	11 Глуб. 8	56	19

Примечание:

1. Быстросъемное соединение находится только со стороны штока.
2. На данном чертеже показаны размеры когда амортизатор находится в полностью закрученном состоянии. Для размера, обозначенного символом ※, размер будет изменяться по мере его выкручивания:

	※30°→※20		
	°	※10.5→※9	
Ø32	※24°→※16	※13.5→※11.	※5→※6
Ø40…50	°	5	※14→※16

Монтажные отверстия

произвольно и неопределенно.

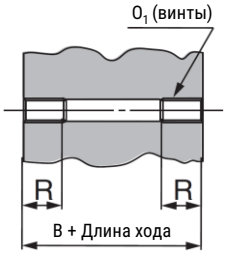

Ø поршня	B	O_1	R
32	48	M6x1,0	10
40	52,5	M6x1,0	10
50	54	M8x1,25	14

С колпачком деактивации

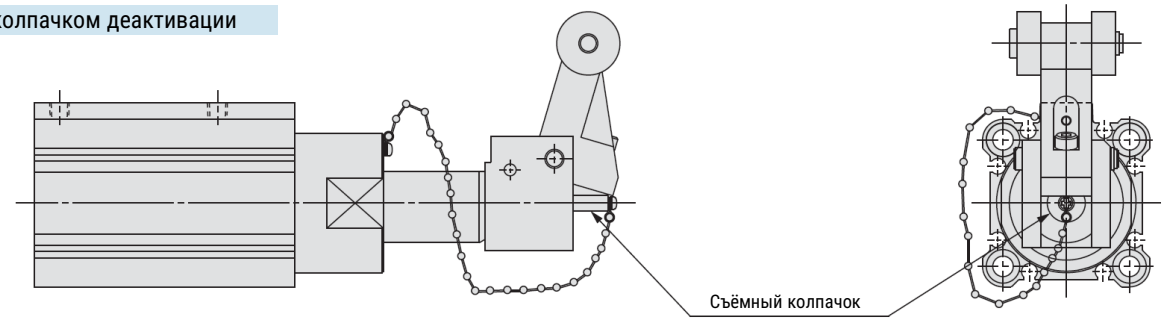

Версия 11.2026
Все права защищены

Основные размеры – шток с ломающимся рычагом и регулируемым амортизатором и запирающим механизмом

Ø 16 … 20

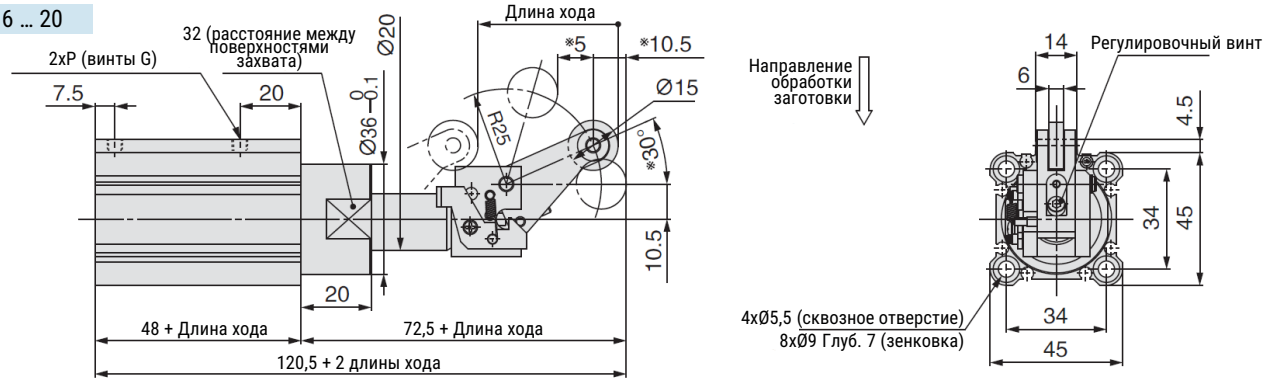

Ø 32 … 50

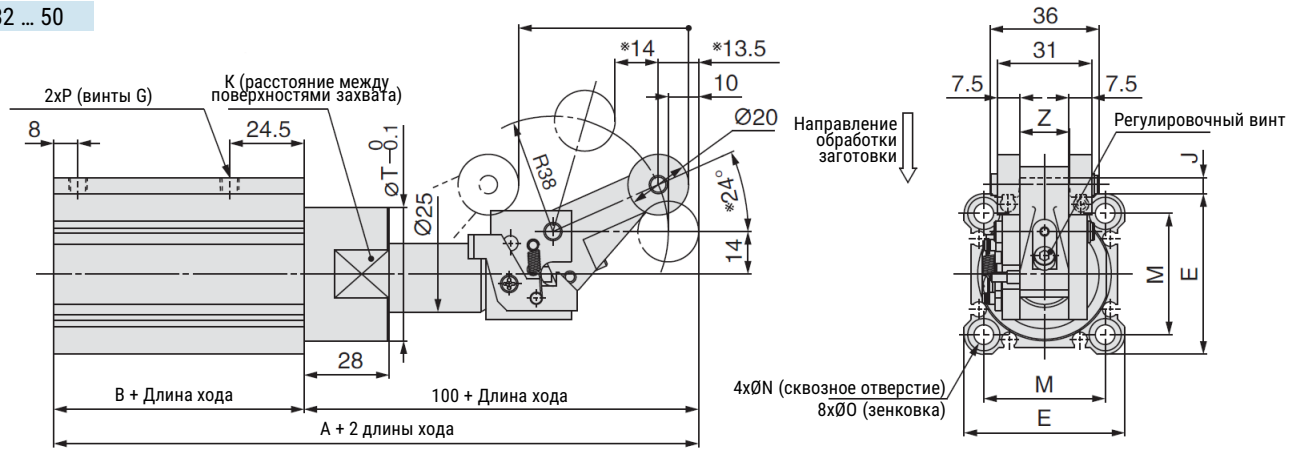

Ø поршня	A	B	E	J	K	M	N	O	T	Z
40	152,5	52,5	52	5	41	40	5,5	9 Глуб. 7	44	15
50	154	54	64	7	50	50	6,6	11 Глуб. 8	56	19

Примечание:

1. Быстросъемное соединение находится только со стороны штока.
2. На данном чертеже показаны размеры когда амортизатор находится в полностью закрученном состоянии. Для размера, обозначенного символом ※, размер будет изменяться по мере его выкручивания:

			※5→※6
Ø32	※30°→※20°	※10.5→※9	※14→※1
Ø40…50	※24°→※16°	※13.5→※11.5	6

3. Расстояние между поверхностями (K) произвольно и неопределенно.

Монтажные отверстия

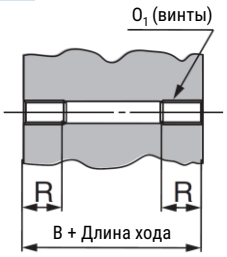

Ø поршня	B	O_1	R
32	48	M6x1,0	10
40	52,5	M6x1,0	10
50	54	M8x1,25	14

С колпачком деактивации

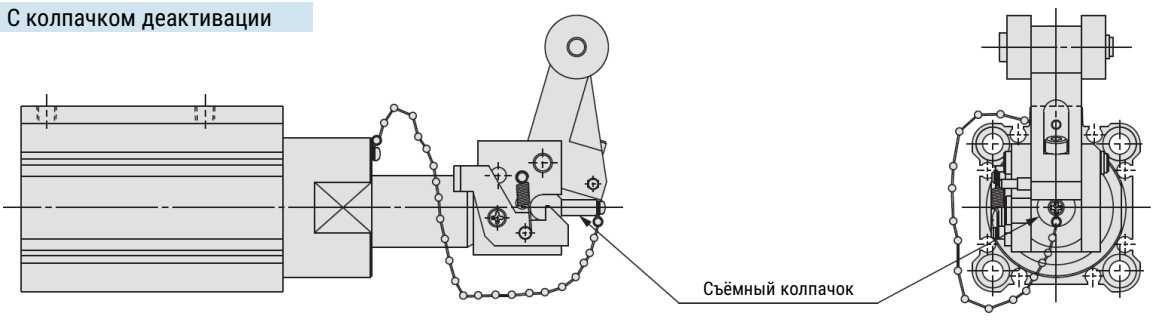

ESW

Привод бесштоковый с магнитной связью



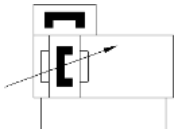

Характеристики

Диаметр поршня, мм	16	20	25	32
Тип	Двустороннего действия			
Рабочая среда	Сжатый воздух (степень фильтрации 40 мкм)			
Рабочее давление, МПа	0,15…0,7			
Испытательное давление, МПа	1,0			
Рабочая температура, °С	-20…+70 (без замерзания)			
Скорость перемещения, мм/с	50…400			
Допуск для хода	$0…250^{+1,0}_{0}$, $251…1\,000^{+1,4}_{0}$, $1\,001…2\,000^{+1,8}_{0}$			
Тип демпфирования	Упругие демпфирующие кольца			
Пневматическое присоединение	M5	G1/8		

Система обозначений

□□ X □

Серия

ESW	Привод бесштоковый

Диаметр поршня

16	16 мм
20	20 мм
25	25 мм
32	32 мм

Рабочий ход (мм)

5
100
150
…
800

Пример заказа: Серия ESW, диаметр поршня 20 мм, рабочий ход 500 мм.
Код заказа: **ESW20x500**

Рабочий ход

Ø поршня	Стандартный ход, мм	Максимальный ход, мм
16	50 100 150 200 250 300 350 400 450 500	1 000
20	50 100 150 200 250 300 350 400 450 500 600 700 800	2 000
25	50 100 150 200 250 300 350 400 450 500 600 700 800	2 000
32	50 100 150 200 250 300 350 400 450 500 600 700 800	2 000

Максимальное усилие

Ø поршня, мм	Усилие на каретке (Н)
16	1 000
20	2 000
25	2 000
32	2 000

Обзор периферии

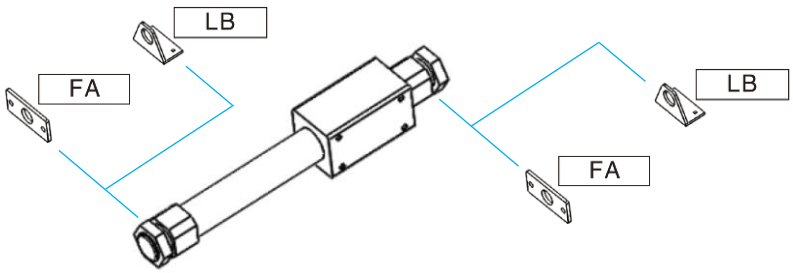

Версия 11.2026
Все права защищены

Конструкция

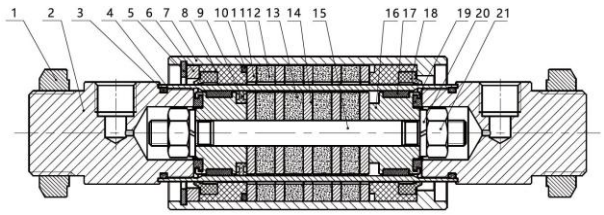

Поз.	Деталь	Материал
1	Гайка шестигранная	Сталь
2	Крышка	Алюминиевый сплав
3	Уплотнение	NBR
4	Колба	Нержавеющая сталь
5	Фиксирующее кольцо	Пружинная сталь
6	Фиксирующая деталь	Алюминиевый сплав
7	Каретка	Алюминиевый сплав
8	Направляющее кольцо	PTFE
9	Уплотнение поршня	NBR
10	Уплотнение	NBR
11	Соединительные вставки каретки	Сталь
12	Магнит	
13	Магнит	
14	Соединительные вставки поршня	Сталь
15	Соединительный штифт	Нержавеющая сталь
16	Поршень	Алюминиевый сплав
17	Направляющее кольцо	PTFE
18	Грязесъёмное кольцо	TPU
19	Буфер	TPU
20	Пружинная шайба	Сталь
21	Гайка шестигранная	Сталь

Основные размеры

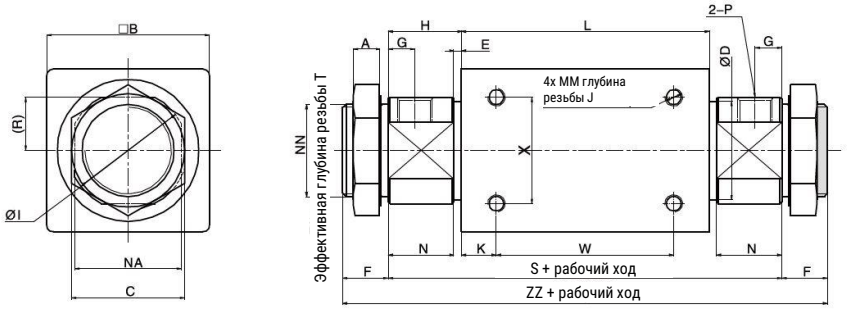

Ø поршня	A	B	C	D	E	F	G	H	I	J	K	L	MM	N	NA	NN	R	S	T	W	X	ZZ	P
16	4	35	14	18	2	10	5,5	13	22	5	11	57	M4	11	20	M10X1	10	83	8	35	19	103	M5
20	7	36	26	22,8	2	13	7,5	20	29	6	8	66	M4	18	25	M20x1,5	12	106	10,5	50	25	132	G1/8
25	8	46	32	27,8	2	13	7,5	20,5	33,5	7,5	10	70	M5	18,5	30	M26X1,5	15	111	10,5	50	30	137	G1/8
32	8	60	32	35	2	18	8	22	40	8	15	80	M6	20	36	M26X1,5	18	124	13,5	50	40	156	G1/8

Основные размеры - Принадлежности

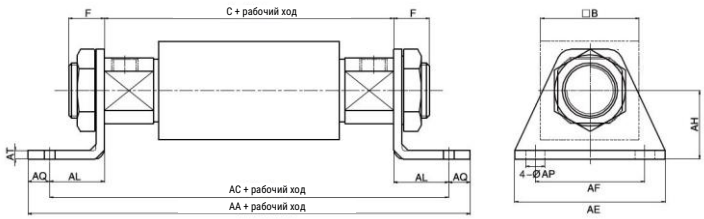

Ø поршня	AA	AC	C	F	AE	AF	AH	AL	AP	AQ	AT	B
FJ-ESW16LB	111	101	83	10	42	33	20	9	5,4	5	2,5	35
FJ-ESW20LB	158	142	106	13	43	30	23	18	6,5	8	3	
FJ-ESW25LB	167	151	111	13	54	40	26	20	6,5	8	4	
FJ-ESW32LB	184	170	124	16	62	46	33	23	7	7	4	

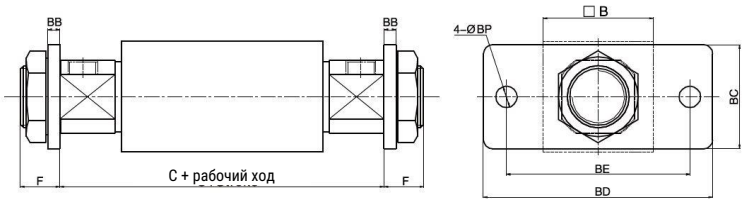

Ø поршня	B	BB	BC	BD	BE	BP	C	F
FJ-SM20FA	36	4	34	75	60	7	106	13
FJ-SM25FA	46	4	40	75	60	7	111	13
FJ-SM32FA	60	4	40	75	60	7	124	16

Все права защищены

Монтаж и эксплуатация

1. Нагрузочная способность привода ESW определяется теоретическим усилием удержания каретки. Вес нагрузки не может превышать этих значений. На графике ниже приведены значения усилия удержания.

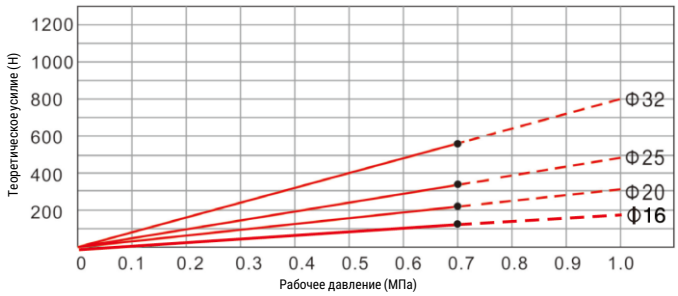

2. Прогиб привода под собственным весом.

При горизонтальном монтаже привода происходит изгиб корпуса под собственным весом. Чем больше рабочий ход, тем больше может быть величина изгиба.

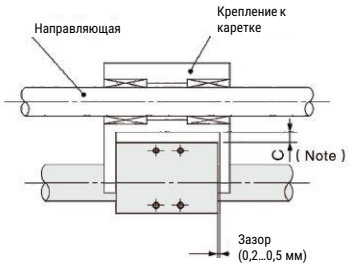

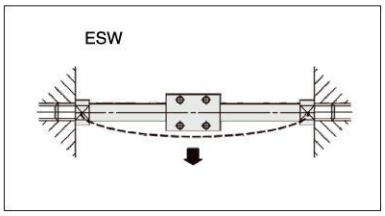

Примечание: При монтаже внешней нагрузки необходимо оставлять зазор на изгиб корпуса привода, величину которого можно определить на графике.

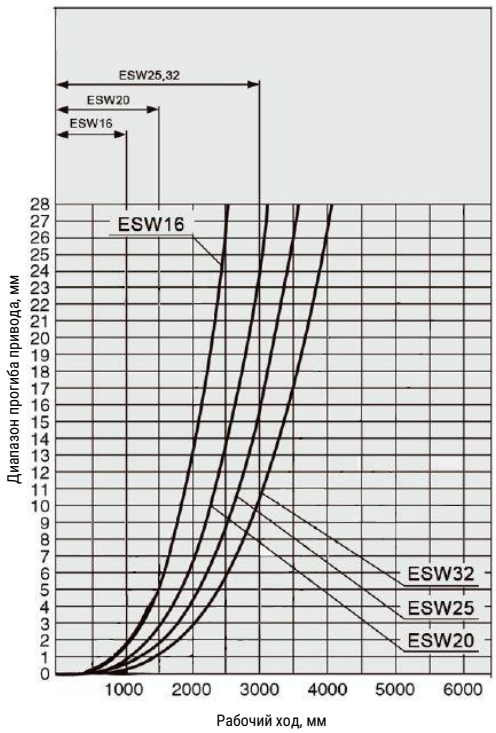

3. Максимальная нагрузка на привод.

Нагрузка не может монтироваться напрямую на каретку привода, т.к. она не защищена от вращения. Необходимо использовать внешнюю направляющую для ориентации нагрузки.
Максимальная нагрузка должна быть меньше значений, указанных в таблице:

Привод	Максимальная нагрузка, кг
ESW16	1,0
ESW20	1,1
ESW25	1,2
ESW32	1,5

Все права защищены

Монтаж и эксплуатация

4. При вертикальном перемещении рекомендуется использовать для ориентации внешние направляющие. При использовании направляющей с подшипником скольжения, из-за нагрузки и возникающих моментов может произойти увеличение трения, что приводит к уменьшению скорости перемещения.

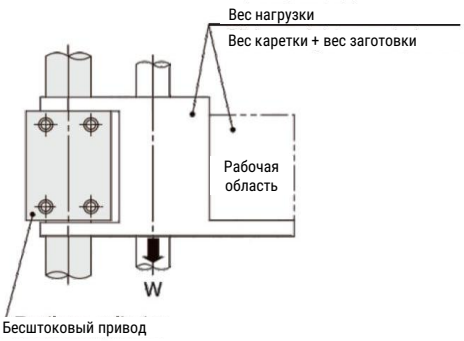

Привод	Допустимая нагрузка, кг	Максимальное давление, МПа
ESW16	7	0,65
ESW20	11	0,65
ESW25	18,5	0,65
ESW32	30	0,65

5. В случае остановки привода в промежуточной позиции, необходимо учитывать параметры ниже.

5.1. При использовании внешнего стопора для остановки привода, рабочее давление не должно превышать указанные в таблице ниже значения. При превышении этих значений может произойти разрыв магнитной связи, в результате чего каретка больше не будет связана с поршнем.

Привод	Максимальное давление, МПа
ESW16	0,65
ESW20	0,65
ESW25	0,65
ESW32	0,65

5.2. При использовании пневмосхемы для останова привода, кинетическая энергия не должна превышать приведённые в таблице ниже значения. При превышении этих значений может произойти разрыв магнитной связи, в результате чего каретка больше не будет связана с поршнем.

Привод	Допустимая кинетическая энергия, Дж
ESW16	0,13
ESW20	0,24
ESW25	0,45
ESW32	0,88

5.3. При остановке привода в конце хода из-за высокой инерции может произойти отклонение каретки, что может привести к повреждению как подшипника, так и корпуса привода (левая картинка).
Использование стопоров и амортизаторов позволяет защитить каретку привода от энергии удара и избежать повреждения привода.

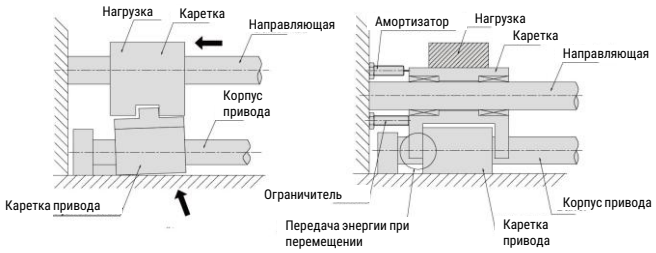

5.4. При вертикальном перемещении останов с помощью пневмосхемы не может использоваться, поскольку прикреплённая к каретке нагрузка воздействует на каретку, что может привести к нарушению магнитной связи между кареткой и поршнем привода.

6. Глубина монтажных резьб.

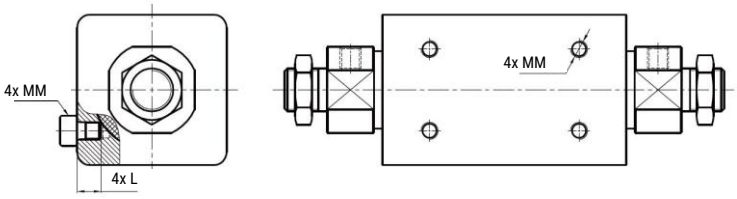

Привод	MM	Глубина резьбы ≤ L
ESW16	M4	5
ESW20	M4	5
ESW25	M5	6,5
ESW32	M6	7

Все права защищены

ESWT

Привод бесштоковый с направляющей



Характеристики

Диаметр поршня, мм	16	20	25	32
Тип	Двустороннего действия			
Рабочая среда	Сжатый воздух (степень фильтрации 40 мкм)			
Рабочее давление, МПа	0,18…0,7			
Испытательное давление, МПа	1,0			
Рабочая температура, °C	-20…+70 (без замерзания)			
Скорость перемещения, мм/с	50…400			
Допуск для хода	$0…250^{+1,0}_{0}$, $251…1\,000^{+1,4}_{0}$, $1\,001…2\,000^{+1,8}_{0}$			
Тип демпфирования	Упругие демпфирующие кольца / Амортизаторы			
Пневматическое присоединение	M5	G1/8		

Система обозначений

[ ][ ][ ] X [ ] - [ ] - [ ]

Серия

ESWT	Привод бесштоковый с направляющей

Пневматическое присоединение

	С двух сторон	
G	С одной стороны	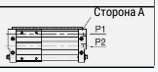

Диаметр поршня

16	16 мм
20	20 мм
25	25 мм
32	32 мм

	Регулируемые механические упоры с двух сторон	
B	Амортизаторы с двух сторон	
BS	Амортизатор сторона А, механический упор сторона В или С	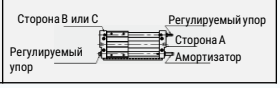

Рабочий ход (мм)

5
100
150
…
1 500

Опрос положения

	Без опроса
S	С помощью датчиков

Тип демпфирования

	Упоры с двух сторон
B	Амортизаторы с обеих сторон
BS	Сторона А – амортизатор, сторона В или С - упор

Пример заказа: Серия ESWT, диаметр поршня 20 мм, рабочий ход 500 мм, с опросом положения, с амортизаторами.
Код заказа: **ESWT20x500-S-B**

Рабочий ход

Ø поршня, мм	Стандартный ход, мм	Максимальный ход, мм
16	50 100 150 200 250 300 350 400 450 500	750
20	50 100 150 200 250 300 350 400 450 500 600 700 800	1 000
25	50 100 150 200 250 300 350 400 450 500 600 700 800	1 500
32	50 100 150 200 250 300 350 400 450 500 600 700 800	1 500

Версия 11.2026
Все права защищены

Конструкция

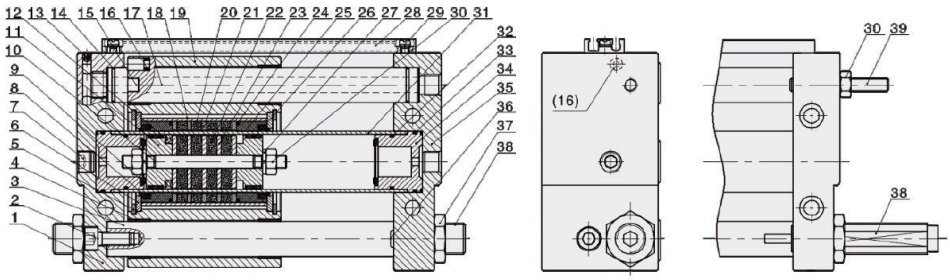

Поз.	Деталь	Материал
1	Плита B	Алюминиевый сплав
2	Фиксирующий винт	Сталь
3	Направляющая A	Сталь
4	Подшипник	Бронзо-графитовый
5	Фиксирующее кольцо	Пружинная сталь
6	Фиксирующая деталь	Алюминиевый сплав
7	Заглушка	Сталь
8	Грязесъёмное кольцо	TPU
9	Буфер	TPU
10	Соединительный штифт	Нержавеющая сталь
11	Поршень	Алюминиевый сплав
12	Уплотнение поршня	NBR
13	Шарик	Нержавеющая сталь
14	Уплотнение	NBR
15	Грязесъёмное кольцо	Нержавеющая сталь
16	Магнит	
17	Направляющая C	Сталь
18	Втулка	Алюминиевый сплав
19	Корпус каретки направляющей	Алюминиевый сплав
20	Магнит	

Поз.	Деталь	Материал
21	Соединительные вставки каретки	Сталь
22	Магнит	
23	Соединительные вставки поршня	Сталь
24	Уплотнение	NBR
25	Направляющее кольцо	PTFE
26	Направляющее кольцо	PTFE
27	Пружинная шайба	Сталь
28	Монтажная рейка для датчиков	Алюминиевый сплав
29	Винт	Сталь
30	Гайка шестигранная	Сталь
31	Колба	Нержавеющая сталь
32	Уплотнение	NBR
33	Уплотнение	NBR
34	Крышка привода	Алюминиевый сплав
35	Плита A	Алюминиевый сплав
36	Механический демпфер	TPU
37	Гайка шестигранная	Сталь
38	Амортизатор	
39	Регулируемый упор	Сталь

Амортизаторы

1. Амортизаторы являются изнашиваемой деталью. Если способность поглощать энергию удара уменьшается, амортизатор необходимо заменить. Нужные амортизаторы указаны в таблице соответствия.

2. Никогда не крутите винт в задней части амортизатора, он НЕ является регулировочным. Это может привести к утечке масла.

3. При установке амортизаторов всегда соблюдайте указанные моменты затяжки.



Привод	ESWT16	ESWT20	ESWT25	ESWT32
Амортизатор	AC0806-WY	AC1008-WY	AC1416-WY	AC2030-WY
Момент затяжки, Нм	1,67	3,14	10,8	10,8

Датчики положения

1. Датчики могут использоваться только на приводах с магнитом. Для установки датчиков предусмотрена специальная монтажная рейка, на которой имеются T-паз и C-паз.

2. По умолчанию магнит стоит у C-паза, для установки датчика в T-паз рейку нужно перевернуть. Рейку также можно переставить на другую сторону привода.

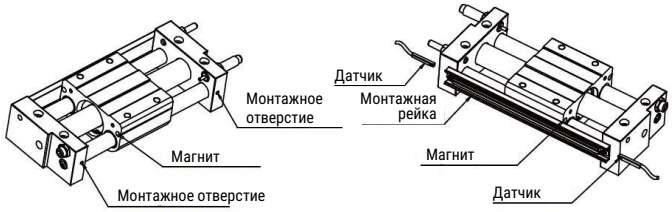



Положение рейки для датчиков по умолчанию с C-пазом



Для использования T-паза необходимо перевернуть рейку

Привод	ESWT16-S	ESWT20-S	ESWT25-S	ESWT32-S
Датчик положения	HX-01, HX-07, HX-29			

Монтаж и эксплуатация

1. Теоретическое усилие привода – на графике ниже указано теоретическое усилие, при превышении которого магнитная связь между кареткой и поршнем может быть разорвана, в результате чего привод выйдет из строя.

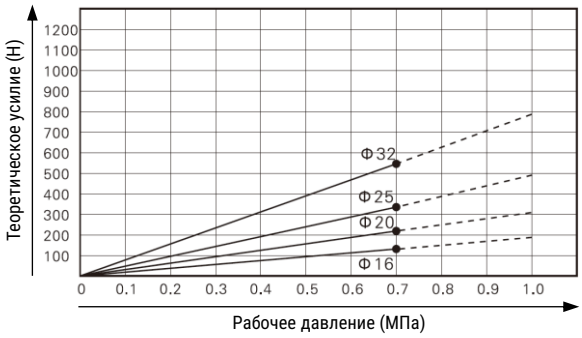

2. Если нагрузка совпадает с центром тяжести каретки, то соотношение между нагрузкой и рабочим ходом будет следующее:

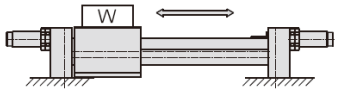

Привод	Максимальная нагрузка W, кг	Максимальный рабочий ход для нагрузки, мм
ESWT16	5,6	300
ESWT20	9,6	500
ESWT25	16	500
ESWT32	24	600

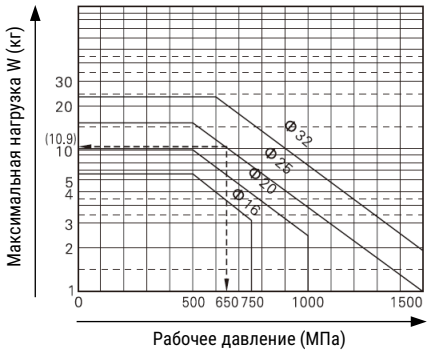

Если привод установлен горизонтально, то необходимо выбирать типоразмер привода исходя из графика зависимости нагрузки от скорости:
а) Определите величину нагрузки для горизонтального перемещения;
б) Определите скорость перемещения нагрузки;
в) Выберите типоразмер привода исходя из приведённых графиков.

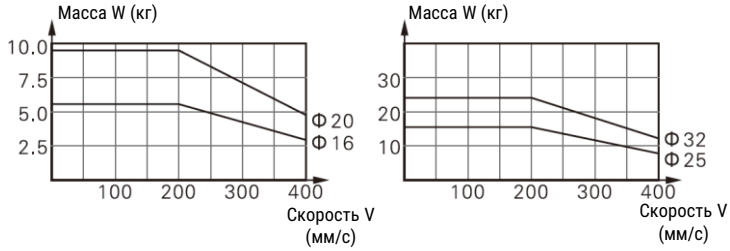

3. Для вертикального перемещения зависимость между величиной нагрузки и скоростью представлена ниже:

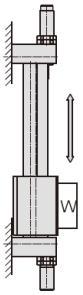

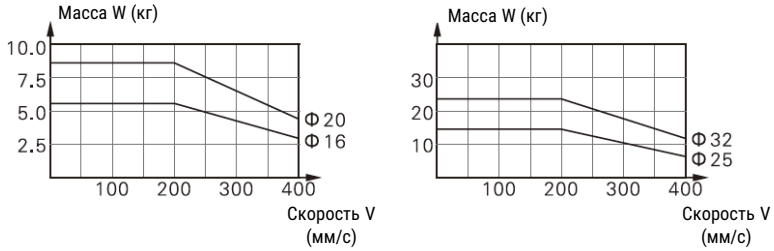

Обзор периферии

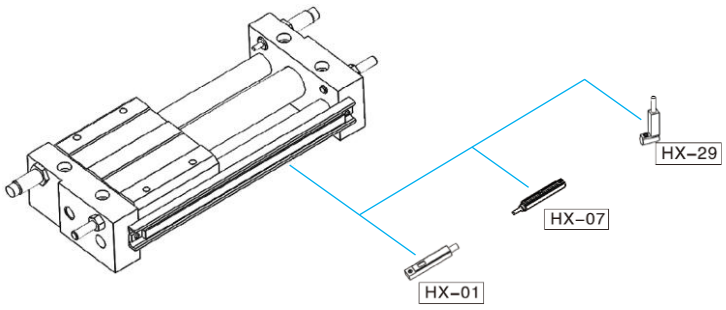

Версия 11.2026
Все права защищены

Основные размеры

Подвод воздуха с одной стороны

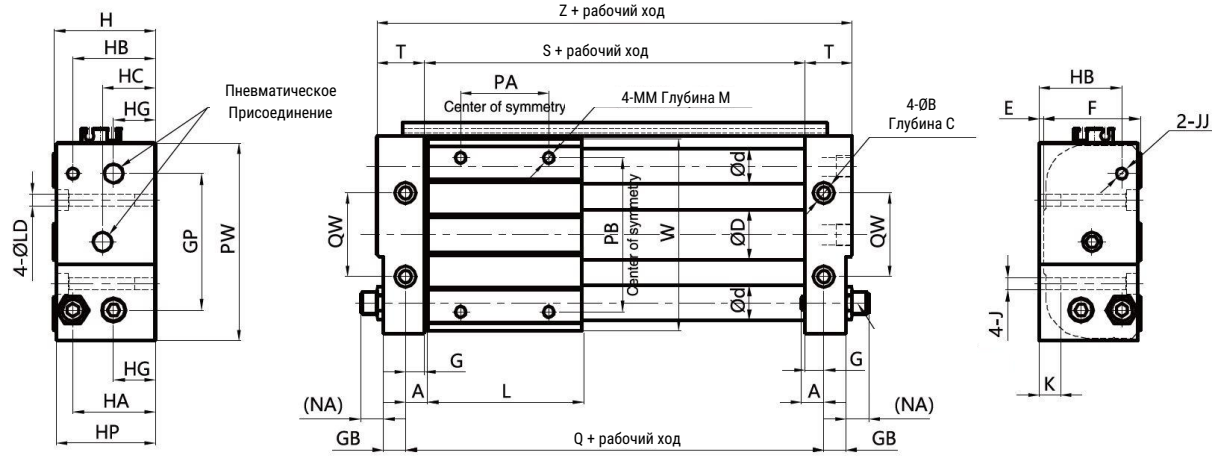

Регулируемые механические демпфирующие упоры

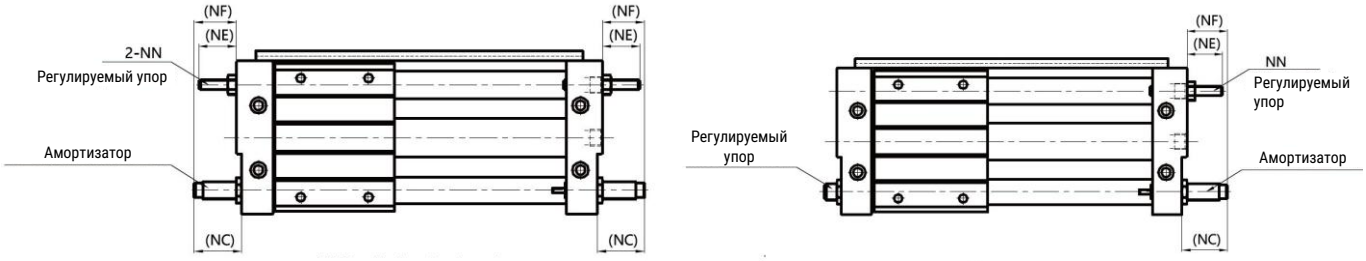

Амортизаторы **Амортизатор и регулируемый упор**

Подвод воздуха с двух сторон

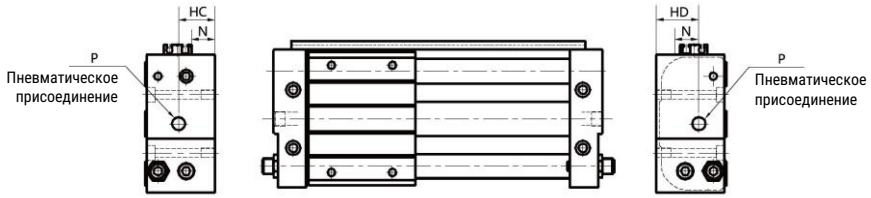

Регулировка хода

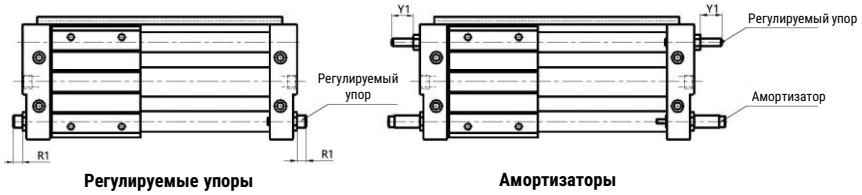

Регулируемые упоры **Амортизаторы**

Ø поршня	A	B	C	D	d	E	F	G	GB	GP	H	HA	HB	HC	HD	HG	HP
16	7,5	9,5	5,5	18	12	2	38	6,5	8,5	52	40	29,5	29,5	20,5	20,5	15	39
20	10	9,5	5,5	22,8	16	2	44	8,5	10	62	46	37,5	37,5	24	28	19	45
25	10	11	6,5	27,8	16	2	52	8,5	10	70	54	40,5	40,5	27,5	31,5	21,5	53
32	12,5	14	9	35	20	2	64	9,5	11	86	66	50	50	33	37	26	64

Ø поршня	J	JJ	K	L	LD	M	MM	N	NA	NC	NE	NF	NN	P	PA	PB
16	M6	M6	9,5	60	5,5	8	M5	10,5	11,5	25,3	26,5	22,8	M6	M5	30	50
20	M6	M6	9,5	70	5,5	10	M6	15,6	10,5	27,7	22	24,7	M6	G1/8	40	70
25	M8	M6	10	70	7	10	M6	19,6	14	47,7	22	44,7	M6	G1/8	40	70
32	M10	M6	15	85	8,5	12	M8	25,6	14	50,5	17,5	46,5	M6	G1/8	40	75

Ø поршня	PW	Q	QW	RQ	Регулировка хода (с двух сторон R1x2)	S	T	UU	Y1	Регулировка хода (с двух сторон Y1x2)	Z
16	76	75	30	8,5	17	62	17,5	M8X1	21,5	43	97
20	90	90	38	7,5	15	73	21,5	M10X1	17	34	116
25	99	90	42	9	18	73	21,5	M14X1,5	17	34	116
32	119	110	50	7	14	91	24,5	M20X1,5	12,5	25	140

DGCB-K

Привод бесштоковый

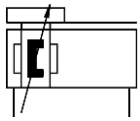

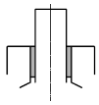



Описание

- Привод без направляющей, позволяющий осуществлять простое перемещение;
- Привод имеет компактную конструкцию – длина привода почти равна длине рабочего хода;
- Длина рабочего хода до 1 500 мм;
- Высокий ресурс благодаря регулируемому пневматическому демпфированию

Система обозначений

□ - □ - □ - □ - □ - □

Серия
DGCB

Тип направляющей
K Без направляющей, с ползуном

Диаметр поршня
25 25 мм
32 32 мм
40 40 мм

Рабочий ход (мм)
10 10 мм
... ...
1500 1 500 мм

Тип демпфирования
PPV Регулируемое пневматическое

Опрос положения
A С помощью датчиков

Пример заказа: серия DGCB, диаметр поршня 32 мм, рабочий ход 500 мм, без направляющей, с опросом положения.
Код заказа: **DGCB-K-32-500-PPV-A**

Технические характеристики

Основные характеристики	DGCB-K-25...	DGCB-K-32...	DGCB-K-40...
Тип	Двустороннего действия		
Рабочая среда	Сжатый воздух по ISO 8573-1:2010 [7:-:-]		
Рабочее давление, МПа	0,2 ... 0,8		
Рабочая температура, °C	-5 ... +60		
Тип направляющей	Без направляющей		
Рабочий ход, мм	10 ... 1 500		
Пневматическое присоединение	G1/8		G1/4
Максимальная скорость, м/с	2		
Положение монтажа	Любое		
Тип демпфирования	Регулируемое пневматическое		

Усилие, Н	DGCB-...-25	DGCB-...-32	DGCB-...-40
Теоретическое усилие при 0,6 МПа	295	483	754

Версия 11.2026
Все права защищены

Нагрузочные характеристики

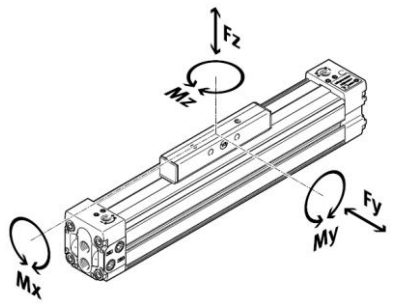

Допустимые Усилия (Н) и Моменты (Н*м)	DGCB-...-25	DGCB-...-32	DGCB-...-40
Fy макс.	-	-	-
Fz макс.	330	480	800
Mx макс.	1,2	1,9	3,8
My макс.	20	40	60
Mz макс.	3	5	8

Внимание! Указанные усилия и моменты приложены к середине ползуна. Эти значения превышать нельзя. Во время движения необходимо учитывать динамические усилия. Особое внимание нужно уделять фазе демпфирования.

Если привод одновременно нагружен несколькими указанными усилиями и моментами, то кроме соблюдения максимальных значений должны выполняться следующие условия:

$$0{,}4 \cdot \frac{F_{z1}}{F_{z2}} + \frac{M_{x1}}{M_{x2}} + \frac{M_{y1}}{M_{y2}} + 0{,}2 \cdot \frac{M_{z1}}{M_{z2}} \leq 1$$

$$\frac{F_{z1}}{F_{z2}} \leq 1 \qquad \frac{M_{z1}}{M_{z2}} \leq 1$$

F1/M1 – динамическое значение
F2/M2 – максимальное значение

Основные размеры

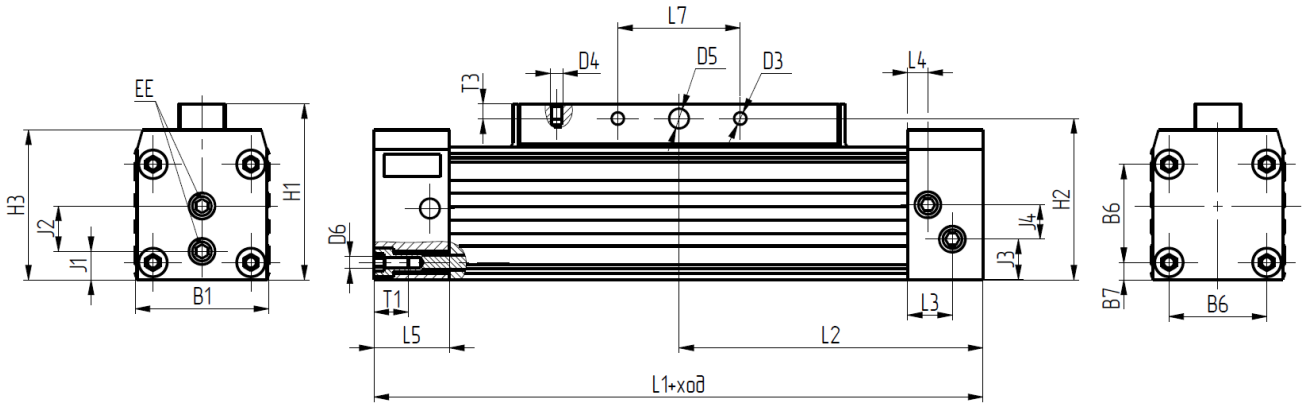

DGCB-K-25

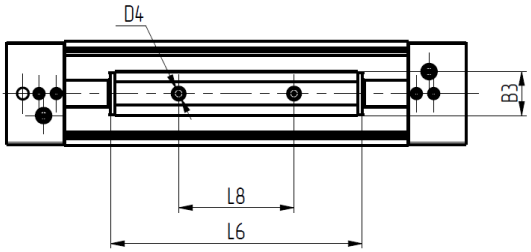

DGCB-K-32...40

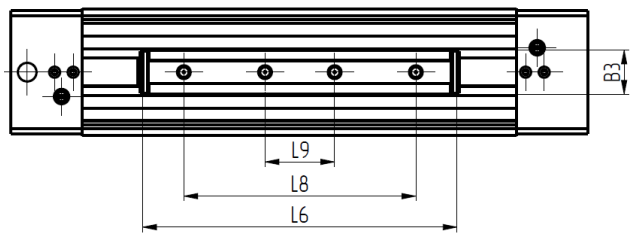

Модель	B1	B3	B6	B7	D3	D4	D5 Ø H7	D6	H1	H2	H3	J1	J2	J3
DGCB-K-25	45,1	19	32,5	6,8	5	M5	8	M4	63	56,9	51	9	17	16,5
DGCB-K-32	54,5	19	40	7	5	M5	8	M5	72	65,8	61	11,5	18,5	16,5
DGCB-K-40	64,4	21	49	7	6,4	M6	10	M5	84,5	76,5	71	14	21,5	19,5

Модель	J4	L1	L2	L3	L4	L5	L6	L7	L8	L9	T1	T3	EE
DGCB-K-25	14	199	99,5	16	6,5	25	109	30	50	-	19	6	G1/8
DGCB-K-32	14	248,6	124,5	18,3	8,3	30,8	135,5	50	100	30	14	6,2	G1/8
DGCB-K-40	22	299,4	149,7	11,5	11,5	31	166	70	130	40	15,2	8,2	G1/4

DGCB-GF

Привод бесштоковый с направляющей скольжения

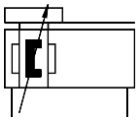





Описание

- Привод имеет компактную конструкцию – длина привода почти равна длине рабочего хода;
- Длина рабочего хода до 1 500 мм;
- Поршень привода имеет механическую связь с кареткой, что обеспечивает жёсткость конструкции и высокую нагрузочную способность привода;
- Высокий ресурс благодаря регулируемому пневматическому демпфированию

Система обозначений

□ - □ - □ - □ - □ - □

Серия
DGCB

Тип направляющей
GF Направляющая скольжения

Диаметр поршня
25 25 мм
32 32 мм
40 40 мм

Рабочий ход (мм)
10 10 мм
... ...
1500 1 500 мм

Опрос положения
A С помощью датчиков

Тип демпфирования
PPV Регулируемое пневматическое

Пример заказа: серия DGCB, диаметр поршня 25 мм, рабочий ход 500 мм, с направляющей скольжения, с опросом положения.
Код заказа: **DGCB-GF-25-500-PPV-A**

Технические характеристики

Основные характеристики	DGCB-GF-25...	DGCB-GF-32...	DGCB-GF-40...
Тип	Двустороннего действия		
Рабочая среда	Сжатый воздух по ISO 8573-1:2010 [7:-:-]		
Рабочее давление, МПа	0,2 ... 0,8		
Рабочая температура, °C	-5 ... +60		
Тип направляющей	Направляющая скольжения		
Рабочий ход, мм	10 ... 1 500		
Пневматическое присоединение	G1/8		G1/4
Максимальная скорость, м/с	3		
Положение монтажа	Любое		
Тип демпфирования	Регулируемое пневматическое		

Усилие, Н	DGCB-GF-25...	DGCB-GF-32...	DGCB-GF-40...
Теоретическое усилие при 0,6 МПа	295	483	754

Версия 11.2026
Все права защищены

Нагрузочные характеристики

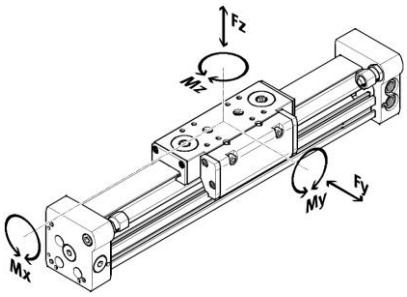

Допустимые Усилия (Н) и Моменты (Н*м)	DGCB-...-25	DGCB-...-32	DGCB-...-40
Fy макс.	576	810	1 242
Fz макс.	1 170	1 620	1 800
Mx макс.	7,6	13,5	25,2
My макс.	36	63	99
Mz макс.	18	29,7	48,6

Внимание! Указанные усилия и моменты приложены к середине каретки. Эти значения превышать нельзя. Во время движения необходимо учитывать динамические усилия. Особое внимание нужно уделять фазе демпфирования.

Если привод одновременно нагружен несколькими указанными усилиями и моментами, то кроме соблюдения максимальных значений должны выполняться следующие условия:

$$\frac{Fy}{Fy_{max.}} + \frac{Fz}{Fz_{max.}} + \frac{Mx}{Mx_{max.}} + \frac{My}{My_{max.}} + \frac{Mz}{Mz_{max.}} \leq 1$$

Основные размеры

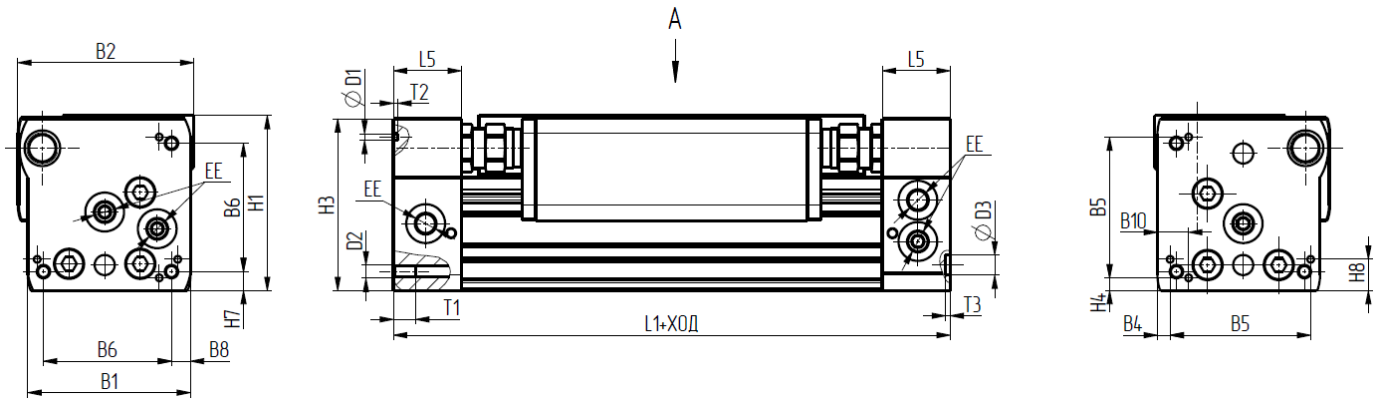

Модель	B1	B2	B4	B5	B6	B8	B10	D1	D2	D3	EE
DGCB-GF-25	59,8	66	12,7	30	42	6,7	3,5	3	M5	9	G1/8
DGCB-GF-32	73	79	5,7	63,1	57,5	8,5	14	3	M6	9	G1/8
DGCB-GF-40	91	98,5	17,2	55	65	12,2	8	4	M6	9	G1/4

Модель	H1	H3	H4	H7	H8	L1	L5	T1	T2	T3
DGCB-GF-25	68	67	13,7	7,7	3,5	200	24,5	17,5	2	2.1
DGCB-GF-32	78,5	77	5,7	8,5	14	250	30,5	10	2	2.1
DGCB-GF-40	99,5	97,5	17,2	12,2	8	300	33,5	15	3	2.1

Все права защищены

Основные размеры - Каретка

DGCB-GF-25

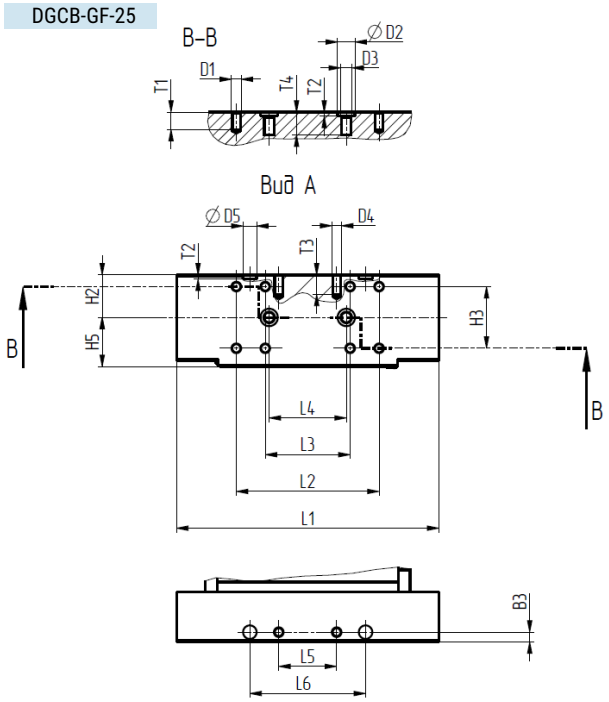

DGCB-GF-32

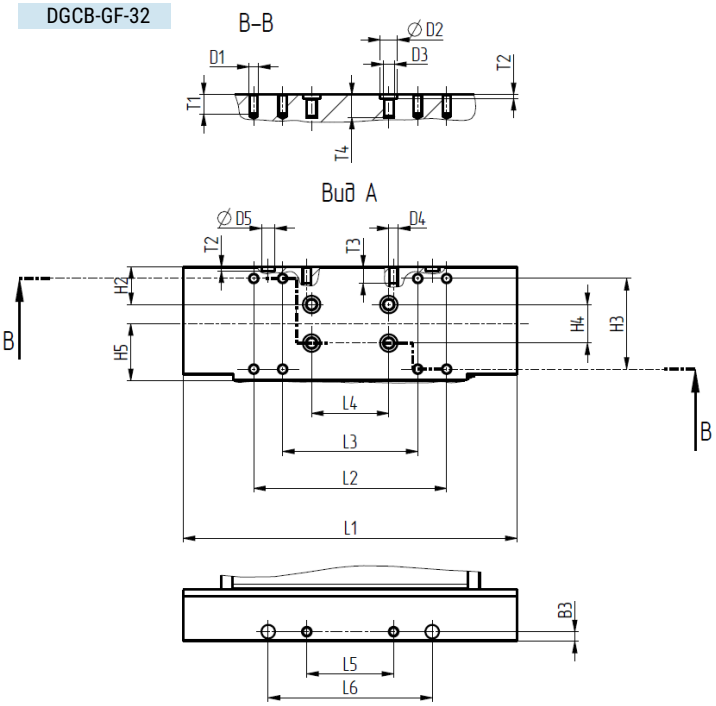

DGCB-GF-40

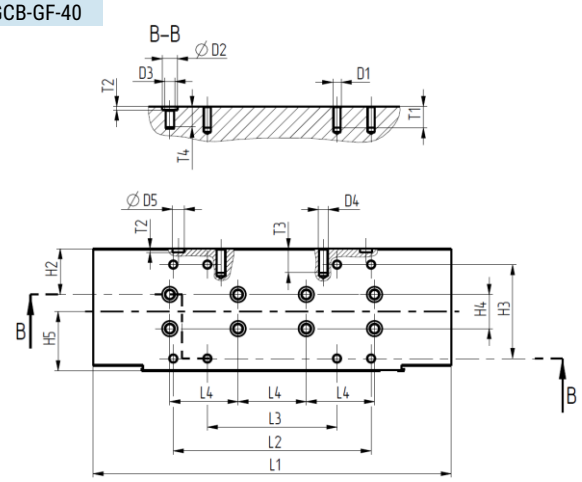

Модель	B3	D1	D2	D3	D4	D5	H2	H3	H4	H5
DGCB-GF-25	5	M5	9	M6	M5	7	22	32	-	25,5
DGCB-GF-32	5	M5	9	M6	M5	7	19,5	47	20	29,5
DGCB-GF-40	7	M5	9	M6	M6	7	26,8	55	20	34,7

Модель	L1	L2	L3	L4	L5	L6	T	T2	T3	T4
DGCB-GF-25	136	74	44	40	30	60	8,5	2,1	10	11,8
DGCB-GF-32	173	100	70	40	45	85	10	2,1	8,5	11,8
DGCB-GF-40	210	116	76	40	60	110	10	2,1	14	12,1

SMARTA
www.smarta.ru
8 (800) 550 3487
Версия 11.2026
Все права защищены

DGCB-KF

Привод бесштоковый с направляющей качения

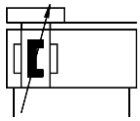

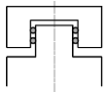

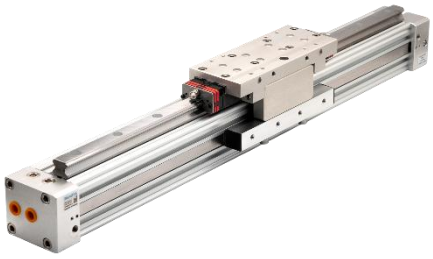

Описание

- Надёжная направляющая качения позволяет работать с высокими нагрузками;
- Пневмопривод имеет компактную конструкцию – длина привода почти равна длине рабочего хода;
- Длина рабочего хода до 1 500 мм;
- Поршень привода имеет механическую связь с кареткой, что обеспечивает жёсткость конструкции и высокую нагрузочную способность привода;
- Высокий ресурс благодаря регулируемому пневматическому демпфированию

Система обозначений

□ - □ - □ - □ - □ - □

Серия
DGCB

Тип направляющей
KF Направляющая качения

Диаметр поршня
25 25 мм
32 32 мм
40 40 мм

Рабочий ход (мм)
10 10 мм
...
1500 1 500 мм

Тип демпфирования
PPV Регулируемое пневматическое

Опрос положения
A С помощью датчиков

Пример заказа: серия DGCB, диаметр поршня 32 мм, рабочий ход 500 мм, с направляющей качения, с опросом положения.
Код заказа: **DGCB-KF-32-500-PPV-A**

Технические характеристики

Основные характеристики	DGCB-KF-25...	DGCB-KF-32...	DGCB-KF-40...
Тип	Двустороннего действия		
Рабочая среда	Сжатый воздух по ISO 8573-1:2010 [7:-:-]		
Рабочее давление, МПа	0,2 ... 0,8		
Рабочая температура, °C	-5 ... +60		
Тип направляющей	Направляющая качения		
Рабочий ход, мм	10 ... 1 500		
Пневматическое присоединение	G1/8		G1/4
Максимальная скорость, м/с	3		
Положение монтажа	Любое		
Тип демпфирования	Регулируемое пневматическое		

Усилие, Н	DGCB-KF-25...	DGCB-KF-32...	DGCB-KF-40...
Теоретическое усилие при 0,6 МПа	295	483	754

Все права защищены

Нагрузочные характеристики

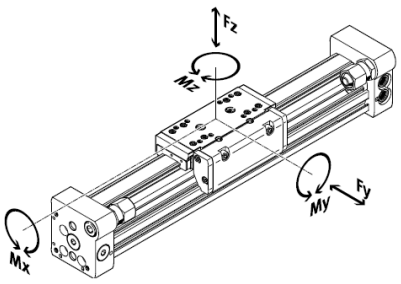

Допустимые Усилия (Н) и Моменты (Н*м)	DGCB-KF-25...	DGCB-KF-32...	DGCB-KF-40...
Fy макс.	3 050	3 310	6 890
Fz макс.	3 050	3 310	6 890
Mx макс.	36	54	144
My макс.	97	150	380
Mz макс.	97	150	380

Внимание! Указанные усилия и моменты приложены к середине каретки. Эти значения превышать нельзя. Во время движения необходимо учитывать динамические усилия. Особое внимание нужно уделять фазе демпфирования.

Если привод одновременно нагружен несколькими указанными усилиями и моментами, то кроме соблюдения максимальных значений должны выполняться следующие условия:

$$\frac{Fy}{Fy_{max.}} + \frac{Fz}{Fz_{max.}} + \frac{Mx}{Mx_{max.}} + \frac{My}{My_{max.}} + \frac{Mz}{Mz_{max.}} \leq 1$$

Основные размеры

DGCB-KF-25

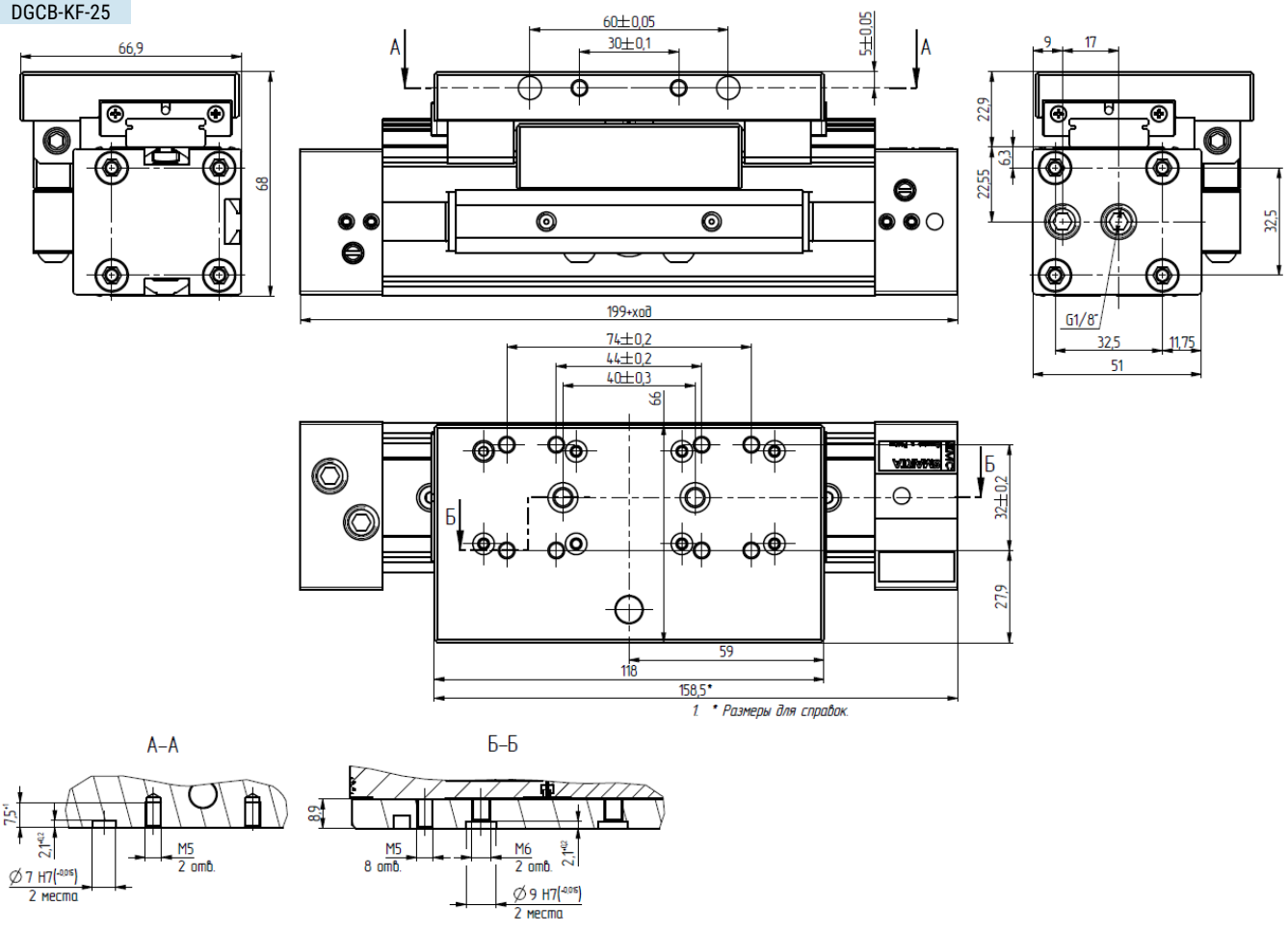

Версия 11.2026
Все права защищены

Основные размеры - Каретка

DGCB-KF-32

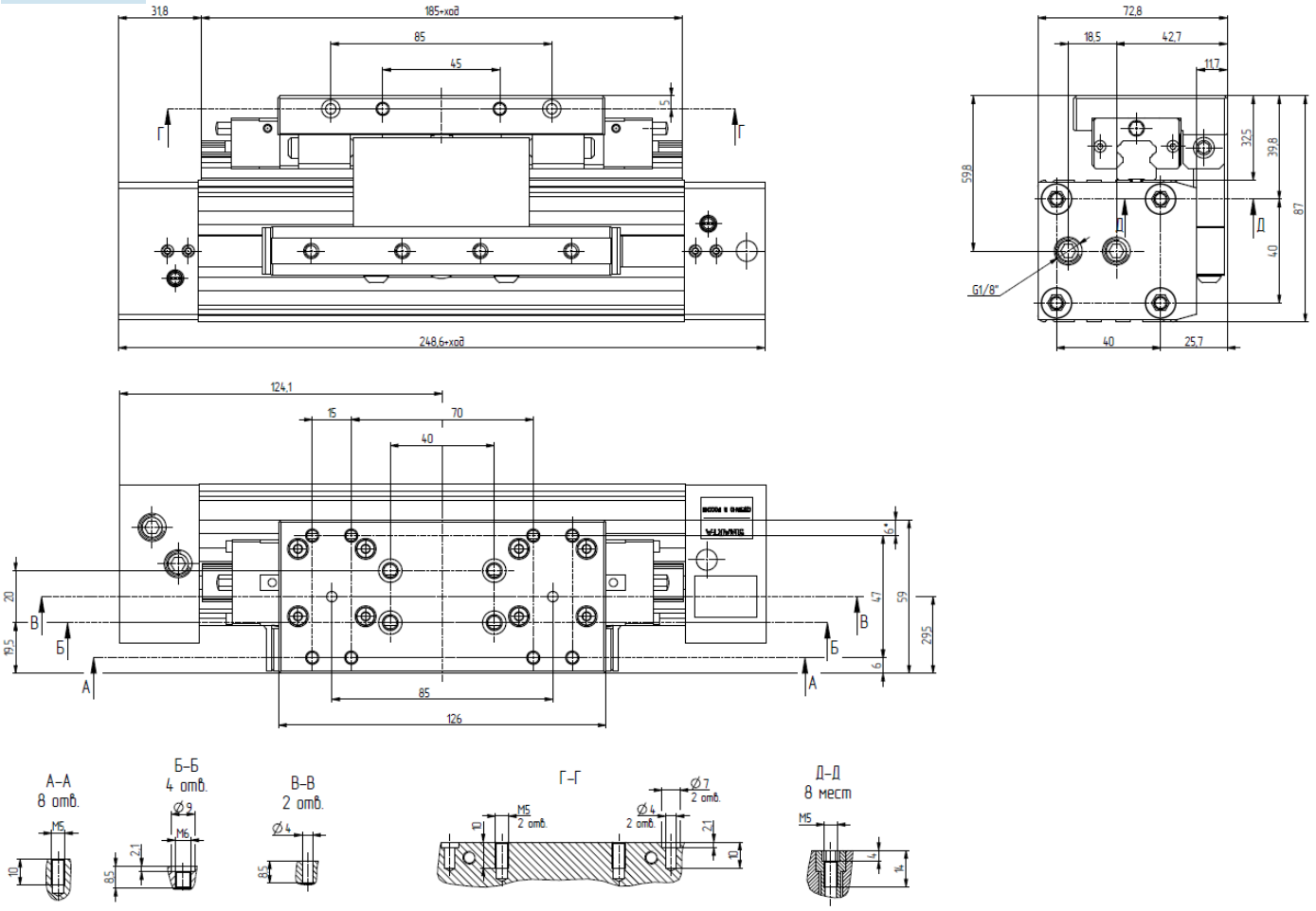

DGCB-KF-40

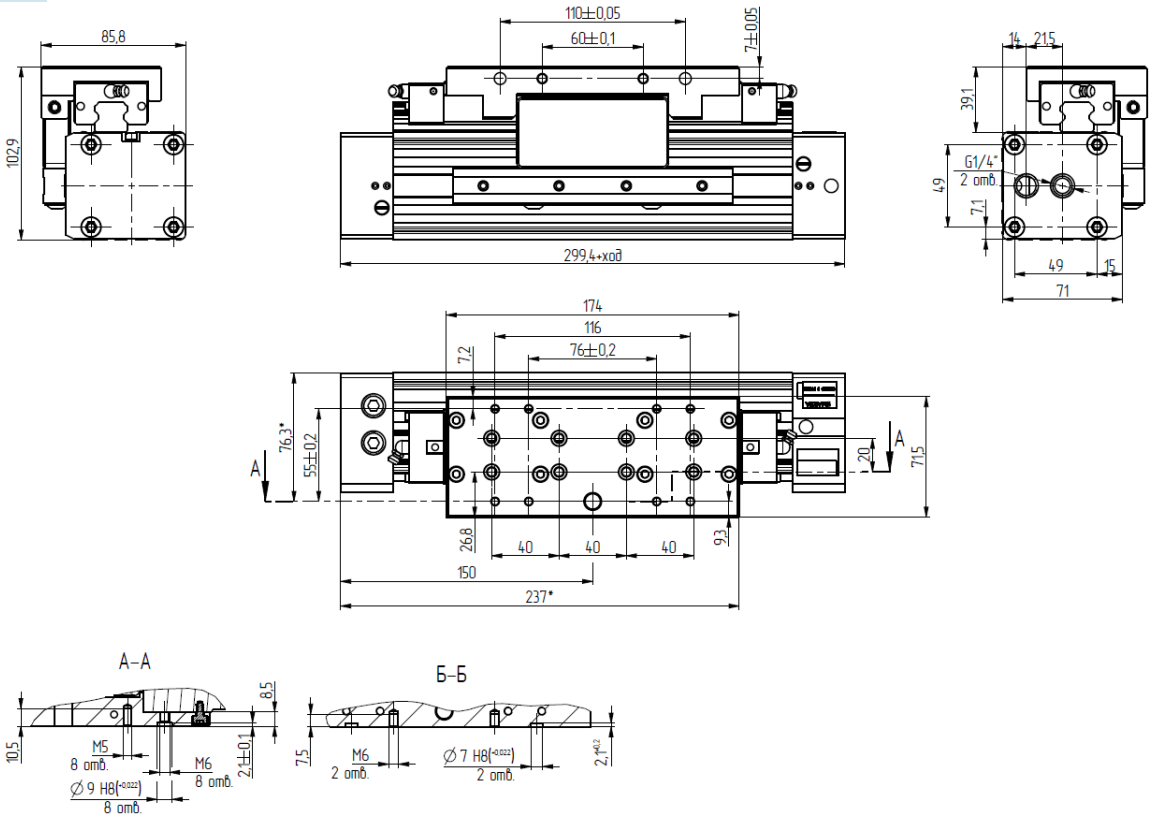

Данные для заказа

Диаметр поршня	Тип направляющей	Рабочий ход	Демпфирование	Номер для заказа	Код заказа
25	Без направляющей	10 … 2 600 мм	Регулируемое пневматическое	30049269	DGCB-K-25-…-PPV-A
32				30049270	DGCB-K-32-…-PPV-A
40				30049271	DGCB-K-40-…-PPV-A
25	Направляющая скольжения	10 … 1 500 мм	Регулируемое пневматическое	30042773	DGCB-GF-25-…-PPV-A
32				30042774	DGCB-GF-32-…-PPV-A
40				30046014	DGCB-GF-40-…-PPV-A
25	Направляющая качения	10 … 1 500 мм	Регулируемое пневматическое	30053137	DGCB-KF-25-…-PPV-A
32				30047796	DGCB-KF-32-…-PPV-A
40				30047734	DGCB-KF-40-…-PPV-A

Данные для заказа - Принадлежности

Монтажный комплект

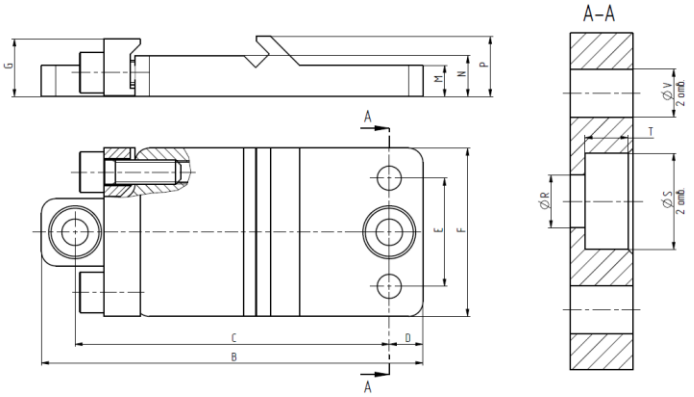

Для привода	Диаметр поршня	Номер для заказа	Код заказа	B	C ±0,2	D ±0,2	E ±0,05	F	G	M	N	P	R	S	T	V H7
DGCB-GF	25	30050777	UH-MUC-25-CV	79,5	65,5	7	22,5	35	12	6,5	8,5	12,5	5,5	10	5	5
	32	30050778	UH-MUC-32-CV	94	80	7	30	45	12,5	6,5	9	13	5,5	10	5	5
	40	30050779	UH-MUC-40-CV	110,5	96	7	44	59	16,5	6,5	12	16	6,5	11	6	6

Дроссели с обратным клапаном

	Материал корпуса	Пневматическое присоединение 1	Пневматическое при соединение 2	Номер для заказа	Код заказа
	Технополимер	G1/8	4	30011617	ZSC04-01G
			6	30011584	ZSC06-01G
			8	30011594	ZSC08-01G
			10	30011602	ZSC10-01G
		G1/4	6	30011586	ZSC06-02G
			8	30011596	ZSC08-02G
			10	30011604	ZSC10-02G
			12	30011610	ZSC12-02G
		G3/8	8	30011598	ZSC08-03G
			10	30011606	ZSC10-03G
			12	30011612	ZSC12-03G
		G1/2	8	30011600	ZSC08-04G
			10	30011608	ZSC10-04G
			12	30011614	ZSC12-04G

	Материал корпуса	Пневматическое присоединение 1	Пневматическое при соединение 2	Номер для заказа	Код заказа
	Никелированная латунь	G1/8	4	30006862	EMSC04-01G-A
			6	30006864	EMSC06-01G-A
			8	30006868	EMSC08-01G-A
		G1/4	6	30006865	EMSC06-02G-A
			8	30006869	EMSC08-02G-A
			10	30006872	EMSC10-02G-A
		G3/8	8	30006870	EMSC08-03G-A
			10	30006873	EMSC10-03G-A
			12	30023858	EMSC12-03G-A
		G1/2	10	30006874	EMSC10-04G-A
			12	30024167	EMSC12-04G-A
			16	30031131	EMSC16-04G-A

Версия 11.2026
Все права защищены

Данные для заказа - Принадлежности

Датчики положения

		Монтаж	Тип датчика	Подключение	Выход	Электрическое подключение	Номер для заказа	Код заказа
	Нормально разомкнутый	Вставляется сбоку	Магниторезистивный	3-хпроводный	PNP	Кабель 2 м	30002084	HX-31P-2M
						Кабель 5 м	30012018	HX-31P-5M
						Разъём M8	30026409	HX-31P-QD8
						Разъём M12	30029176	HX-31P-QD12
					NPN	Кабель 2м	30008817	HX-31N-2M
						Кабель 5м	30016047	HX-31N-5M
						Разъём M8	30033194	HX-31N-QD8
						Разъём M12	30033195	HX-31N-QD12
				2-хпроводный	-	Кабель 2м	30008818	HX-31D-2M
						Кабель 5м	30001053	HX-31D-5M
						Разъём M8	30033196	HX-31D-QD8
						Разъём M12	30033197	HX-31D-QD12
			Герконовый	2-хпроводный	-	Кабель 2м	30008816	HX-31R-2M
						Кабель 5м	30011969	HX-31R-5M
						Разъём M8	30033198	HX-31R-QD8
						Разъём M12	30033199	HX-31R-QD12
		Вставляется сверху	Магниторезистивный	3-хпроводный	PNP	Кабель 2м	30025590	HX-65P-2M
						Кабель 5м	30029733	HX-65P-5M
						Разъём M8	30025841	HX-65P-QD8
						Разъём M12	30033200	HX-65P-QD12
					NPN	Кабель 2м	30026367	HX-65N-2M
						Кабель 5м	30029734	HX-65N-5M
						Разъём M8	30033277	HX-65N-QD8
						Разъём M12	30033278	HX-65N-QD12
				2-хпроводный	-	Кабель 2м	30033201	HX-65D-2M
						Кабель 5м	30028529	HX-65D-5M
						Разъём M8	30033202	HX-65D-QD8
						Разъём M12	30033203	HX-65D-QD12
			Герконовый	2-хпроводный	-	Кабель 2м	30002066	HX-65R-2M
						Кабель 5м	30028529	HX-65R-5M
						Разъём M8	30014133	HX-65R-QD8
						Разъём M12	30014132	HX-65R-QD12

Все права защищены

DRVSB

Неполноповоротный привод



Описание

- Компактный лопастный неполноповоротный привод двустороннего действия;
- Меньший вес по сравнению с другими неполноповоротными приводами благодаря простоте конструкции;
- Доступны различные опции угла поворота 90, 180 и 270 градусов, позволяющие подобрать привод под конкретные применения;
- Упругое механическое демпфирование в конечных положениях

Система обозначений

□ - □ - □ - □

Серия

DRVSB	

Типоразмер

6	6 мм
8	8 мм
12	12 мм
16	16 мм
25	25 мм
32	32 мм
40	40 мм

Угол поворота

90	90°
180	180°
270	270°

Демпфирование

P	Упругое механическое демпфирование

Пример заказа: серия DRVSB, типоразмер 25 мм, угол поворота 180°, упругое механическое демпфирование.
Код заказа: **DRVSB-25-180-P**

Характеристики

Типоразмер, мм		6	8	12	16	25	32	40
Тип		Двустороннего действия						
Конструкция		Лопастной привод						
Рабочая среда		Сжатый воздух по ISO 8573-1:2010 [7:4:4] (степень фильтрации 40 мкм)						
Угол поворота		90, 180 °		90, 180, 270°				
Рабочее давление, МПа		0,35 … 0,8		0,25 … 0,8		0,2 … 0,8		
Рабочая температура, °C		0 … +60						
Тип демпфирования		Упругое механическое демпфирование в конечных положениях						
Угол демпфирования		0,5°						
Повторяемость		1°						
Положение монтажа		Любое						
Присоединительная резьба		M3		M5			G1/8	
Вес не более, г	Угол поворота 90°	38	68	154	272	502	928	1530
	Угол поворота 180°	38	68	152	270	494	912	1500
	Угол поворота 270°	-	-	150	268	486	896	1470

Все права защищены

Усилия и моменты

Типоразмер		6	8	12	16	25	32	40
Теоретический момент, Нм	при 0,6 МПа	0,15	0,35	1	2	5	10	20
	на каждый МПа	0,025	0,058	0,166	0,33	0,83	1,66	3,33
Допустимый радиус упора r, мм		10	10	15	17	21	28	40
Допустимое усилие на упор F, Н		15	30	90	160	320	480	650
Макс. допустимое динамическое осевое усилие Fx, Н		10	10	20	25	40	75	120
Макс. допустимое динамическое радиальное усилие Fx, Н		15	20	25	30	60	200	350
Макс. допустимый массовый момент инерции, кгм^{2}x10^{-4}		6,5	13	50	100	120	200	350

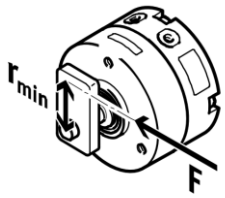

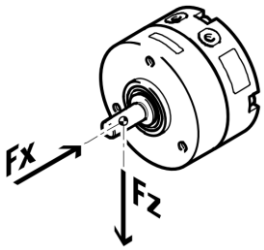

Конструкция

DRVSB-6…8

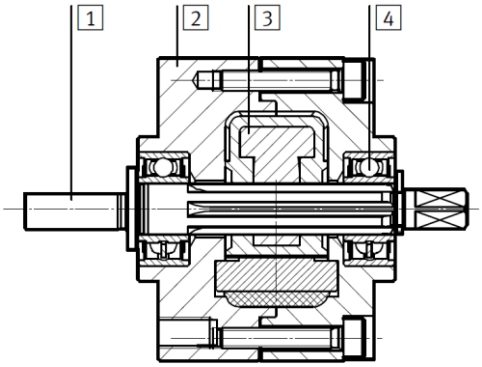

Поз.	Деталь	Материал	
		DRVSB-6…8	DRVSB-12…40
1	Выходной вал	Легированная сталь	Никелированная сталь
2	Корпус	Алюминий анодированный	Алюминий крашеный
3	Лопасть	Технополимер	
4	Подшипники	Сталь	
5	Уплотнение вала	PU	PU NBR (для типоразмера 40)
-	Винты	Сталь оцинкованная	
-	Уплотнения	NBR	

DRVSB-12…40

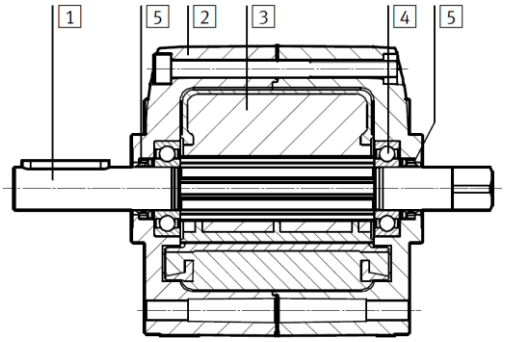

Все права защищены

Макс. допустимый момент инерции J как функция времени поворота t

DRVSB-6

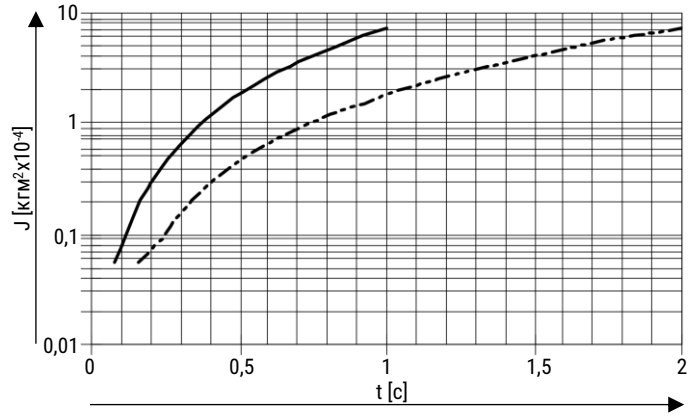

DRVSB-8

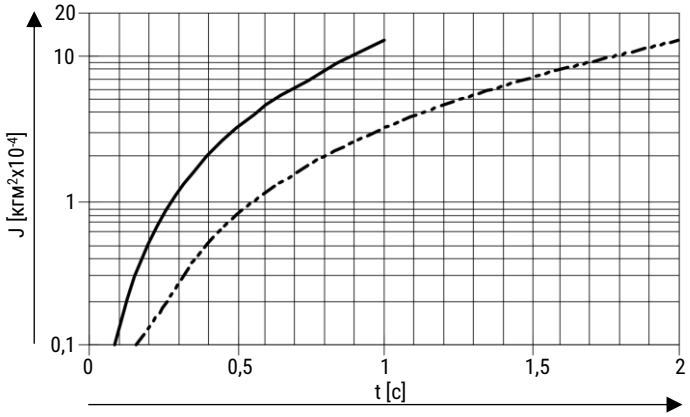

DRVSB-12

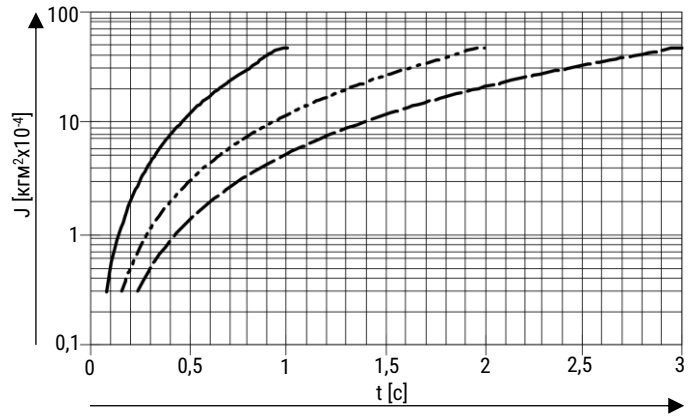

DRVSB-16

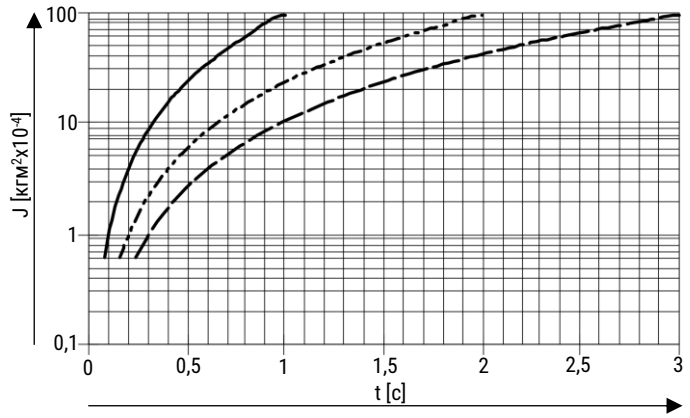

DRVSB-25

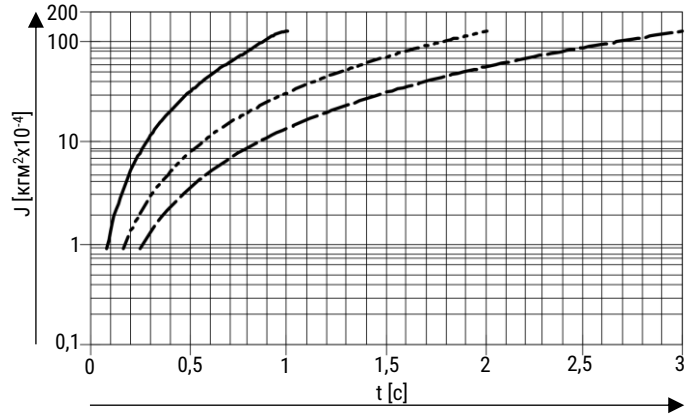

DRVSB-32

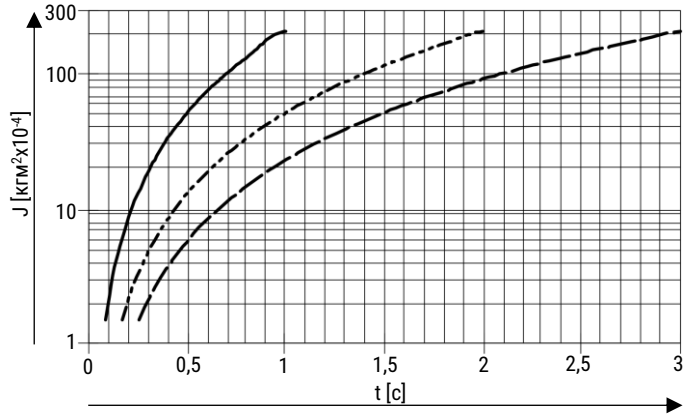

DRVSB-40

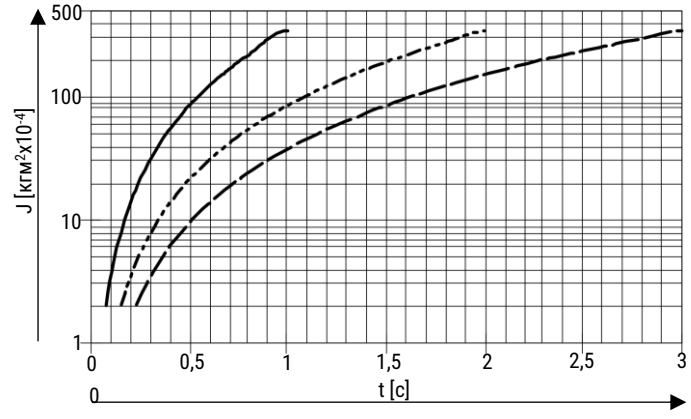

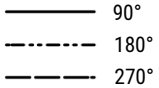

SMARTA
www.smarta.ru
8 (800) 550 3487
Версия 11.2026
Все права защищены

Основные размеры

DRVSB-6…8

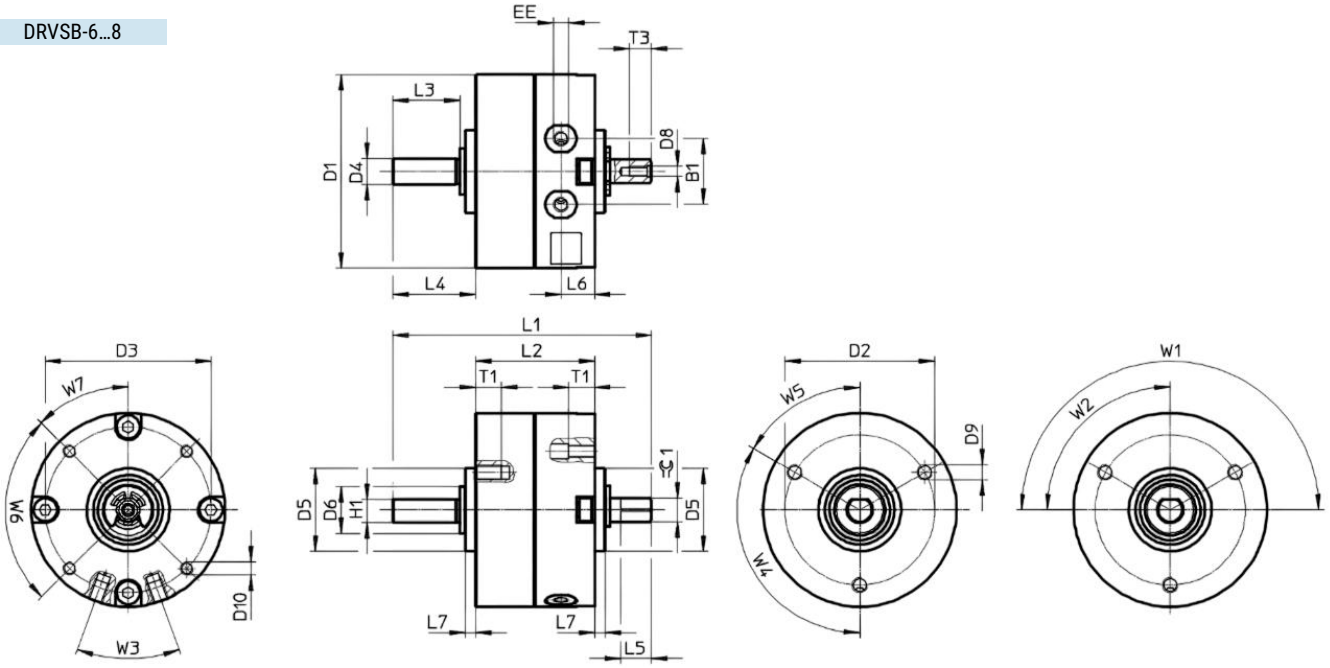

Типоразмер	B1	øD1 ±0,2	øD2 ±0,1	øD3 ±0,1	øD4 g7	øD5 f7	øD6	D8	D9	D10	EE	H1 -0,2	L1	L2	L3
6	10	29,4	24	25	4	14	8	M2	M3	M2	M3	3,5	43	21	10
8	12,8	37,4	29	32	5	16	9	M2	M3	M2,5	M3	4,5	50	23	13

Типоразмер	L4	L5 -0,2	L6	L7	L7	T1 +0,5	T3 +0,5	W1 +5°	W2 +5°	W3	W4	W5	W6	W7	⌯ 1
6	13	5	6	2	2	5	3,5	180°	90°	40°	120°	60°	90°	45°	3
8	16	6	6,5	2	2	5	4,3								3,5

DRVSB-12…16

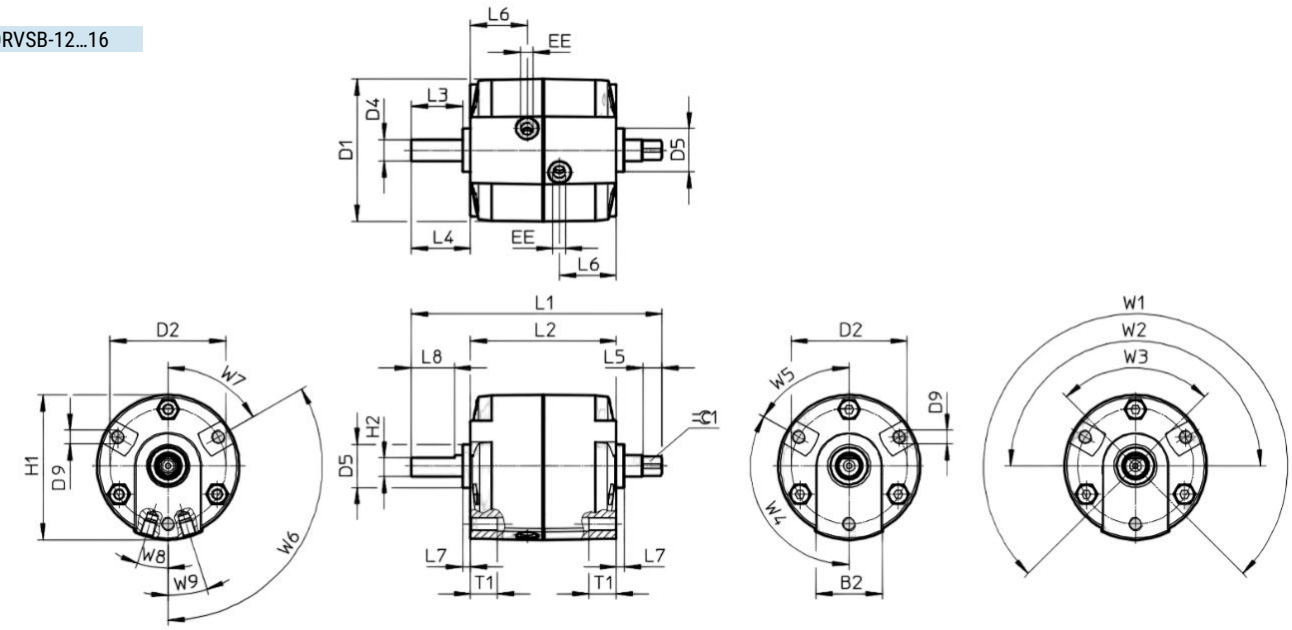

Типоразмер	B2	øD1	øD2 ±0,2	øD4 g7	øD5 -0,1	D9	EE	H1	H2 ±0,1	L1	L2 ±0,6/-0,2	L3	L4	L5
12	24	45,5	36	6	14	M3	M5	46,3	5	$73_{\pm0,2/-0,1}$	40,5	17	$20_{+0,4/-0,6}$	$9_{\pm0,1}$
16	24,5	52,7	43	8	16	M3	M5	53,7	7	$93_{\pm0,2/-0,2}$	54	19	$22_{+0,4/-0,6}$	$7,2^{+0,1}$

Типоразмер	L6	L7 +0,1/-0,1	L8 +0,4	T1	W1 +7°	W2 +7°	W3 +7°	W4	W5	W6	W7	W8	W9	⌯ 1
12	14,8	3	14	8	270°	180°	90°	120°	60°	120°	60°	19,5°	19,5°	$4,5_{h11}$
16	21	3	16	10								17,5°	17,5°	$6_{-0,1}$

Все права защищены

Основные размеры – стандартный пневмоцилиндр

DRVSB-25

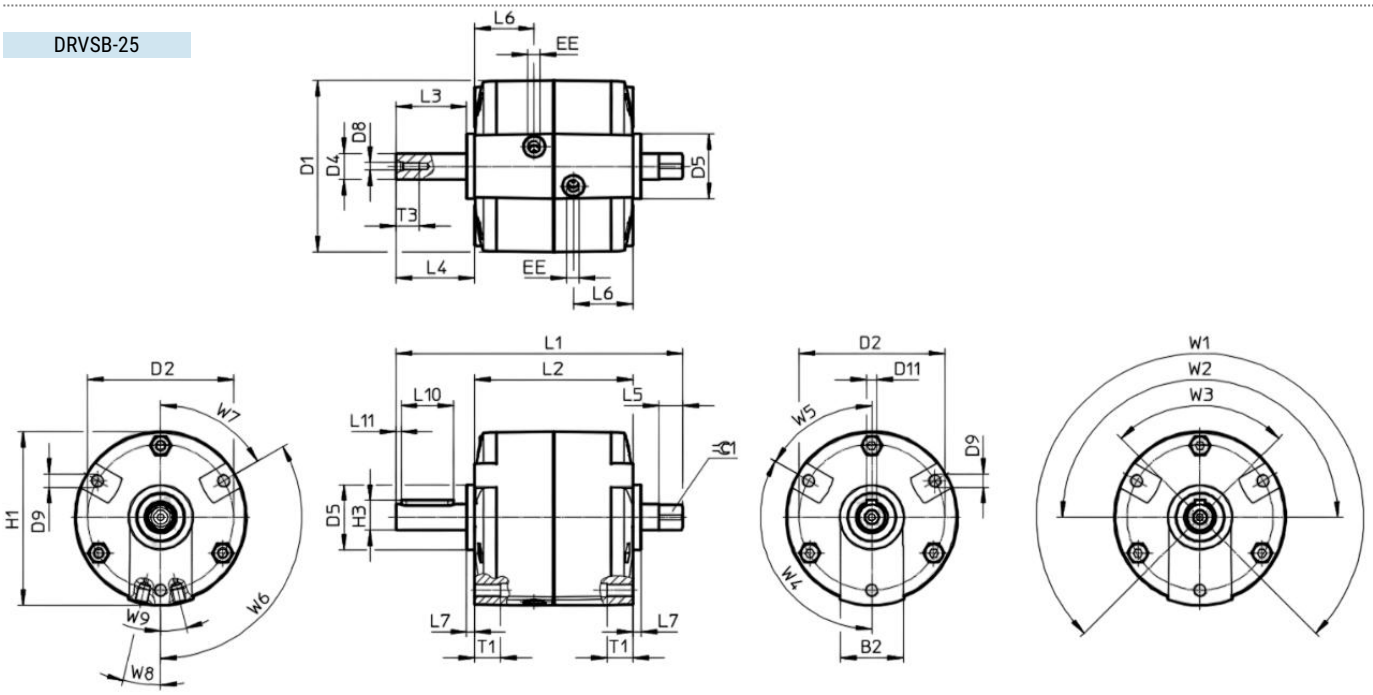

Типоразмер	B2	øD1	øD2 ±0,2	øD4 g7	øD5 -0,1	D8	D9	D11 N9	EE	H1	H3 -0,2	L1 +0,2/-0,3	L2 +0,3/-0,2	L3	L5	L6	L4 +0,3/-0,4
25	24	65,7	56	10	25	M3	M5	4	M5	66,7	11,5	110,2	61	27,1	9,2	23	30,1

Типоразмер	L7 +0,1/-0,1	L10 +0,1	L11	T1	T3 +3	W1 +7°	W2 +7°	W3 +7°	W4	W5	W6	W7	W8	W9	1 -0,1	Призматическая шпонка по DIN 68851
25	3	20	2	10	9	270°	180°	90°	120°	60°	120°	60°	13°	13°	3	A4x4x20

DRVSB-32…40

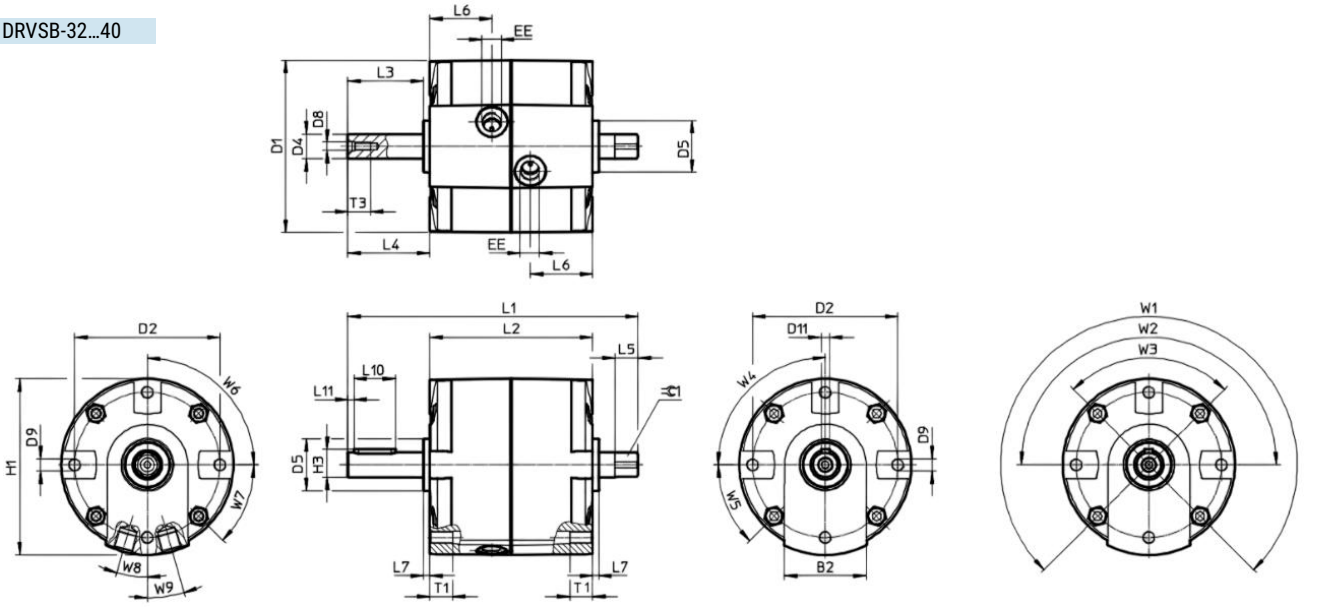

Типоразмер	B2	øD1	øD2 ±0,2	øD4 g7	øD5 -0,1	D8	D9	D11 N9	EE	H1	H3 -0,2	L1 +0,2/-0,3	L2	L3	L4 +0,3/-0,6	L5	L6
32	39	83	70	12	25	M4	M6	4	G1/8	85	13,5	140	$78,5_{+0,5/-0,1}$	36,5	39,5	11,2	30
40	40	100,1	87	17	30	M5	M8	5	G1/8	102,6	17019	170	$93^{+0,4}$	50,5	53,5	$16^{+0,3}$	37

Типоразмер	L7	L10	L11	T1	T3 +3	W1 +7°	W2 +7°	W3 +7°	W4	W5	W6	W7	W8	W9	1 h11	Призматическая шпонка по DIN 68851
32	$3_{+0,1/-0,2}$	$20^{+0,1}$	3	11	11	270°	180°	90°	90°	45°	90°	45°	16°	16°	10	A4x4x20
40	$3^{+0,2}$	$36,1^{+0,3}$	5	13^{+3}	13								14,5°	14,5°	13	A5x5x36

SMARTA
www.smarta.ru
8 (800) 550 3487
Версия 11.2026
Все права защищены

Данные для заказа – Стандартный ход

Типоразмер	Угол поворота	Номер для заказа	Код заказа
6	90°		DRVSB-6-90-P
	180°	30053162	DRVSB-6-180-P
8	90°		DRVSB-8-90-P
	180°		DRVSB-8-180-P
12	90°	30053159	DRVSB-12-90-P
	180°	30053157	DRVSB-12-180-P
	270°		DRVSB-12-270-P
16	90°	30053152	DRVSB-16-90-P
	180°	30053155	DRVSB-16-180-P
	270°		DRVSB-16-270-P
25	90°	30053154	DRVSB-25-90-P
	180°	30053153	DRVSB-25-180-P
	270°	30053163	DRVSB-25-270-P
32	90°	30053160	DRVSB-32-90-P
	180°	30053161	DRVSB-32-180-P
	270°		DRVSB-32-270-P
40	90°	30053151	DRVSB-40-90-P
	180°	30053156	DRVSB-40-180-P
	270°	30053158	DRVSB-40-270-P

Все права защищены

EMQ

Неполноповоротный привод

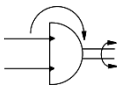



Описание

- Конструкция типа «рейка-шестерня» обеспечивает высокий момент привода;
- Высокая нагрузочная способность благодаря встроенному подшипнику;
- Использование упругих демпферов или гидравлических амортизаторов позволяет эффективно гасить энергию в крайних положениях;
- Угол поворота можно регулировать

Характеристики

Типоразмер		7	10	20	30	50
Тип		Двустороннего действия, рейка-шестерня				
Рабочая среда		Сжатый воздух (степень фильтрации 40 мкм)				
Рабочее давление, МПа	с демпферами	0,1…0,7	0,1…1,0			
	с амортизаторами	-	0,1…0,6			
Испытательное давление, МПа		1,5				
Рабочая температура, °C		-20…+70 (без замерзания)				
Регулировка угла поворота		0…190°				
Повторяемость	с демпферами	0,2°				
	с амортизаторами	-	0,05°			
Теоретический момент (при 0,5 МПа), Нм		0,63	1,1	2,2	2,8	5,0
Тип демпфирования	с демпферами	Упругие демпферы (стандартно)				
	с амортизаторами	-	Амортизаторы (опция)			
Пневматическое присоединение	спереди	M5			G1/8	
	сбоку				M5	
Минимальный угол поворота, при котором не происходит уменьшение поглощения энергии **		-	61°	52°	46°	66°
Вес	с демпферами	270	530	1020	1310	2130
	с амортизаторами	-	540	1020	1310	2140

** **Примечание**: Несоблюдение указаний может привести к снижению способности поглощения энергии.

Система обозначений

[ ][ ] - [ ] - [ ]

Серия

EMQ	

Типоразмер

7	7 мм
10	10 мм
20	20 мм
30	30 мм
50	50 мм

Опрос положения

S	С помощью датчиков

Тип демпфирования (1)

A	Упругие демпферы
R	Амортизаторы

(1) Исполнение с амортизаторами недоступно для типоразмера 7.

Пример заказа: Серия EMQ, типоразмер 30, упругие демпферы.
Код заказа: **EMQ30-S-A**

Версия 11.2026
Все права защищены

Конструкция

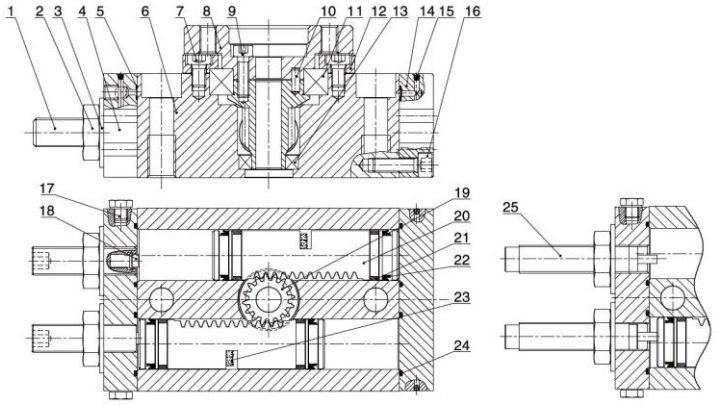

Поз.	Деталь	Материал
1	Регулировочный винт	Углеродистая сталь
2	Шестигранная гайка	Углеродистая сталь
3	Уплотнительная шайба	Армированная резина
4	Передняя крышка	Алюминиевый сплав
5	Уплотнительное кольцо	NBR
6	Корпус	Алюминиевый сплав
7	Винт с шестигранной головкой	Углеродистая сталь
8	Монтажный фланец	Алюминиевый сплав
9	Винт с шестигранной головкой	Углеродистая сталь
10	Установочный штифт	Нержавеющая сталь
11	Радиальный подшипник	
12	Пластина	Алюминиевый сплав
13	Радиальный подшипник	
14	Задняя крышка	Алюминиевый сплав
15	Стальной шар	Нержавеющая сталь
16	Винт с шестигранной головкой	Углеродистая сталь
17	Заглушка	Углеродистая сталь
18	Демпфирующее уплотнение	NBR
19	Шестерня	Легированная сталь
20	Рейка	Легированная сталь
21	Направляющее кольцо	PTFE
22	Уплотнение поршня	NBR
23	Магнит	
24	Уплотнительное кольцо	NBR
25	Амортизатор	

Допустимая кинетическая энергия и время поворота

Типоразмер	Допустимая кинетическая энергия (Дж)		Диапазон регулировки времени поворота для стабильной работы (с/90°)	
	С упругими демпферами	С амортизаторами	С упругими демпферами	С амортизатором
EMQ7	0,006	-	0,2…1,0	-
EMQ10	0,01	0,04	0,2…1,0	0,2…0,7
EMQ20	0,025	0,12	0,2…1,0	0,2…0,7
EMQ30	0,05	0,12	0,2…1,0	0,2…0,7
EMQ50	0,08	0,30	0,2…1,0	0,2…0,7

Примечание:

1. Если кинетическая энергия превышает допустимое значение, то это может вызвать повреждение внутренних частей привода и привести к выходу из строя. Обратите особое внимание на уровень кинетической энергии при проектировании и во время эксплуатации, чтобы избежать превышения предельных значений.
2. При увеличении времени поворота, указанного в таблице, для привода с амортизаторами, поглощение энергии амортизаторами значительно снижается.

Эффективный момент привода (Нм)

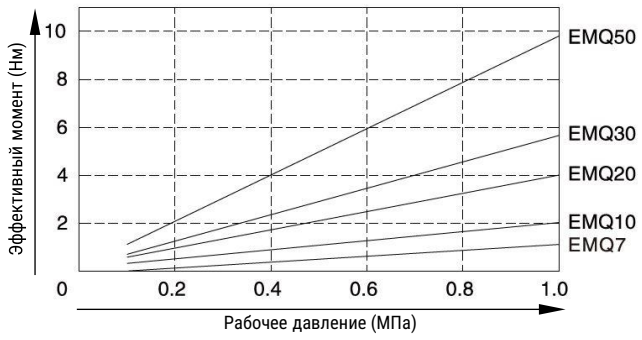

Все права защищены

Обзор периферии

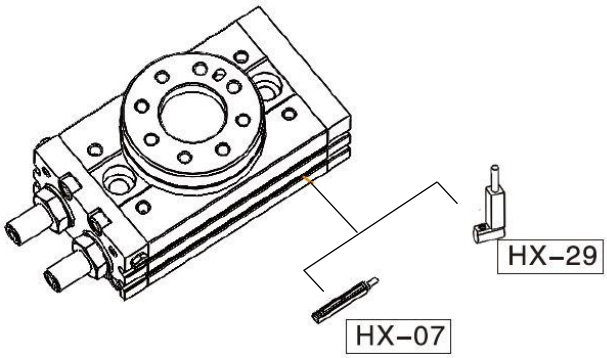

Монтаж и эксплуатация

1. Направление вращения и угол поворота.
1.1. При подаче давления в канал A, вал вращается по часовой стрелке. При подаче давления в порт B – против.
1.2. Для получения желаемого угла поворота, его необходимо настраивать в пределах указанного на диаграмме диапазона с помощью упоров.
1.3. У неполноповоротного привода с амортизатором также есть возможность регулировки угла поворота.

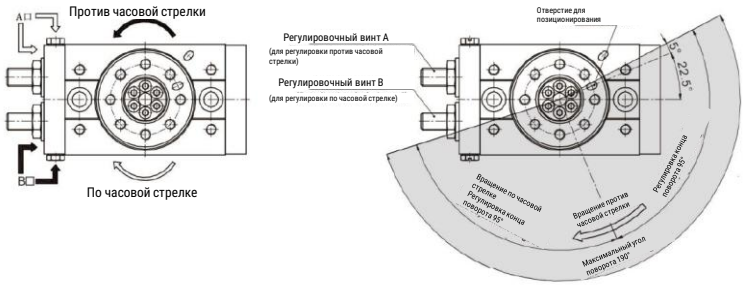

Примечание:
- На данном рисунке показан диапазон вращения от отверстия для позиционирования.
- На рисунке изображен пример регулировки путем равномерного затягивания регулировочных винтов A и B – установлен угол поворота 180° относительно отверстия для позиционирования, вращение против часовой стрелки.
- Регулировочные винты амортизаторов по умолчанию установлены на максимально возможный диапазон. При первом использовании необходимо отрегулировать их по своим требованиям.

2. Примеры диапазонов угла поворота
2.1. Поворот можно настроить с помощью регулировочных винтов A и B.
2.2. Неполноповоротный привод с амортизатором можно настроить на разные углы поворота.

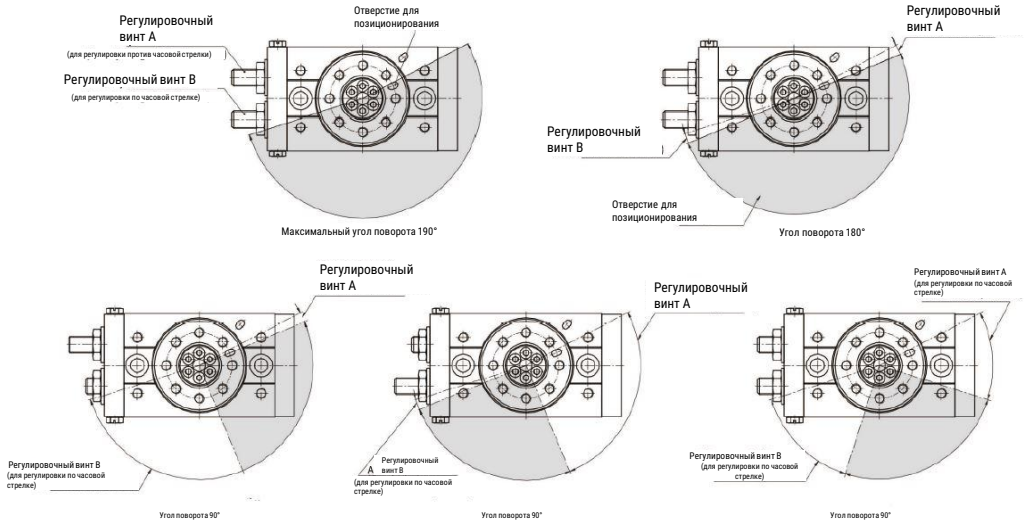

Версия 11.2026
Все права защищены

Монтаж и эксплуатация

3. На стройка угла поворота на каждый оборот (регулировочный винт или амортизатор):

Типоразмер	Угол регулировки на каждый оборот
EMQ7	10,2°
EMQ10	10,2°
EMQ20	7,4°
EMQ30	6,5°
EMQ50	8,2°

4. Заводская настройка – максимальный угол поворота. Нельзя увеличивать угол больше данного значения.
5. Энергия не должна превышать максимально допустимую, иначе внутренние компоненты могут быть повреждены.
6. Вращающиеся части привода не требуют дополнительного смазывания.
7. Минимальное рабочее давление для неполноповоротного привода с амортизатором должно быть не менее 0,1 МПа.
8. Максимальные моменты затяжки для амортизаторов указаны в таблице ниже:

Типоразмер	Амортизатор	Размер винта	Максимальный момент затяжки, Нм
EMQ10	AC0806-SN	M8x1,0	2,5
EMQ20	AC1007-SN	M10x1,0	3,5
EMQ30			
EMQ50	AC1412-SN	M14x1,5	11

9. Не ослабляйте нижний винт амортизатора, это может привести к утечке масла.
10. Амортизаторы являются принадлежностями к приводу. Их необходимо своевременно заменять при снижении способности поглощать энергию.
11. См. таблицу ниже для контроля биений и параллельности монтажа.

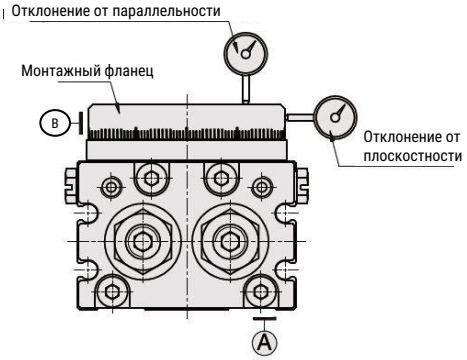

Параметр	Значение, мм	Условная точка отсчёта
Отклонение от параллельности	0,1	A
Биение	0,1	A
Отклонение от плоскостности	0,1	B

Основные размеры

EMQ7

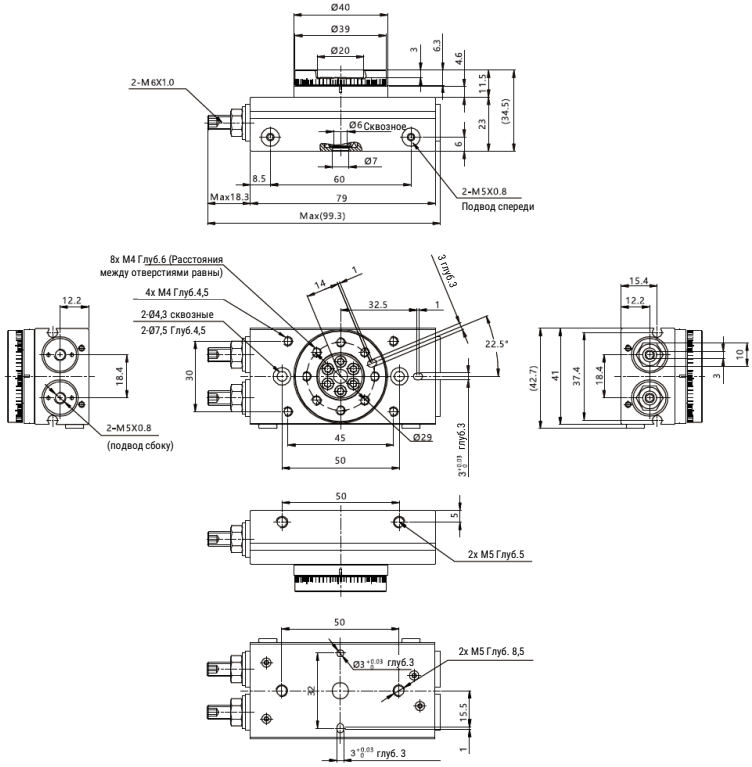

EMQ10…50

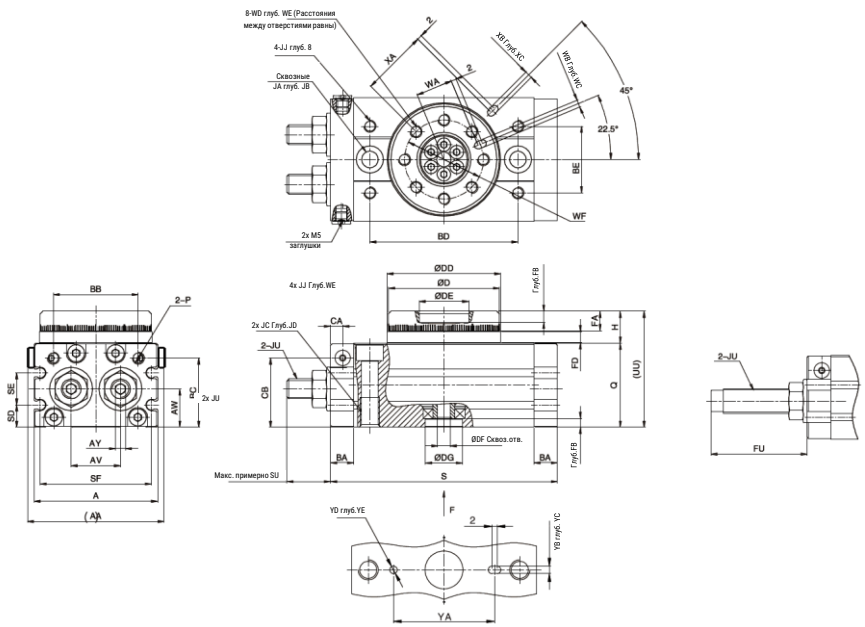

Ø поршня	AA	A	AV	AW	AY	BA	BB	BC	BD	BE	CA	CB	D	DD	DE	DF	DG	FA	FB	FC	FD	H	J	JA	JB	JC
10	52,8	50	20	15,5	4	9,5	34,5	28	60	27	5	28	$45^{0}_{-0,062}$	$46^{0}_{-0,062}$	$20^{+0,052}_{0}$	5	$15^{+0,043}_{0}$	7,8	4,5	3,5	4,5	13	65,8	11	6,5	M8
20	67,8	65	27,5	16	5	12	47	30	76	34	6,5	30	$60^{0}_{-0,074}$	$61^{0}_{-0,074}$	$28^{+0,052}_{0}$	9	$17^{+0,043}_{0}$	9,8	6,5	3	6,5	17	8,6	14	8,5	M10
30	72,4	70	29	18,5	5	12	50	32,5	84	37	7	33,5	$65^{0}_{-0,074}$	$67^{0}_{-0,074}$	$32^{+0,062}_{0}$	10	$22^{+0,052}_{0}$	9,8	5	3,5	6,5	17	8,6	14	8,5	M10
50	82,4	80	38	22	6	15,5	63	37,5	100	50	10	37,5	$75^{0}_{-0,074}$	$77^{0}_{-0,074}$	$35^{+0,062}_{0}$	11	$26^{+0,052}_{0}$	11,8	5,5	3,5	7,5	20	10,3	18	10,5	M12

Ø поршня	JD	JJ	JU	P	Q	S	SD	SE	SF	SU	UU	WA	WB	WC	WD	WE	WF	XA	XB	XC	YA	YB	YC	FU	YD	YE
10	12	M5	M8x1,0	M5x0,8	34	92	9	13	45	17,3	47	15	$3^{+0,025}_{0}$	3,5	M5	8	32	27	$3^{+0,025}_{0}$	3,5	40	$3^{+0,025}_{0}$	3,5	30,9	$Ø3^{+0,03}_{0}$	3,5
20	15	M6	M10x1,0	M5x0,8	37	117	10	12	59,7	24,8	54	20,5	$4^{+0,03}_{0}$	4,5	M6	10	43	36	$4^{+0,03}_{0}$	4,5	50	$4^{+0,03}_{0}$	4,5	34,8	$Ø4^{+0,03}_{0}$	4,5
30	15	M6	M10x1,0	1/8	40	127	11,5	14	64,7	24,8	57	23	$4^{+0,03}_{0}$	4,5	M6	10	48	39	$4^{+0,03}_{0}$	4,5	58	$4^{+0,03}_{0}$	4,5	34,8	$Ø4^{+0,03}_{0}$	4,5
50	18	M8	M14x1,5	1/8	46	152	14,5	15	74,7	31,3	66	26,5	$5^{+0,03}_{0}$	5,5	M8	12	55	45	$5^{+0,03}_{0}$	5,5	68	$5^{+0,03}_{0}$	5,5	54,3	$Ø5^{+0,03}_{0}$	5,5

Версия 11.2026
Все права защищены

Данные для заказа

Тип демпфирования	Типоразмер	Номер для заказа	Код заказа
Упругие демпферы	7	30010483	EMQ7-S-A
	10	30010484	EMQ10-S-A
	20	30010485	EMQ20-S-A
	30	30010486	EMQ30-S-A
	50	30010487	EMQ50-S-A

Тип демпфирования	Типоразмер	Номер для заказа	Код заказа
Амортизаторы	10	30010488	EMQ10-S-R
	20	30010489	EMQ20-S-R
	30	30002101	EMQ30-S-R
	50	30010490	EMQ50-S-R

Данные для заказа - Амортизаторы

Для привода	Номер для заказа	Код заказа
EMQ10	30010494	AC0806-SN
EMQ20	30010495	AC1007-SN
EMQ30		
EMQ50	30010496	AC1412-SN

Все права защищены

AC / AD

Амортизаторы



Описание

- Существенно увеличивают поглощение энергии;
- Наличие резьбы на корпусе обеспечивает гибкость монтажа;
- Возможность адаптации к различным применениям благодаря функции регулировки;
- В процессе эксплуатации не требуют дополнительного обслуживания

Система обозначений

01	02	03	-	04	05	-	06

01 Серия

AC	Стандартный
AD	Регулируемый

02 Типоразмер

04	Резьба на корпусе M4x0,5
06	Резьба на корпусе M6x0,75
08	Резьба на корпусе M8x0,75 / M8x1
10	Резьба на корпусе M10x1
12	Резьба на корпусе M10x1
14	Резьба на корпусе M14x1,5
20	Резьба на корпусе M20x1,5
25	Резьба на корпусе M25x1,5
36	Резьба на корпусе M36x1,5
42	Резьба на корпусе M42x1,5

03 Рабочий ход

04...80	Рабочий ход 4 ... 80 мм

04 Скорость удара

1	Высокая скорость (малая нагрузка)
2	Средняя скорость (средняя нагрузка)
3	Низкая скорость (большая нагрузка)

05 Исполнение

	С полимерным наконечником
N	Без полимерного наконечника

06 Рабочая температура

	Стандартная температура
A	Низкая температура до -45°C

Пример заказа: серия AC, типоразмер 25, рабочий ход 25 мм, средняя скорость, с полимерным наконечником.
Код заказа: **AC2525-2**

Технические характеристики – серия AC, стандартная температура

Тип	Рабочий ход, мм	Максимальная поглощаемая энергия, Дж	Макс. поглощаемая энергия за час, Дж/ч	Максимально допустимая масса, кг			Максимальная скорость удара, м/с			Рабочая температура, °C
				Высокая скорость	Средняя скорость	Низкая скорость	Высокая скорость	Средняя скорость	Низкая скорость	
AC0404	4	1,2	4 300	0,3	1,2	2,5	2	1	0,5	-10 ... +85
AC0604	4	1,8	6 480	0,4	1,8	4	2	1	0,5	-10 ... +85
AC0805	5	2	6 800	0,5	2	6	2	1	0,5	-10 ... +85
AC0806	6	2,5	7 200	0,6	2,5	6,5	2	1	0,8	-10 ... +85
AC1005	5	3	10 800	1	3	7	3	1,5	0,8	-10 ... +85
AC1008	8	4	14 400	2	4	9	3	1,5	0,8	-10 ... +85
AC1210	10	5	18 000	5	10	30	3	1,5	0,8	-10 ... +85
AC1412	12	15	36 000	8	50	100	3	1,5	0,8	-10 ... +85
AC1416	16	20	40 000	10	70	150	3	1,5	0,8	-10 ... +85
AC1425	25	25	48 000	12	80	160	3	1,5	0,8	-10 ... +85
AC2020	20	40	48 000	30	200	700	3,5	2	1	-10 ... +85
AC2030	30	50	54 000	30	200	700	3,5	2	1	-10 ... +85
AC2050	50	60	66 000	60	400	1200	3,5	2	1	-10 ... +85
AC2525	25	80	60 000	200	600	1000	4	2,5	1	-10 ... +85
AC2540	40	120	84 000	300	800	1200	4	2,5	1	-10 ... +85
AC2550	50	98	98 000	15	40	150	4	2,5	1	-10 ... +85
AC2580	80	150	127 500	20	50	200	4	2,5	1	-10 ... +85
AC3660	60	250	125 000	400	1500	2400	4	2,5	1	-10 ... +85

Технические характеристики – серия AC, низкая температура

Тип	Рабочий ход, мм	Максимальная поглощаемая энергия, Дж	Макс. поглощаемая энергия за час, Дж/ч	Максимально допустимая масса, кг	Максимальная скорость удара, м/с	Рабочая температура, °C
				Средняя скорость	Средняя скорость	
AC2015-2-A	15	59	38 000	150	5	-45 ... +85
AC2020-2-A	20	40	48 000	200	2	-45 ... +85

Версия 11.2026
Все права защищены

Основные размеры – Серия AC, стандартная температура

AC0404 / AC0604 / AC0805 / AC0806 / AC1005 / AC1008 / AC1210

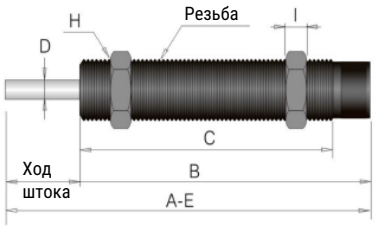

Без наконечника

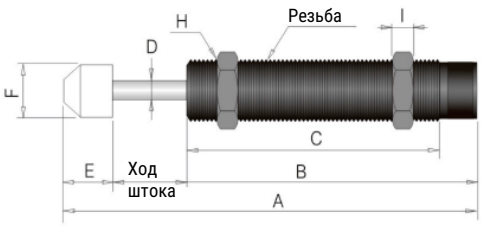

С наконечником

AC1412 / AC1416 / AC1425 / AC2020 / AC2030 / AC2050

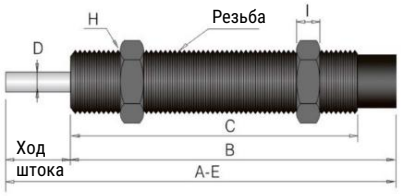

Без наконечника

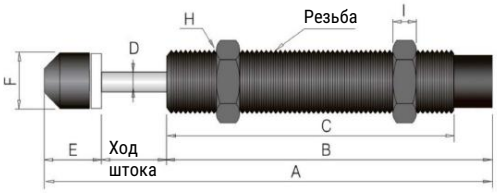

С наконечником

AC2525

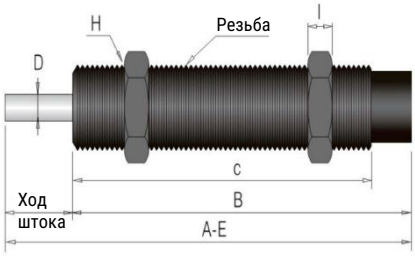

Без наконечника

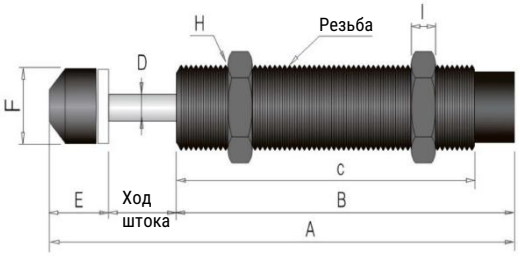

С наконечником

AC2540 / AC3660

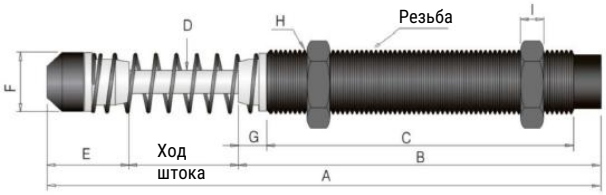

AC2550 / AC2580

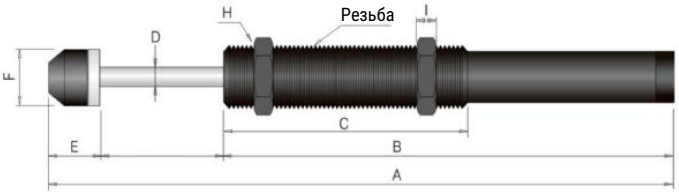

Тип	Резьба	A	B	C	D	E	F	G	H	I
AC0404	M4x0,5	32,6	24,6	19,6	1,2	4	3	-	7	3
AC0604	M6x0,75	33,7	25,7	20,6	1,8	4	4,6	-	8	3,3
AC0805	M8x0,75	37,9	26,9	21,4	1,8	6	4,6	-	11	4
AC0806	M8x1,0	50	38	33	2,9	6	6,6	-	11	4
AC1005	M10x1,0	38,7	27,7	22,9	3	6	8,6	-	12,7	4
AC1008	M10x1,0	57	43	36,5	3	6	8,6	-	12,7	4
AC1210	M12x1,0	69,2	50	45,5	3	9,2	10,3	-	14	4
AC1412	M14x1,5	104,2	76,2	70,2	4	12	12	-	19	5
AC1416	M14x1,5	123	95	89	4	12	12	-	19	5
AC1425	M14x1,5	147	110	104	4	12	12	-	19	5
AC2020	M20x1,5	145,8	110	104	6	15,8	18	-	26	8
AC2030	M20x1,5	155,8	110	104	6	15,8	18	-	26	8
AC2050	M20x1,5	232,8	167	161	6	15,8	18	-	26	8
AC2525	M25x1,5	154,5	111	106	8	18,5	22	-	32	10
AC2540	M25x1,5	214	137	117	8	37	22	10	32	10
AC2550	M25x1,5	239	170,5	100	8	18,5	22	-	32	10
AC2580	M25x1,5	335,5	237	100	8	18,5	22	-	32	10
AC3660	M36x1,5	247	162	134	10	25	35	17	46	15

Все права защищены

Основные размеры – Серия AC, низкая температура

AC2015 / AC2020

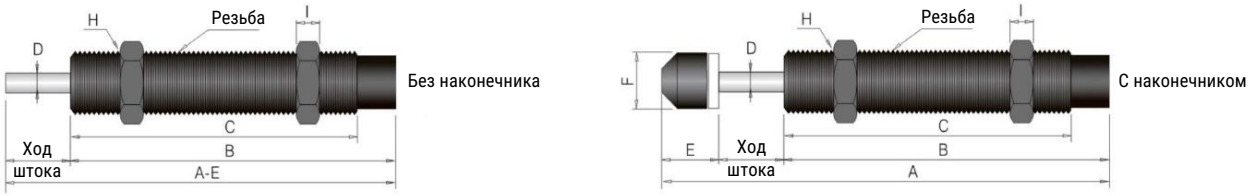

Тип	Резьба	A	B	C	D	E	F	G	H	I
AC2015-...-A	M20x1,5	104	73	62	6	15,5	18	4	26	8
AC2020-...-A	M20x1,5	145	109,5	102,5	6	15,5	18	-	26	8

Версия 11.2026
Все права защищены

Технические характеристики – Серия AD

Тип	Рабочий ход, мм	Максимальная поглощаемая энергия, Дж	Макс. поглощаемая энергия за час, Дж/ч	Максимально допустимая масса, кг	Максимальная скорость удара, м/с	Рабочая температура, °C
AD1410	10	20	24 000	80	3,2	-10 … +85
AD2016	16	25	32 000	200	3,6	-10 … +85
AD2025	25	39	39 000	312	3,6	-10 … +85
AD2525	25	85	51 000	400	3,6	-10 … +85
AD2530	30	95	57 000	480	3,6	-10 … +85
AD2540	40	100	84 000	700	3,6	-10 … +85
AD3625	25	150	90 000	1200	3,2	-10 … +85
AD3650	50	300	108 000	1400	3,2	-10 … +85
AD4225	25	260	130 000	30000	3,6	-10 … +85
AD4250	50	500	155 000	40000	4,8	-10 … +85
AD4275	75	750	187 000	60000	4,8	-10 … +85

Основные размеры – Серия AD

AD1410 / AD2016 / AD2025

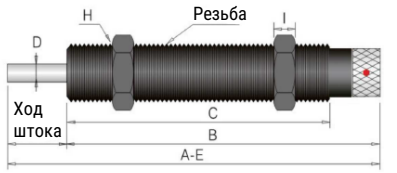

Без наконечника

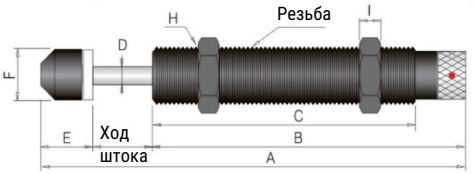

С наконечником

AD2525 / AD2530

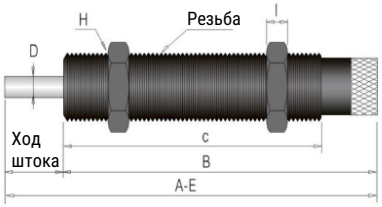

Без наконечника

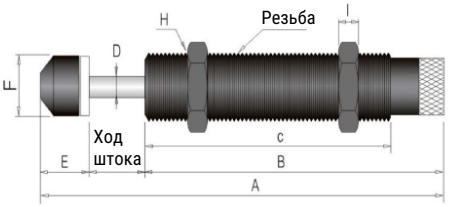

С наконечником

AD2540

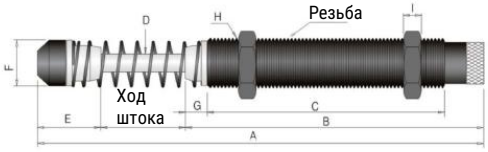

AD3625 / AD3650

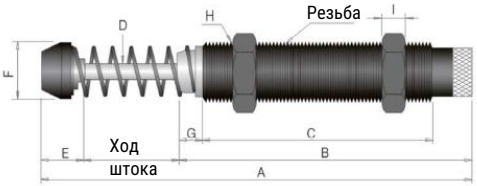

AD4225 / AD4250 / AD4275

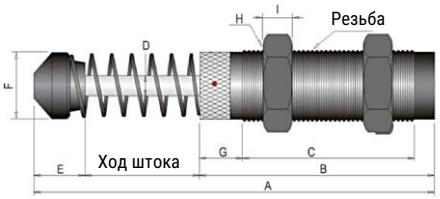

Технические характеристики

Тип	Резьба	A	B	C	D	E	F	G	H	I
AD1410	M14x1,5	105,2	83,2	70,2	4	12	12	-	19	5
AD2016	M20x1,5	148,8	117	101	6	15,8	18	-	26	8
AD2025	M20x1,5	157,8	117	101	6	15,8	18	-	26	8
AD2525	M25x1,5	162	118,5	101	8	18,5	22	-	32	10
AD2530	M25x1,5	167	118,5	101	8	18,5	22	-	32	10
AD2540	M25x1,5	221,5	144,5	117	8	37	22	10	32	10
AD3625	M36x1,5	183	133	103	10	25	35,5	10	46	15
AD3650	M36x1,5	246	171	134	10	25	35,5	17	46	15
AD4225	M42x1,5	186	127,5	88	12	33,5	44,5	28,5	50	15
AD4250	M42x1,5	245,5	157	117,5	12	38,5	44,5	28,5	50	15
AD4275	M42x1,5	301	187,5	148	12	38,5	44,5	28,5	50	15

Данные для заказа

Типоразмер	Рабочий ход	Резьба	Скорость удара	Номер для заказа	Код заказа
08	6	M8x0,75	Средняя	30036223	AC0806-2
10	8	M10x1,0		30022721	AC1008-2
12	10	M12x1,0		30021326	AC1210-2
14	12	M14x1,5		30025863	AC1412-2
20	20	M20x1,5		30029770	AC2020-2
25	25	M25x1,5		30015751	AC2525-2

Версия 11.2026
Все права защищены

Принадлежности

Компенсатор угла

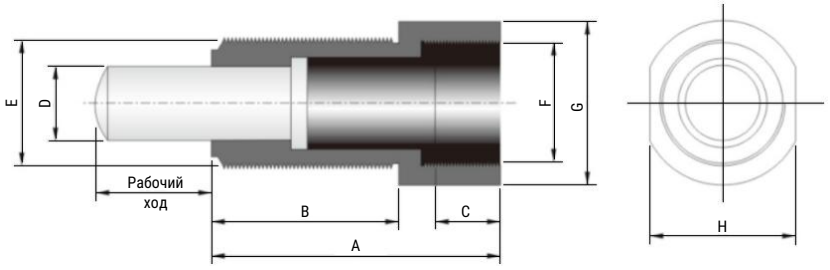

Тип	Рабочий ход, мм	A	B	C	D	E	F	G	H
SCL1410	10	34	18	10	8	M14x1,5	M14x1,5	19	17
SCL1415	15	39	23	10	8	M14x1,5	M14x1,5	19	17
SCL2016	16	48	30,5	12	12	M20x1,5	M20x1,5	25	22
SCL2020	20	51	33,5	12	12	M20x1,5	M20x1,5	25	22
SCL2525	25	62	40	14	16	M25x1,5	M25x1,5	35	31
SCL2725	25	62	40	14	16	M27x1,5	M27x1,5	35	31
SCL3325	25	69	47	15	20	M33x1,5	M33x1,5	45	40
SCL3625	25	69	47	15	20	M36x1,5	M36x1,5	45	40

Стопорная гайка

Тип	Стопорная гайка - размеры	Для амортизаторов
SC08	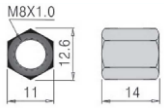	AC0806
SC10	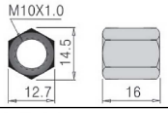	AC1005 AC1008
SC12	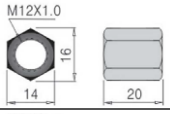	AC1210
SC14	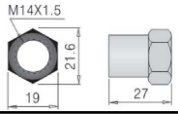	AC1412 AC1416 AD1410 AC1420 AD1425 AC1425

Тип	Стопорная гайка - размеры	Для амортизаторов
SC20	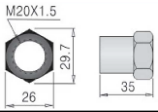	AC2020 AD2016 AC2030 AD2020 AC2050 AD2025
SC25	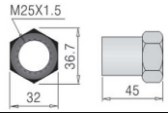	AC2525 AD2525 AC2550 AD2530 AC2580
SC40	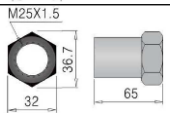	AC2540 AD2540
SC50	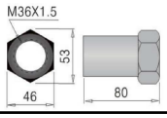	AC3660 AD3625 AD3650

Монтажный фланец

Тип	Основные размеры	Для амортизатора
F36	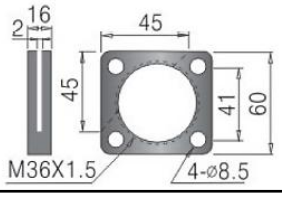	AC3660

Тип	Основные размеры	Для амортизатора
F42	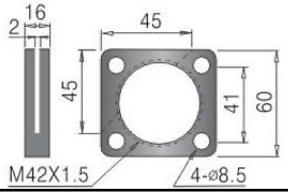	AD4225 AD4250 AD4275

Запасные части

Для пневматических приводов

Уплотнение штока FVBC / VBC / LBC



Характеристики

Диаметр поршня, мм	32	40	50	63	80	100
Модель уплотнения	GREU12...	GREU16...	GREU20...		GREU25...	
Материалы	Полиуретан					
Рабочее давление, бар	0...10					
Окружающая температура, °C	-20...+80					
Вес, не более, г	5		6		8	

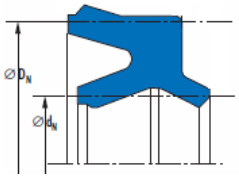

	d_n	D_n
GREU12X19-PWW	12	19
GREU16X26-PWW	16	26
GREU20X30-PWW	20	30
GREU25X35-PWW	25	35

Система обозначений

□□ - □ - PWW

Серия

GREU

Внутренний диаметр

12	12 мм
16	16 мм
20	20 мм
25	25 мм

Наружный диаметр

19	19 мм
26	26 мм
30	30 мм
35	35 мм

Ремкомплекты для пневмоприводов обозначений

Диаметр поршня	8	12	16	20	25	32	40	50	63	80	100
FVBC / VBC / LBC	-	-	-	-	-	VBC32-XLB	VBC40-XLB	VBC50-XLB	VBC63-XLB	VBC80-XLB	VBC100-XLB
SF	-	-	-	SF20-XLB	SF25-XLB	SF32-XLB	SF40-XLB	SF50-XLB	SF63-XLB	SF80-XLB	SF100-XLB
SFM	-	-	-	SFM20-XLB	SFM25-XLB	SFM32-XLB	SFM40-XLB	-	-	-	-
ELS	ELS8-XLB	ELS12-XLB	ELS16-XLB	ELS20-XLB	-	-	-	-	-	-	-
SG	-	SG12-XLB	SG16-XLB	SG20-XLB	SG25-XLB	SG32-XLB	SG40-XLB	SG50-XLB	SG63-XLB	-	-

Типоразмер	10	20	30	50
EMQ	EMQ10-XLB	EMQ20-XLB	EMQ30-XLB	EMQ50-XLB

Версия 11.2026
Все права защищены

Пневмоцилиндр

Для пищевой промышленности

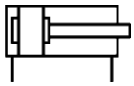



Описание

- Пневмоцилиндр предназначен для пищевой промышленности;
- Простая в очистке конструкция;
- Шток и шпильки выполнены из коррозионностойкой стали

Характеристики

Диаметр поршня, мм	30028960 D-63-200-CS1566591
Тип	Двустороннего действия
Рабочая среда	Осушенный сжатый воздух без масла (степень фильтрации 40 мкм)
Рабочее давление, МПа	0,06…1,0
Рабочая температура, °C	-20…+80 (без замерзания)
Скорость перемещения, мм/с	50…500
Присоединительная резьба	G1/8
Материал корпуса	Алюминиевый сплав
Материал штока	Высоколегированная сталь
Материал уплотнений	TPE-U(PU), NBR

Система обозначений

□ - □ - □ - CV

Серия
D Цилиндр

Диаметр поршня
63 63 мм

Рабочий ход
200 200 мм

Диаметр поршня	Рабочий ход, мм	Номер для заказа	Код заказа
63	200	30028960	D-63-200-CS1566591

Конструкция

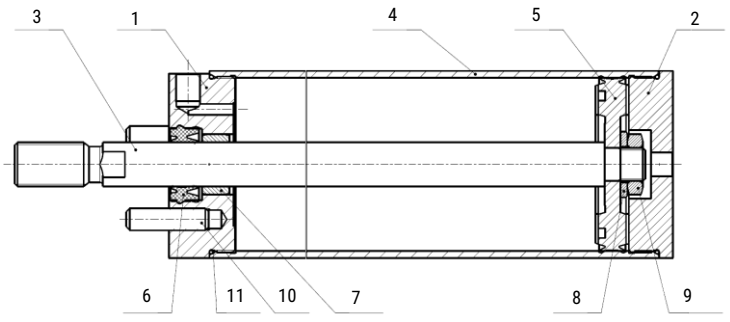

Поз.	Деталь	Материал
1	Крышка передняя	Алюминиевый сплав
2	Крышка задняя	Алюминиевый сплав
3	Шток	Высоколегированная сталь
4	Гильза	Алюминиевый сплав
5	Поршень	NBR
6	Манжета	NBR
7	Подшипник	Бронзовый сплав
8	Шайба	Сталь
9	Гайка	Сталь
10	Шпилька	Высоколегированная сталь
11	О-кольцо	NBR

Все права защищены

Основные размеры

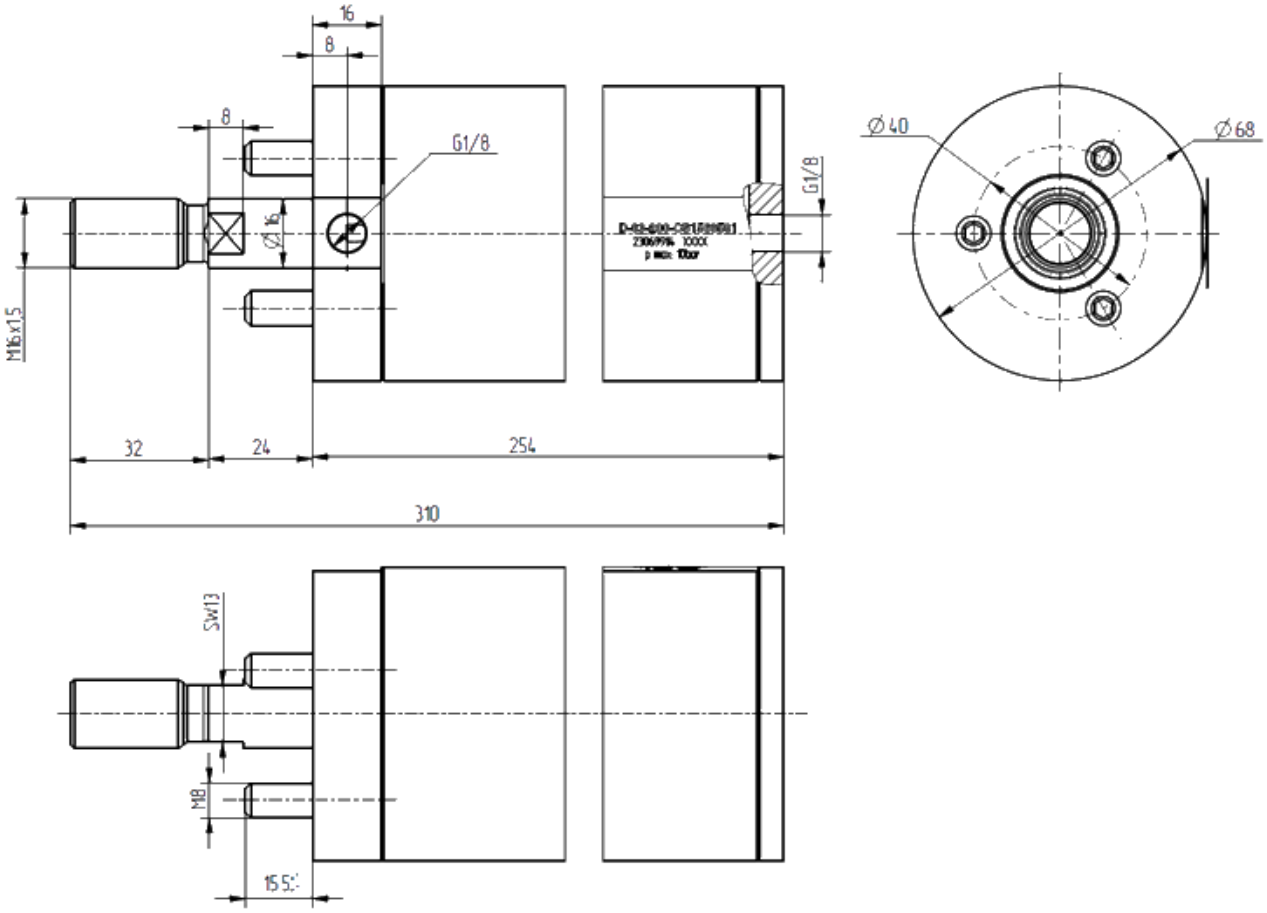

Версия 11.2026
Все права защищены

Пневмоцилиндр

по стандарту ГОСТ 15608-81

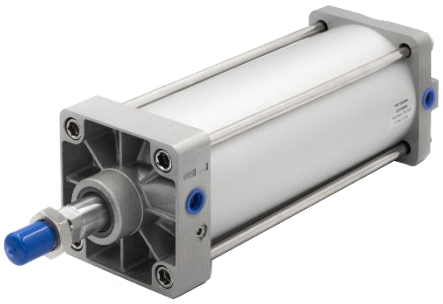

Описание

- Пневмоцилиндр общепромышленного назначения;
- Размеры соответствуют типу 1412 ГОСТ 15608-81;
- Быстрая установка на существующее отечественное оборудование

Характеристики

Диаметр поршня, мм	100
Тип	Двустороннего действия
Рабочая среда	Осушенный сжатый воздух без масла (степень фильтрации 40 мкм)
Рабочее давление, МПа	0,06…1,0
Рабочая температура, °С	-20…+80 (без замерзания)
Скорость перемещения, мм/с	50…500
Присоединительная резьба	G3/8
Материал крышек	Алюминиевый сплав
Материал гильзы	Алюминиевый сплав
Материал штока и шпилек	Легированная сталь
Материал уплотнений	TPE-U(PU), NBR

Система обозначений

□□ X □ - CV

Серия

ТВС	ГОСТ-цилиндр

Диаметр поршня

100	100 мм

Ход

160	160 мм
200	200 мм

Данные для заказа

Диаметр поршня	Рабочий ход, мм	Номер для заказа	Код заказа
100	160	30015991	ТВС100х160-CV7206449
	200	30015990	ТВС100х200-CV7206450

Все права защищены

Основные размеры

30015991 TBC100x160-CV7206449

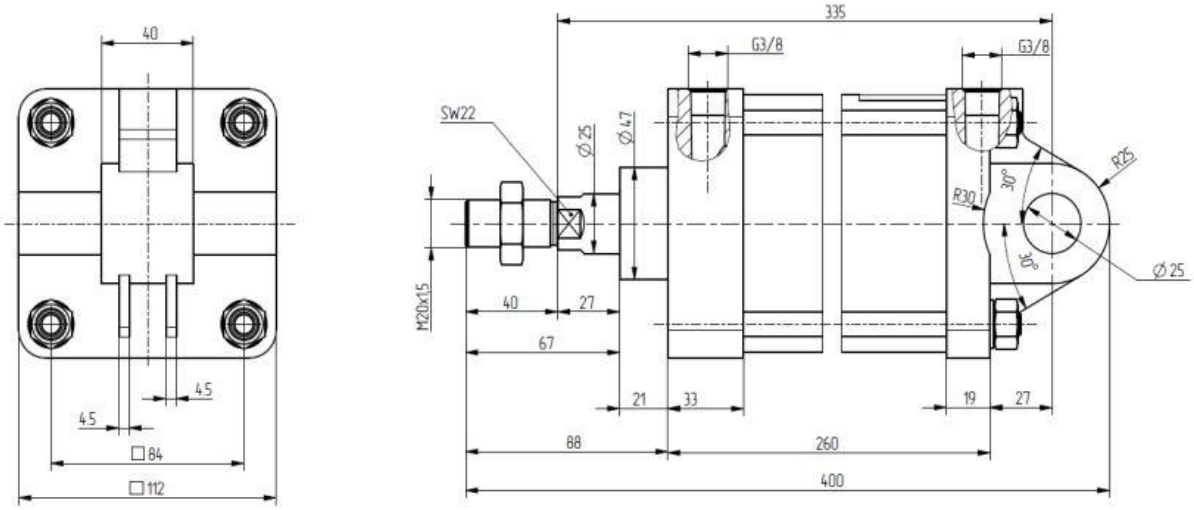

30015990 TBC100x200-CV7206450

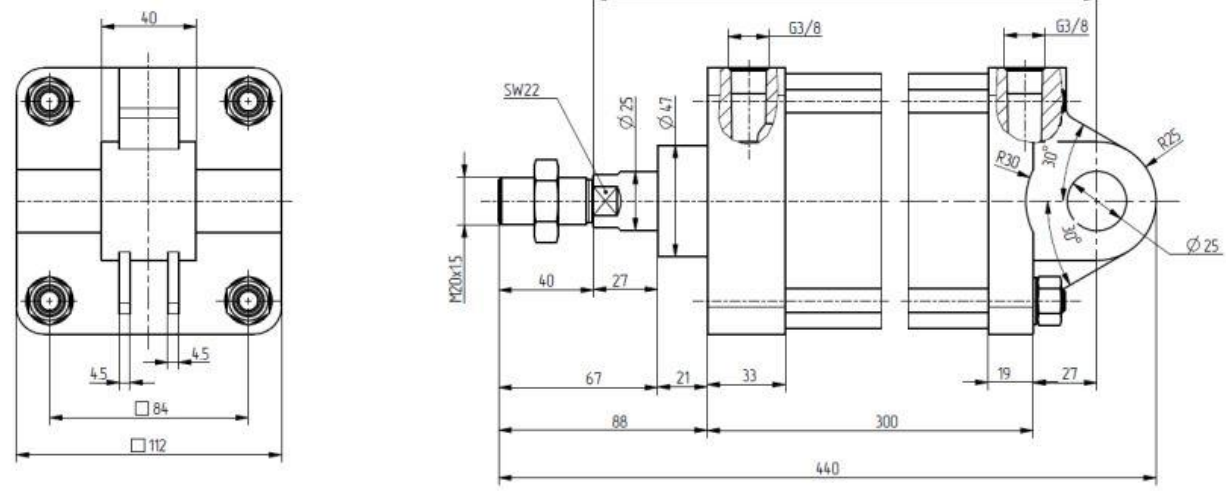

Версия 11.2026
Все права защищены

Пневмоцилиндр

Обстукивающие молотки (встряхиватели)

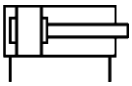



Описание

- Предназначен для обстукивания трубопроводов и бункеров с сыпучим материалом;
- Сила удара регулируется входным давлением до 10 бар;
- Простая конструкция, превосходная долговечность;
- Простой принцип работы исключает усложнение схемы работы

Характеристики

Диаметр поршня, мм	50	63	80
Тип	Двустороннего действия		
Демпфирование	Регулируемое со стороны задней крышки		
Рабочая среда	Осушенный сжатый воздух без масла (степень фильтрации 40 мкм)		
Рабочее давление, МПа	0,06…1,0		
Рабочая температура, °C	-20…+80 (без замерзания)		
Скорость перемещения, м/с	До 3		
Масса поршня (кг)	2	2,3	4
Материал гильзы	Алюминиевый сплав		
Материал шпилек	Легированная сталь		
Материал передней крышки	Сталь		
Материал задней крышки	Алюминиевый сплав		
Материал уплотнений	TPE-U(PU), NBR		

Система обозначений

□ - □ - □ - CV

Серия

D	Цилиндр

Диаметр поршня

50	50 мм
63	63 мм
80	80 мм

Ход

100	100 мм
120	120 мм
200	200 мм

Конструкция

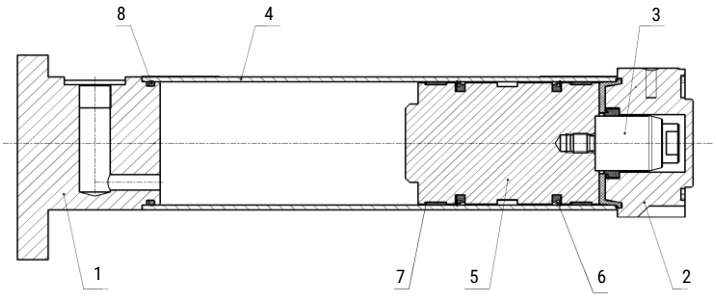

Поз.	Деталь	Материал
1	Крышка передняя	Сталь
2	Крышка задняя	Алюминиевый сплав
3	Демпфирующая втулка	Высоколегированная сталь
4	Гильза	Алюминиевый сплав
5	Поршень	Сталь
6	Манжета	NBR
7	Направляющая	POM
8	О-кольцо	NBR

Данные для заказа

Диаметр поршня	Рабочий ход	Номер для заказа	Код заказа
50	100	30025947	D-50-100-CV7107571
63	120	30025950	D-63-120-CV7107394
80	150	30025954	D-80-150-CV7107395

Все права защищены

Основные размеры

30025947 D-50-100-CV7107571

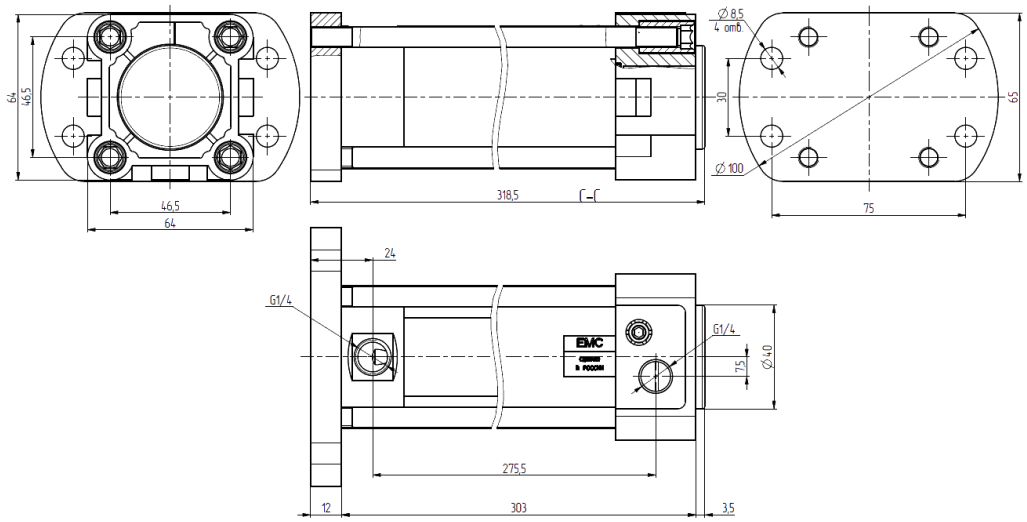

30025950 D-63-120-CV7107394

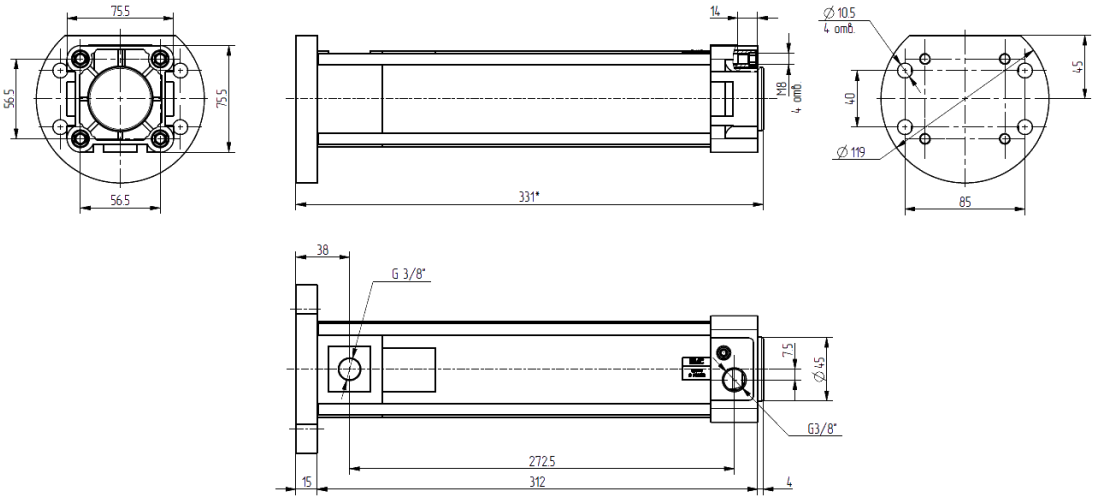

30025954 D-80-150-CV7107395

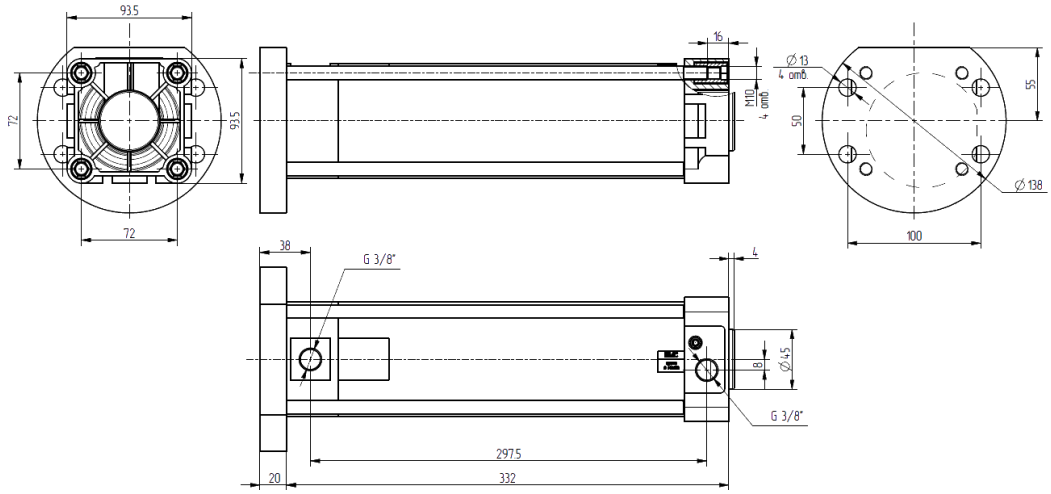

SMARTA
www.smarta.ru
8 (800) 550 3487
Версия 11.2026
Все права защищены

Пневмоцилиндр

Для выдувных машин

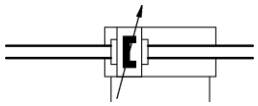



Описание

- Предназначен для подвода дорна к заготовке бутылки;
- Цельный шток позволяет избегать радиальное биение;
- Подходит ремкомплект стандартного цилиндра

Характеристики

Диаметр поршня, мм	50	63
Тип	Двустороннего действия	
Рабочая среда	Сжатый воздух по ISO 8573-1:2010 [7:4:4] (степень фильтрации 40 мкм)	
Рабочее давление, МПа	0,06…1,0	
Рабочая температура, °C	-20 … +80 (без замерзания)	
Скорость перемещения, мм/с	50 … 500	
Присоединительная резьба	G1/4	G3/8
Материал крышек	Алюминиевый сплав	
Материал гильзы	Алюминиевый сплав	
Материал штока	Легированная сталь	
Материал уплотнений	TPE-U(PU), NBR	

Система обозначений

□ - □ - □ - CV

Серия
FVBCD Цилиндр

Диаметр поршня
50 50 мм
63 63 мм

Ход
30 30 мм

Данные для заказа

Диаметр поршня	Рабочий ход, мм	Номер для заказа	Код заказа
50	30	30020593	FVBCD-50-30-CV7106804
63		30020594	FVBCD-63-30-CV7106805

Все права защищены

Основные размеры

30020593 FVBCD-50-30-CV7106804

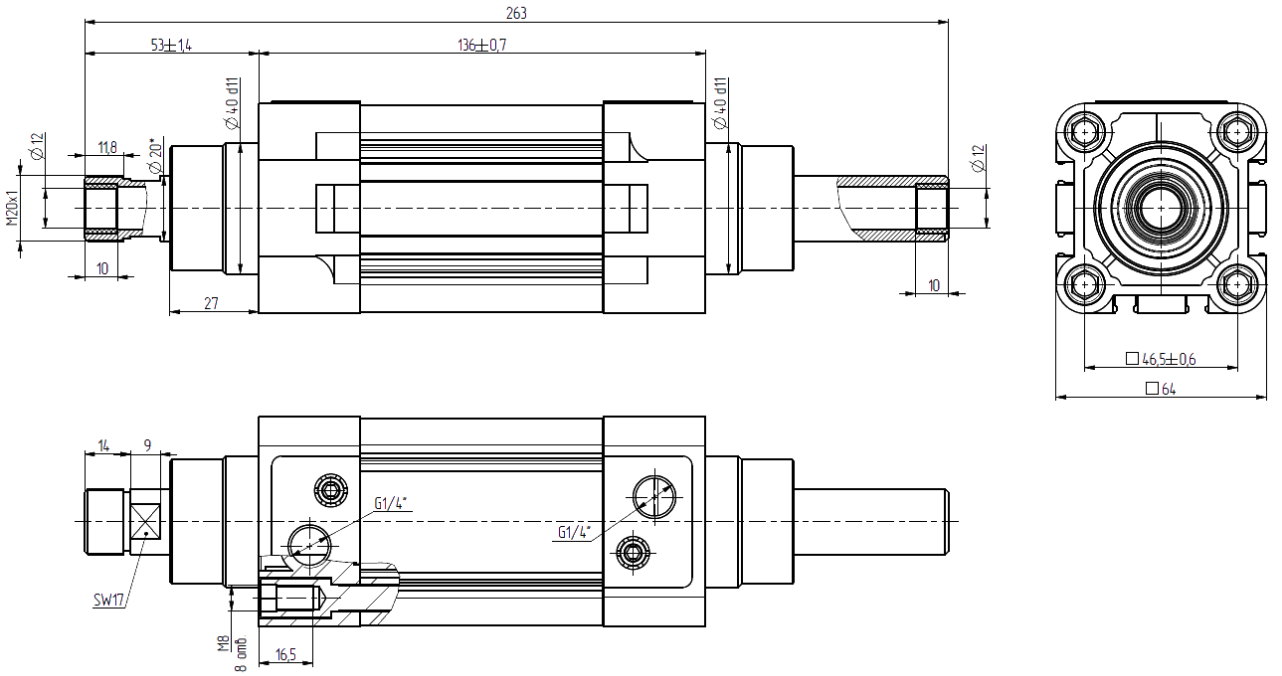

30020594 FVBCD-63-30-CV7106805

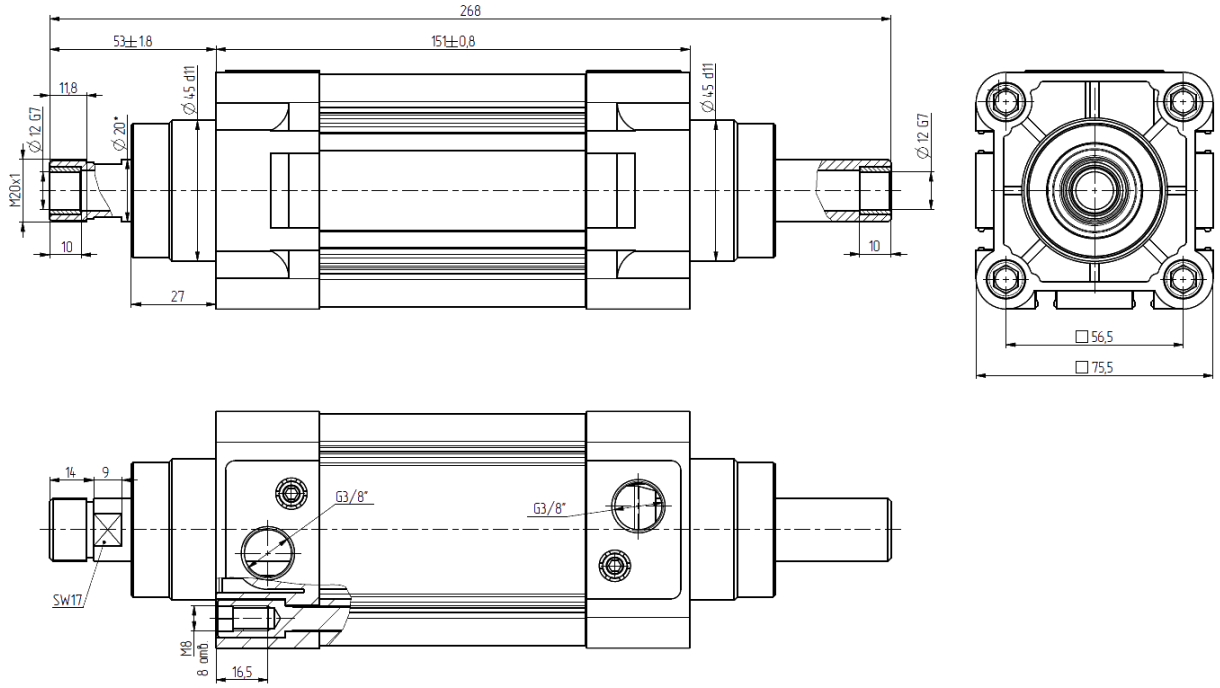

Версия 11.2026
Все права защищены

DNTB

Пневмоцилиндр-дозатор



Описание

- Пневмоцилиндр предназначен для использования в системах дозирования сыпучих сред;
- Регулировка хода осуществляется с помощью специальной рукоятки на задней крышке;
- Изготавливается на базе пневмоцилиндров серии DNTB, что позволяет унифицировать запасные части и принадлежности;
- Специальные пазы позволяют устанавливать датчики положения;
- Пневмоцилиндры производятся в России

Характеристики

Диаметр поршня, мм	63
Тип	Двустороннего действия
Рабочая среда	Сжатый воздух по ISO 8573-1:2010 [7:4:4] (степень фильтрации 40 мкм)
Рабочее давление, МПа	0,1 … 1,0
Рабочая температура, °C	-20 … +80
Скорость перемещения, мм/с	50 … 1 000
Тип демпфирования	Эластичное механическое и регулируемое пневматическое в передней крышке
Допуски для рабочего хода, мм	0 … 2,0
Пневматическое присоединение	G3/8
Пневматическое присоединение, промежуточное	G1/4
Материал крышек	Алюминиевый сплав
Материал колбы	Алюминиевый сплав
Материал штока	Легированная сталь SS420
Материал уплотнений	TPU, NBR

Система обозначений

□□ X □ - □ - □ - □ - □

Серия
DNTB

Диаметр поршня
63 63 мм

Рабочий ход 1
55 55 мм

Рабочий ход 2
45 45 м

Серия
CV7106878 (1)
CV7114519 (2)

Монтаж
Без монтажных принадлежностей
DA На центральной цапфе

Опрос положения
S С помощью датчиков

(1) версия без монтажных элементов (2) версия с центральной цапфой

Схема управления

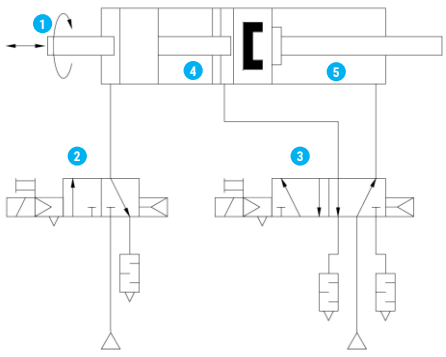

1) Регулировочная рукоятка (1) позволяет настраивать «Рабочий ход 2» от 0 до 45 мм.

2) При включении распределителя (2) шток цилиндра (4) выдвигается и толкает поршень цилиндра (5) на расстояние «Рабочий ход 2».

3) При включении распределителя (3) шток цилиндра (5) выдвигается на расстояние «Рабочий ход 1- Рабочий ход 2».

4) При отключении обоих распределителей штока цилиндров возвращаются в исходное положение.

Все права защищены

Основные размеры

30022098 DNTB63x55-45-S-CV7106878

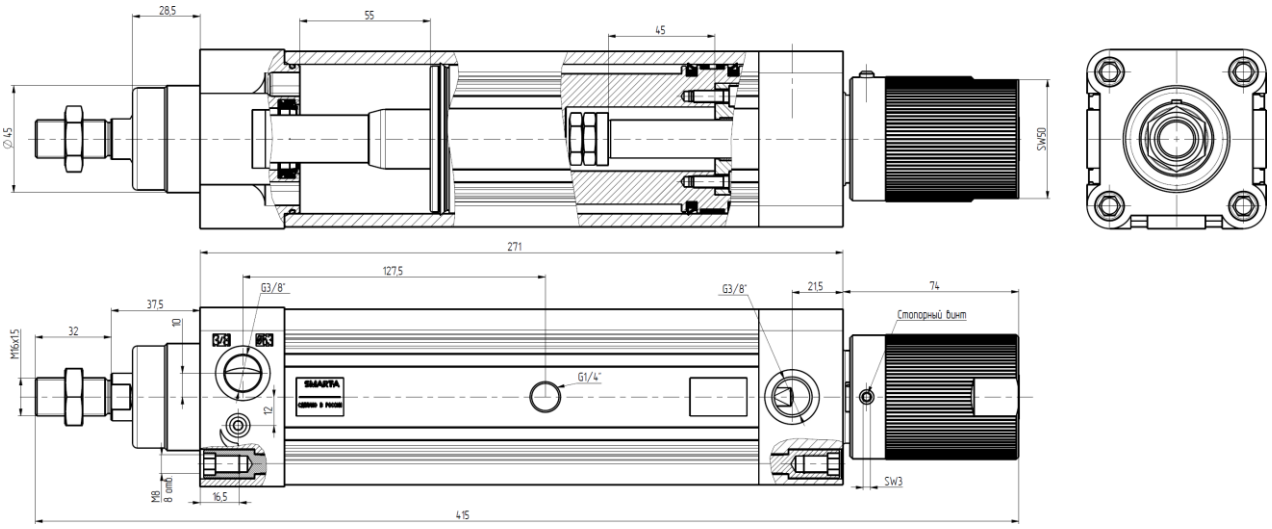

30022098 DNTB63x55-45-S-DA-CV7114519

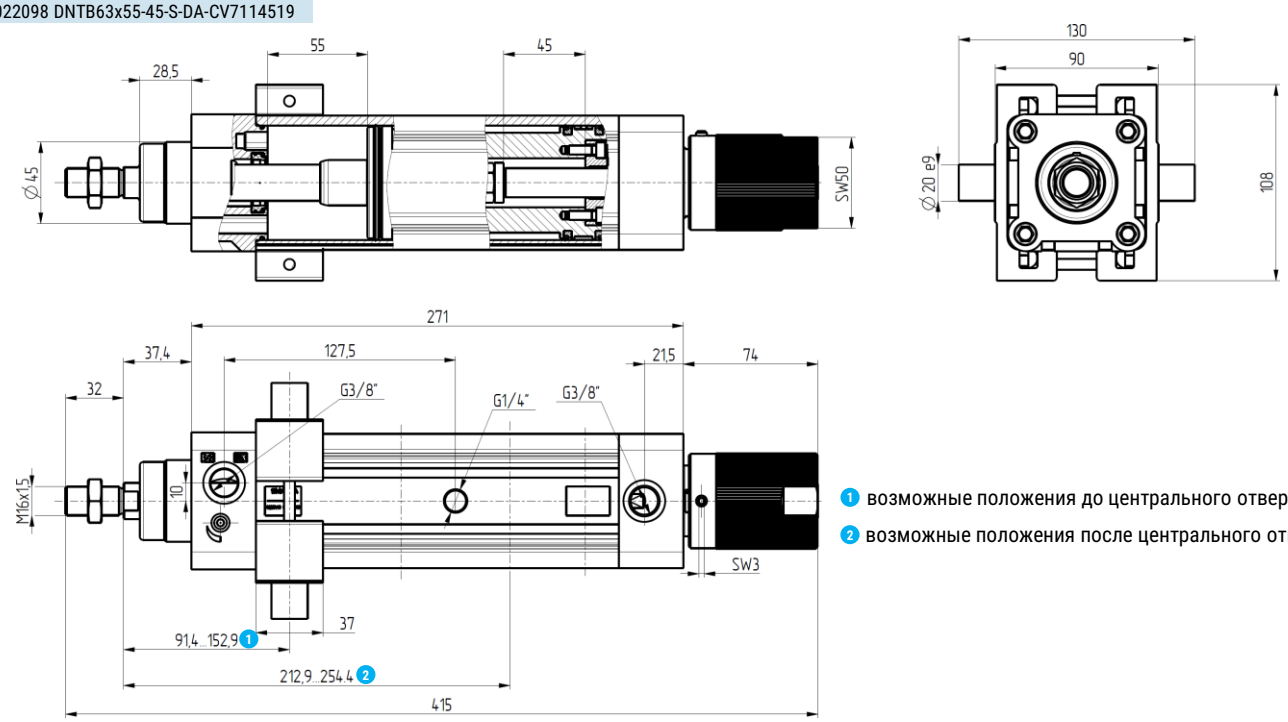

1 возможные положения до центрального отверстия
2 возможные положения после центрального отверстия

Запасные части – Ремкомплект

Состав ремкомплекта:
1. Уплотнение штока (1 шт.).
2. Уплотнение пневматического демпфирования (1 шт.)
3. Кольцо уплотнительное крышек (2 шт.).
4. Уплотнение поршня (4 шт.)
5. Лента направляющая (2 шт.)
6. Кольцо уплотнительное втулки (1 шт.)
7. Уплотнение штока (1 шт.)
8. Грязесъемник (1 шт.)
9. Клей-герметик анаэробный (1 шт.)
10. Смазка консистентная (1 шт.)

	Номер для заказа	Код заказа
Ремкомплект	30044264	DNTB63x55-45-S-CV7110144

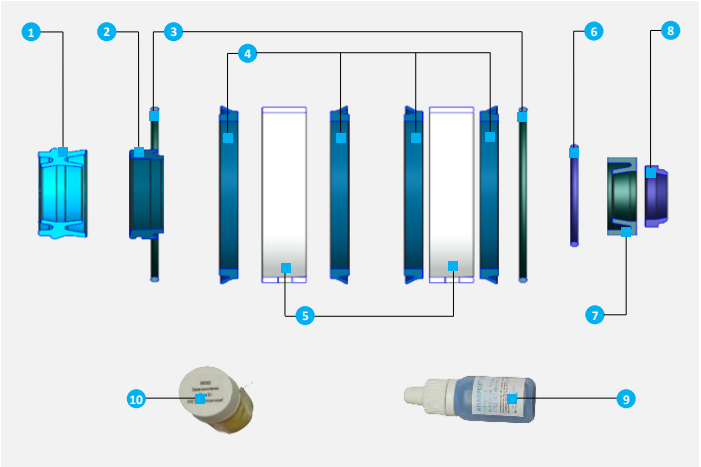

Версия 11.2026
Все права защищены

FVBC

Пневмоцилиндр многопозиционный

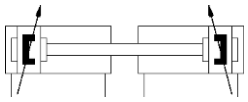



Описание

- Пневмоцилиндр для поднятия (открытия) створок в доильном зале;
- Открытие осуществляется в два этапа;
- Пневмоцилиндр собран на базе каталожных пневмоцилиндров FVBC;
- Регулируемое пневматическое демпфирование обеспечивает плавный останов в конечных положениях, что позволяет продлить ресурс пневмоцилиндров;
- Специальные пазы для установки датчиков конечных положений;
- Производство пневмоцилиндров и специальных исполнений в России

Характеристики

Диаметр поршня, мм	50
Тип	Двустороннего действия
Рабочая среда	Сжатый воздух по ISO 8573-1:2010 [7:4:4] (степень фильтрации 40 мкм)
Рабочее давление, Мпа	0,1 … 1,0
Рабочая температура, °C	-20 … +80
Скорость перемещения, мм/с	50 … 1 000
Тип демпфирование	Эластичное механическое и регулируемое пневматическое
Положение монтажа	Любое
Рабочий ход 1, мм	100
Рабочий ход 2, мм	500
Допуски для рабочего хода, мм	0 … 2,0
Длина демпфирования, мм	30
Присоединительная резьба	G1/4
Материал крышек пневмоцилиндра	Алюминиевый сплав
Материал гильзы пневмоцилиндра	Алюминиевый сплав
Материал штока	Легированная сталь SS420
Материал уплотнений	TPU, NBR

Система обозначений

□ - □ - □ - □

Серия
FVBC

Диаметр поршня
50 50 мм

Основной рабочий ход
100 100 мм

Номер проекта
CV7107367 ①
CV7107368 ②

① Расстояние между крышками 69 мм

② Расстояние между крышками 140 мм

Диаметр поршня	Рабочий ход, мм	Номер для заказа	Код заказа
50	100	30024457	FVBC-50-100-CV7107367
		30024458	FVBC-50-100-CV7107368

Все права защищены

Основные размеры

30024457 FVBC-50-100-CV7107367

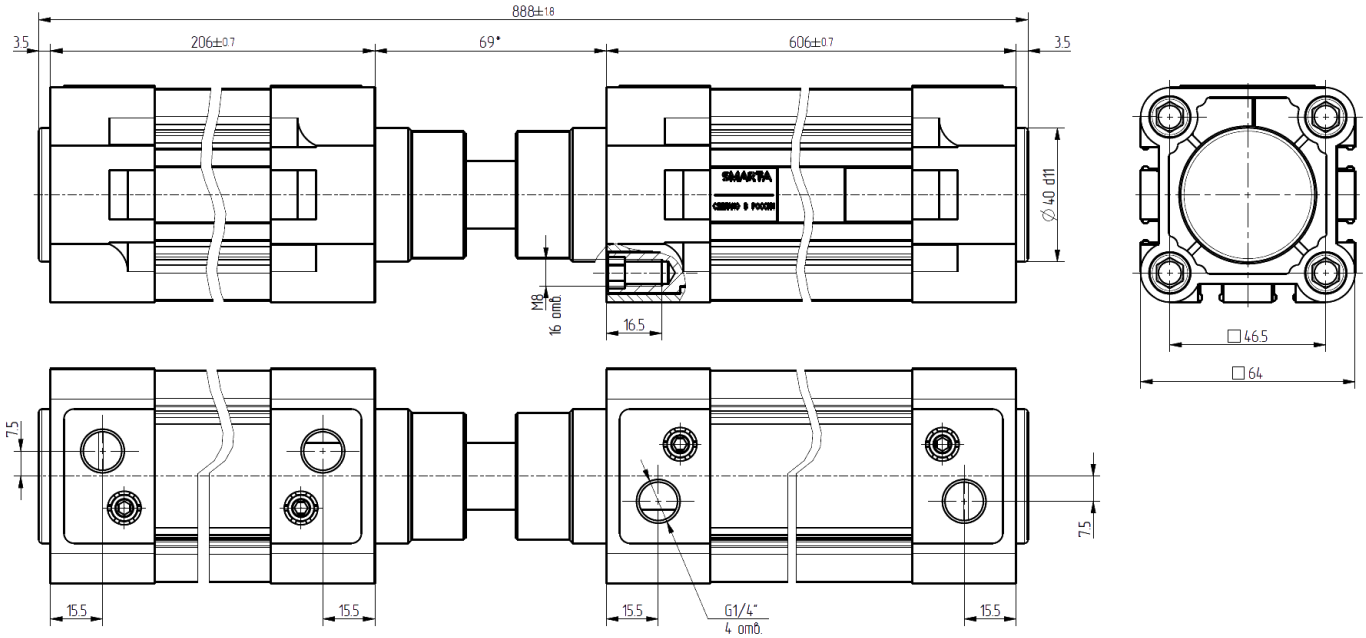

30024458 FVBC-50-100-CV7107368

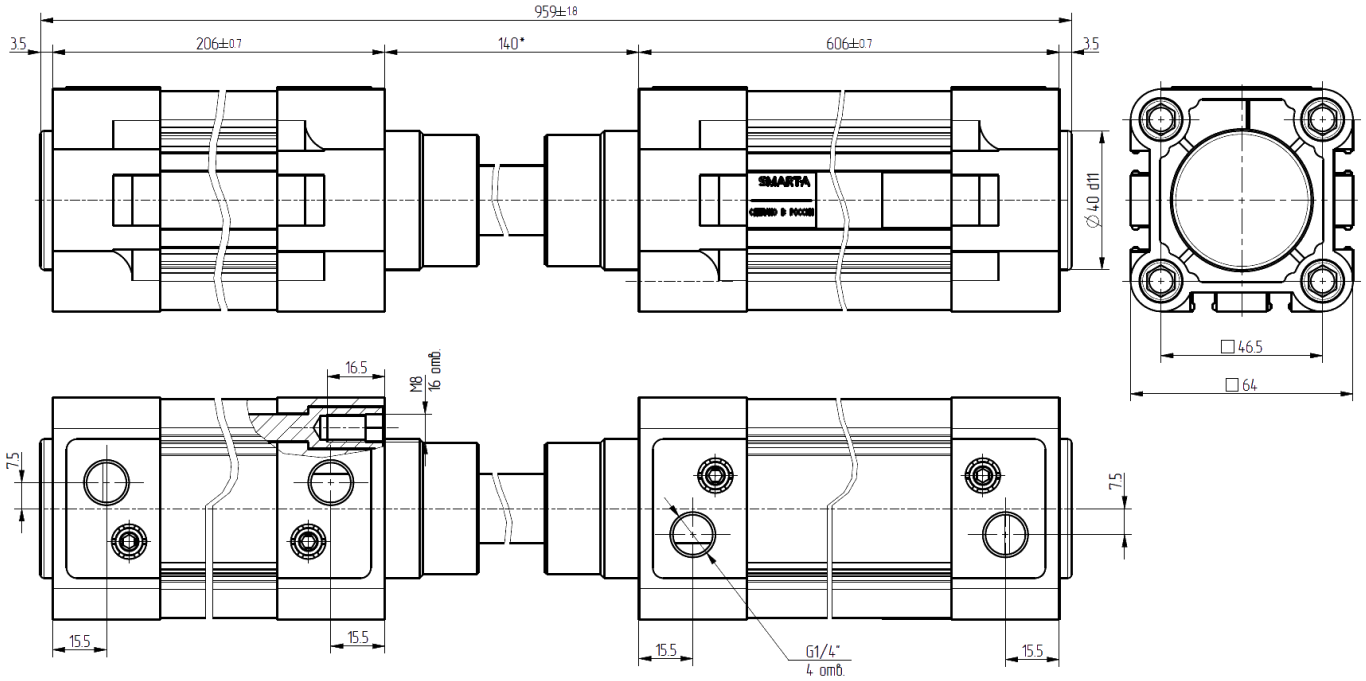

Версия 11.2026
Все права защищены

DNGB / LBC

Тандем-цилиндр

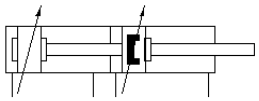

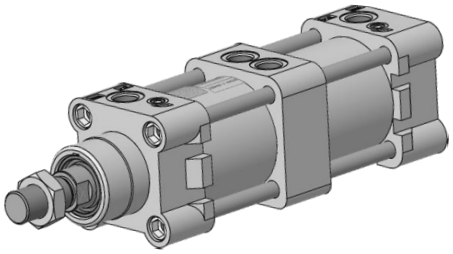

Описание

- Конструкция объединяет два пневмоцилиндра, которые создают повышенное усилие;
- Компактная конструкция с единым корпусом облегчает монтаж;
- Доступные диаметры поршня 32 … 320 мм;
- Возможность использовать широкую номенклатуру принадлежностей стандартных ISO пневмоцилиндров обеспечивает максимальную гибкость при монтаже и эксплуатации;
- Производство пневмоцилидров и специальных исполнений в России

Характеристики

Диаметр поршня, мм	**32**	**40**	**50**	**63**	**80**	**100**	**125**	**160**	**200**	**250**	**320**
Тип	Двустороннего действия										
Рабочая среда	Сжатый воздух по ISO 8573-1:2010 [7:4:4] (степень фильтрации 40 мкм)										
Рабочее давление, МПа	0,5 … 1,0										
Рабочая температура, °C	-20 … +80										
Скорость перемещения, мм/с	50 … 1 000										
Тип демпфирования	Эластичное механическое и регулируемое пневматическое										
Положение монтажа	Любое										
Допуски для рабочего хода, мм: 10 … 500 мм	0 … 2,0										
Допуски для рабочего хода, мм: 501 … 1 000 мм	0 … 2,4										
Резьба штока	M10x1,25	M12x1,25	M16x1,5	M16x1,5	M20x1,5	M20x1,5	M27x2	M36x2	M36x2	M42x2	M48x2
Длина демпфирования, мм	27		30		36						
Макс. энергия остановки в конце хода, Дж	0,1	0,2	0,2	0,5	0,9	1,2	2,5	3,3	4,8		
Присоединительная резьба	G1/8	G1/4		G3/8		G1/2					

Система обозначений

□ - □ - □ - □ - □ - □

Серия

DNGB	Для диаметров поршня 32…100, 320
LBC	Для диаметров поршня 125…250

Диаметр поршня

32	32 мм
40	40 мм
50	50 мм
63	63 мм
80	80 мм
100	100 мм
125	125 мм
160	160 мм
200	200 мм
250	250 мм
320	320 мм

Рабочий ход (мм) [1]

10 … 1 000

Тип демпфирования

PPV	Регулируемое пневматическое демпфирование

Опрос положения

A	С помощью датчиков

Опция

2T	Тандем-цилиндр

[1] Другой рабочий ход доступен по запросу.

Пример заказа: серия DNGB, диаметр поршня 63 мм, рабочий ход 250 мм, опрос положения поршня, тандем.
Код заказа: **DNGB-63-250-PPV-A-2T**

Основные размеры

Ø32...100

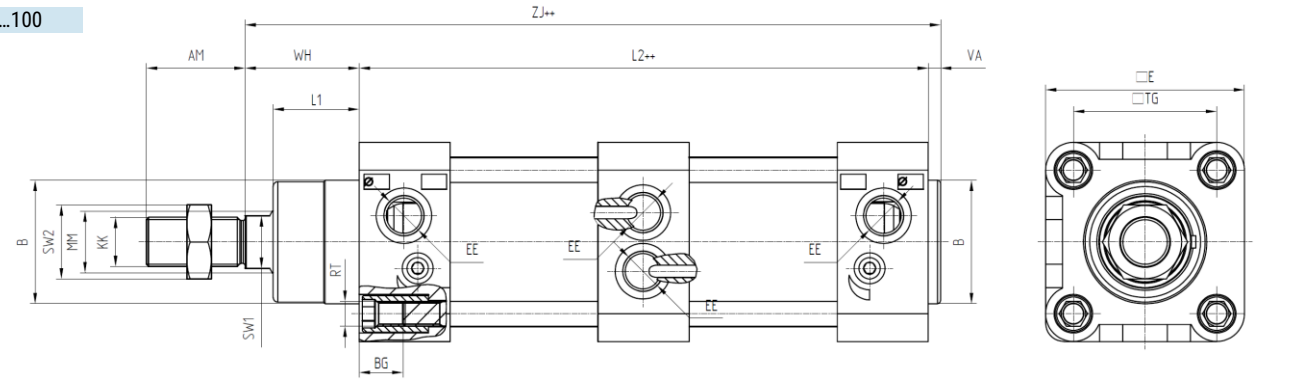

Ø поршня	AM	B d11	BG ±0,5	E	EE	KK	L1	L2	MM	TG	RT	VA	WH	ZJ	SW1	SW2
32	22	30	14	45,5	G1/8	M10x1,25	18	165	12	32,5	M6	4	26	191	10	16
40	24	35	14	51,5	G1/4	M12x1,25	22	182,5	16	38	M6	4	30	212,5	13	18
50	32	40	14	64,5	G1/4	M16x1,5	27,9	184,5	20	46,5	M8	4	37	221,5	17	24
63	32	45	14,7	75,5	G3/8	M16x1,5	28,5	208,5	20	56,5	M8	4	37	245,5	17	24
80	40	45	16	93,5	G3/8	M20x1,5	34,5	222	25	72	M10	4	46	268	22	30
100	40	55	16	111,5	G1/2	M20x1,5	38	241	25	89	M10	4	51	292	22	30

Ø125...320

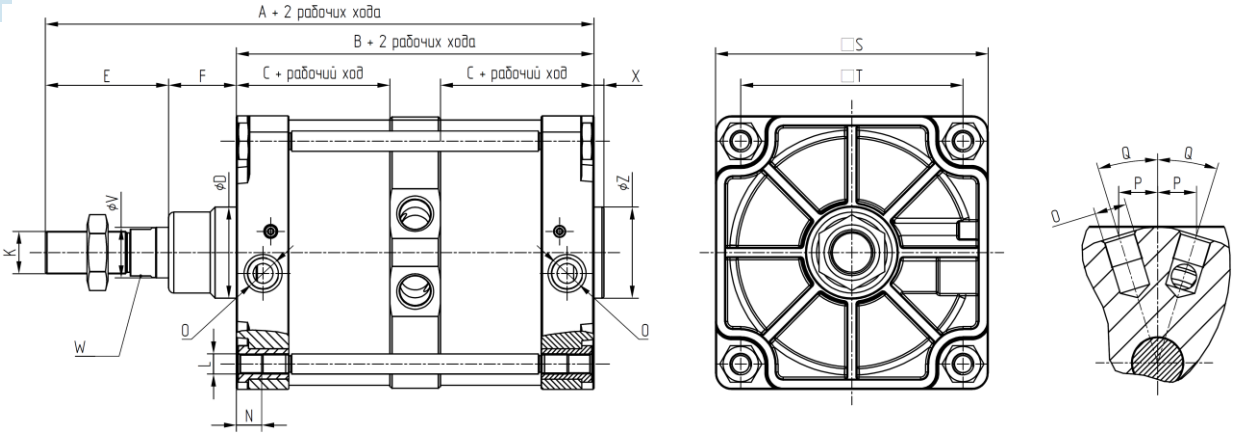

Ø поршня	A	B	C	D	E	F	K	L	N	O	P	Q	S	T	V	W	X	Z
125	407	288	119	57	74	45	M27x2	M12	21	G1/2"	23	-	140	110	32	27	-	-
160	472	320	135	65	94	58	M36x2	M16	23	G3/4"	31	-	180	140	40	36	-	-
200	487	320	135	75	110	57	M36x2	M16	23	G3/4"	33	-	220	175	40	36	-	-
250	553	354	152	90	121	67	M42x2	M20	25	G1"	38,4	17°	270	220	50	46	10	90
320	606	380	165	110	126	90	M48x2	M24	28	G1"	49,4	17°	350	270	63	55	10	110

Данные для заказа

Диаметр поршня, мм	Рабочий ход, мм	Номер для заказа	Код заказа
32	10 ... 1 000	30051254	DNGB-32-...-PPV-A-2T
40		30051255	DNGB-40-...-PPV-A-2T
50		30051256	DNGB-50-...-PPV-A-2T
63		30051257	DNGB-63-...-PPV-A-2T
80		30051258	DNGB-80-...-PPV-A-2T
100		30051259	DNGB-100-...-PPV-A-2T
125		30052289	LBC125x...-S-2T
160		30052290	LBC160x...-S-2T
200		30052291	LBC200x...-S-2T
250		30052292	LBC250x...-S-2T
320		30052293	DNGB-320x...-S-2T

Версия 11.2026
Все права защищены

Обзор периферии

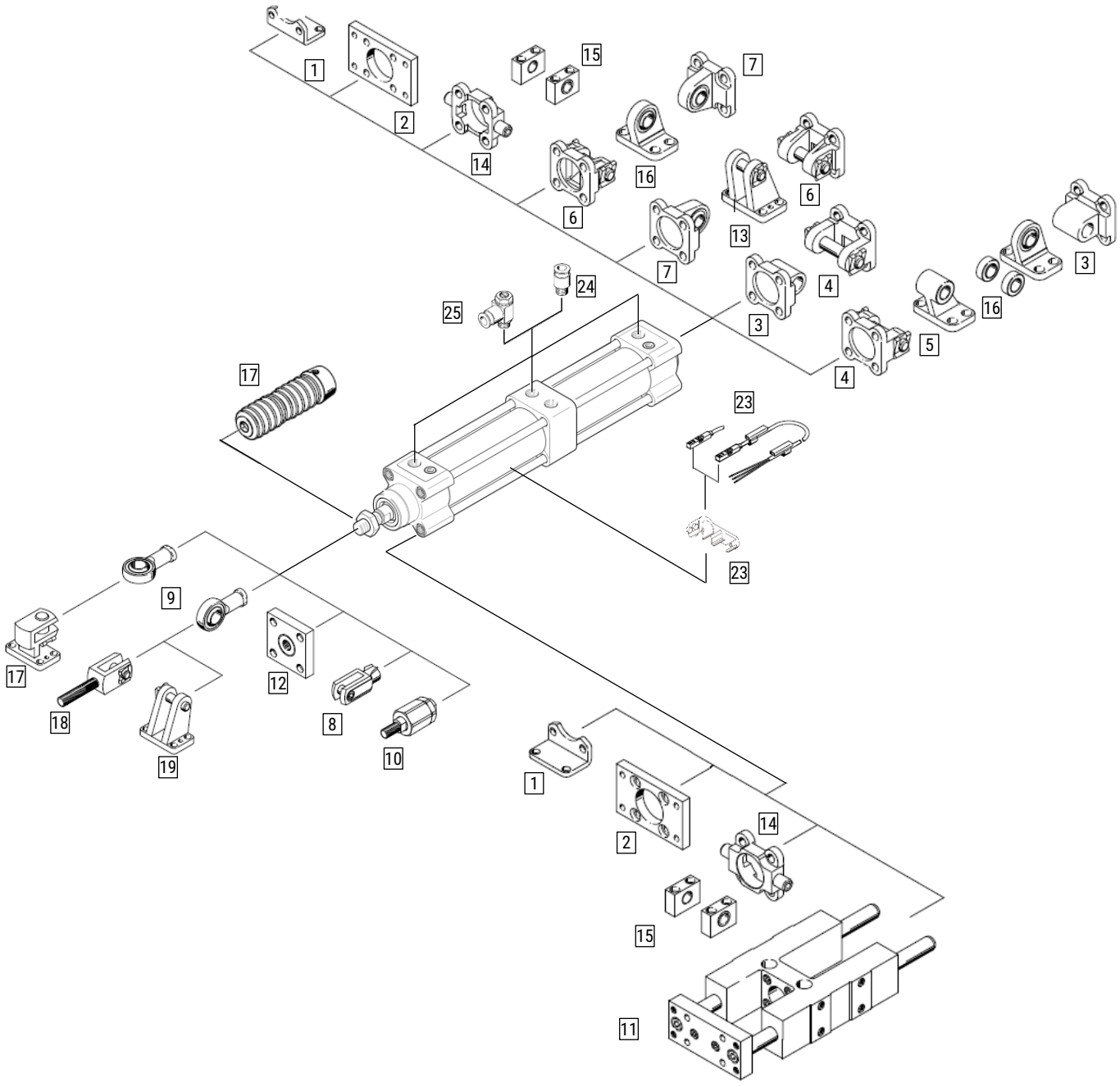

№ поз.	Тип	Описание
1	FJ-…LB	Монтажные лапы
	FJ-…LB-B	
2	FJ-…FA/FB	Монтажный фланец
3	FJ-…CA	Фланец с осью
4	FJ-…CB	Фланец с осью
5	FJ-…CR	Стойка опорная
6	FJ-…CN	Фланец с осью
7	FJ-…CS	Фланец с шарниром
8	FJ-…YCJ	Вилка на шток
	FJ-…YJ	Вилка на шток со штифтом
9	FJ-…BJ	Шарнирная головка
10	FJ-…FD	Гибкое соединение на шток

№ поз.	Тип	Описание
11	DH	Направляющие
12	ISO-KSG…	Соединительная муфта
13	ISO-LBG…	Цапфа
14	ISO-ZNCF…	Поворотная цапфа
15	ISO-LNZG	Опора цапфы
16*		Опорная стойка с подшипником
17*		Гофра
18	HX…	Датчики положения
19		Крепление датчика
20	ZP…	Цанговые фитинги
21	ZSC…	Дроссели с обратным клапаном

* Доступны для заказа по запросу

Все права защищены

Данные для заказа – Датчики положения

		Монтаж	Тип датчика	Подключение	Выход	Электрическое подключение	Номер для заказа	Код заказа
	Нормально разомкнутый	Вставляется сверху	Магниторезистивный	3-хпроводный	PNP	Кабель 2м	30008814	HX-21P-2M
						Кабель 5м	30012013	HX-21P-5M
						Разъём M8		HX-21P-QD8
						Разъём M12	30031846	HX-21P-QD12
					NPN	Кабель 2м	30008813	HX-21N-2M
						Кабель 5м		HX-21N-5M
						Разъём M8		HX-21P-QD8
						Разъём M12		HX-21P-QD12
				2-хпроводный	-	Кабель 2м	30008815	HX-21D-2M
						Кабель 5м		HX-21D-5M
						Разъём M8		HX-21D-QD8
						Разъём M12		HX-21D-QD12
			Герконовый	2-хпроводный	-	Кабель 2м	30008812	HX-21R-2M
						Кабель 5м	30028943	HX-21R-5M
						Разъём M8		HX-21R-QD8
						Разъём M12		HX-21R-QD12

	Диаметр поршня, мм	Номер для заказа	Код заказа
	32, 40	30008833	PM-6
	50, 63	30008834	PM-8
	80, 100	30008835	PM-10
	125	30008836	PM-12
	160	30008837	PM-16
	200		
	250	30029859	PM-20

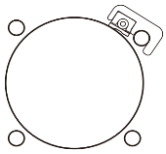

Данные для заказа – Дроссели с обратным клапаном

	Материал корпуса	Пневматическое присоединение 1	Пневматическое присоединение 2	Номер для заказа	Код заказа
	Технополимер	G1/8	4	30011617	ZSC04-01G
			6	30011584	ZSC06-01G
			8	30011594	ZSC08-01G
			10	30011602	ZSC10-01G
		G1/4	6	30011586	ZSC06-02G
			8	30011596	ZSC08-02G
			10	30011604	ZSC10-02G
			12	30011610	ZSC12-02G
		G3/8	8	30011598	ZSC08-03G
			10	30011606	ZSC10-03G
			12	30011612	ZSC12-03G
		G1/2	8	30011600	ZSC08-04G
			10	30011608	ZSC10-04G
			12	30011614	ZSC12-04G

	Материал корпуса	Пневматическое присоединение 1	Пневматическое присоединение 2	Номер для заказа	Код заказа
	Никелированная латунь	G1/8	4	30006862	EMSC04-01G-A
			6	30006864	EMSC06-01G-A
			8	30006868	EMSC08-01G-A
		G1/4	6	30006865	EMSC06-02G-A
			8	30006869	EMSC08-02G-A
			10	30006872	EMSC10-02G-A
		G3/8	8	30006870	EMSC08-03G-A
			10	30006873	EMSC10-03G-A
			12	30023858	EMSC12-03G-A
		G1/2	10	30006874	EMSC10-04G-A
			12	30024167	EMSC12-04G-A
			16	30031131	EMSC16-04G-A

Данные для заказа – Резьбовые переходники

	Материал	Пневматическое присоединение 1	Пневматическое присоединение 2	Номер для заказа	Код заказа
	Никелированная латунь	R3/4	G3/8	30033051	TTY-YJ06P-03G
		R3/4	G1/2	30032818	TTY-YJ06P-04G
		R1	G1/2	30032914	TTY-YJ1P-04G
		R1	G3/4	30033053	TTY-YJ1P-06G

Версия 11.2026
Все права защищены

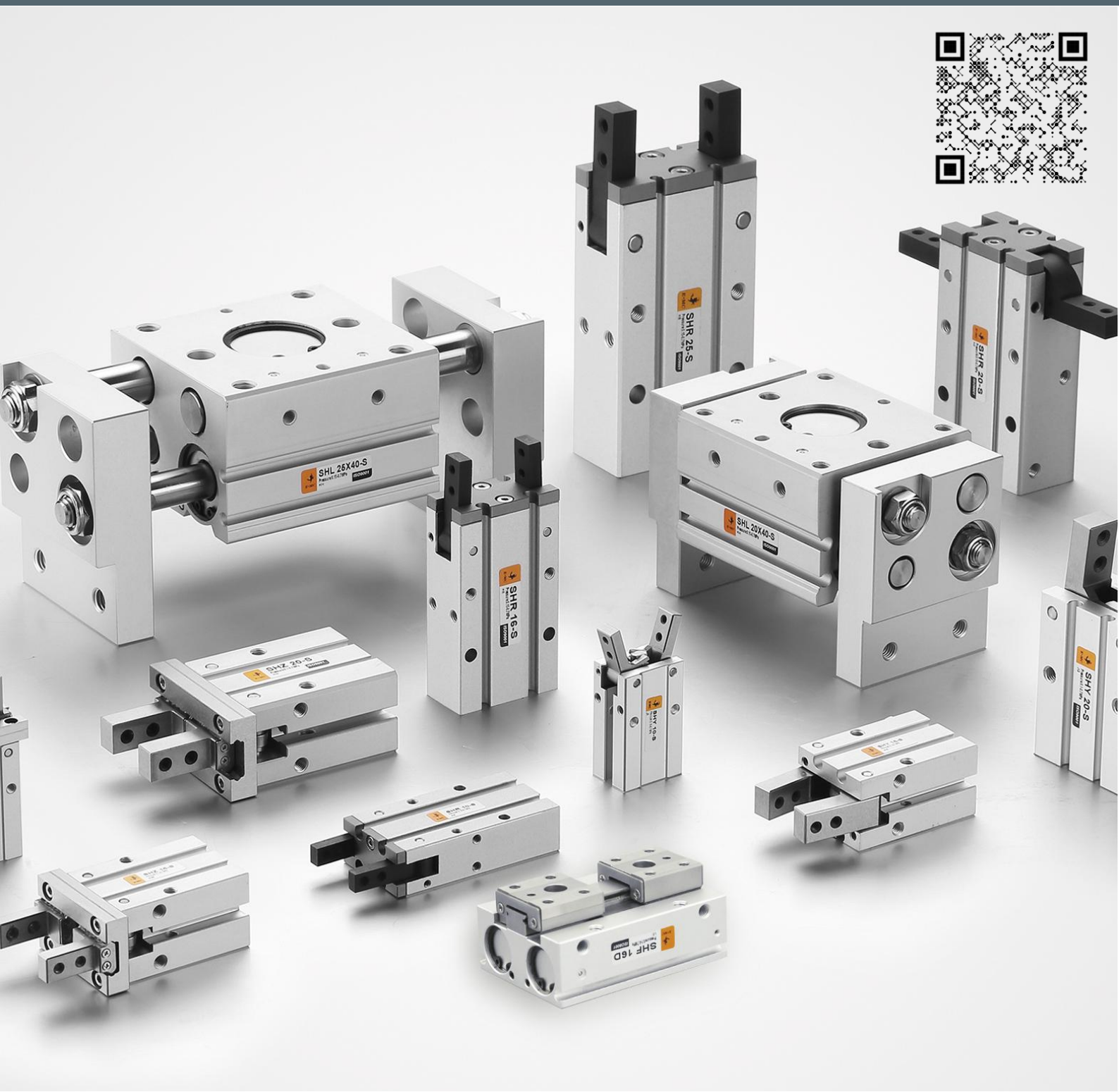

МЕХАНИЧЕСКИЕ ЗАХВАТЫ

Паллета механических захватов представлена параллельными, радиальными, угловыми, а также захватами с большим ходом и большим усилием. Гибкость применения захватов в различных задачах обеспечивается благодаря разнообразию функций: одностороннего действия, одностороннего действия Н.З., двустороннего действия, а также множеством опций монтажа.

1.2

Все права защищены

SHZ

Захват параллельный



Описание

- Конструкция с направляющей скольжения обеспечивает высокую жёсткость и точность;
- Различные варианты монтажа обеспечивают гибкость при установке захвата;
- Центрирующие отверстия обеспечивают надёжное крепление;
- Наличие магнита на поршне и пазов в корпусе захвата позволяет отслеживать позицию захвата.

Характеристики

Типоразмер			10	16	20	25	32	40
Конструкция			Двустороннего действия / Одностороннего действия					
Рабочая среда			Сжатый воздух по ISO 8573-1:2010 [7:4:4] (степень фильтрации 40 мкм)					
Рабочее давление, МПа	Двустороннего действия	Ø10	0,15 … 0,7					
		Ø16…40	0,1 … 0,7					
	Одностороннего действия	Ø10	0,3 … 0,7					
		Ø16…40	0,25 … 0,7					
Рабочая температура, °C			-20 … +80					
Максимальная частота			180 циклов/мин					
Пневматическое присоединение			M3	M5				
Вес захвата, г			52	120	236	430	765	1 364

Усилия захвата

Функция захвата		Тип захвата	Усилие на одной губке захвата, Н		Макс. расстояние до центра масс, L (mm)
			Закрытие	Открытие	
Двустороннего действия		SHZ10	11	17	4
		SHZ16	34	45	6
		SHZ20	45	68	10
		SHZ25	69	102	14
		SHZ32	160	195	22
		SHZ40	255	320	30
Одностороннего действия	Н.О.	SHZSA10	7	-	4
		SHZSA16	27	-	6
		SHZSA20	35	-	10
		SHZSA25	55	-	14
		SHZSA32	133	-	22
		SHZSA40	220	-	30
	Н.З.	SHZSB10	-	13	4
		SHZSB16	-	38	6
		SHZSB20	-	59	10
		SHZSB25	-	87	14
		SHZSB32	-	163	22
		SHZSB40	-	220	30

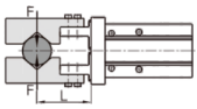

Версия 11.2026
Все права защищены

Монтаж и эксплуатация

1. Перед началом монтажа необходимо осмотреть изделие, чтобы убедиться в отсутствии повреждений при транспортировке.
2. При внезапном пропадании давления в пневмосистеме может произойти падение заготовки, что может привести к повреждению оборудования или травмам персонала. Рекомендуется использовать дополнительные устройства, препятствующие падению заготовки, например, управляемые обратные клапаны.
3. Нельзя использовать пневматические захваты, если на заготовку действует повышенное внешнее усилие.
4. При монтаже необходимо учитывать моменты затяжки крепёжный винтов. Максимальные значение моментов указаны ниже.

Монтаж сзади

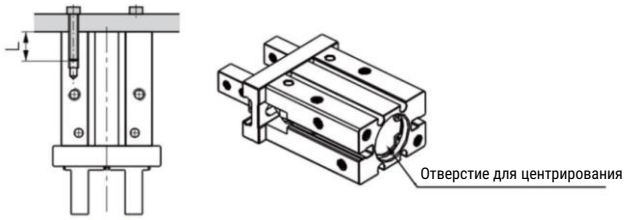

Размер	Размер винта	Глубина отверстия L, мм	Макс. момент, Нм	Центрирующее отверстие	
				Диаметр	Глубина
10	M3x0,5	6	0,88	$11^{+0,05}_{0}$	2
16	M4x0,7	8	2,1	$17^{+0,05}_{0}$	2
20	M5x0,8	10	4,3	$21^{+0,05}_{0}$	3
25	M6x1	12	7,3	$26^{+0,05}_{0}$	3,5
32	M6x1	7,9	12	$34^{+0,05}_{0}$	
40	M8x1,25	17,7	16	$42^{+0,05}_{0}$	

Монтаж спереди

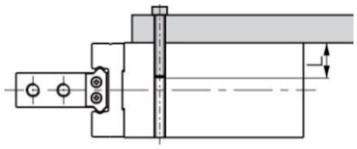

Размер	Размер винта	Глубина отверстия L, мм	Макс. момент, Нм
10	M3x0,5	5	0,69
16	M4x0,7	8	2,1
20	M5x0,8	10	4,3
25	M6x1	12	7,3
32	M6x1	10	7,9
40	M8x1,25	12	17,7

Монтаж сквозной

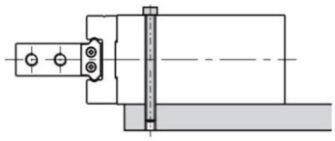

Размер	Размер винта	Глубина отверстия, мм	Макс. момент, Нм
10	M2,5x0,45	5	0,49
16	M3x0,5	8	0,88
20	M4x0,7	10	2,1
25	M5x0,8	12	4,3
32	M6x1	13	4,3
40	M8x1,25	16	7,3

Монтаж сбоку

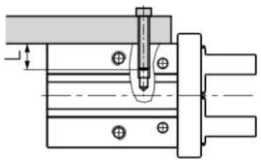

Размер	Размер винта	Глубина отверстия L, мм	Макс. момент, Нм
10	M3x0,5	6	0,9
16	M4x0,7	4,5	1,6
20	M5x0,8	8	3,3
25	M6x1	10	5,9
32	M6x1	10	5,9
40	M8x1,25	12	13,7

5. При монтаже дополнительных губок необходимо сначала удерживать губку с помощью дополнительного инструмента, и только после этого закрутить крепёжные винты. При этом необходимо соблюдать указанные моменты затяжки.

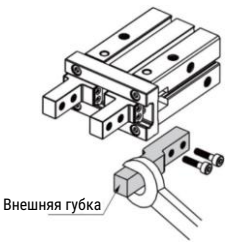

Размер	Размер винта	Макс. момент, Нм
10	M2,5x0,45	0,31
16	M3x0,5	0,59
20	M4x0,7	1,4
25	M5x0,8	2,8
32	M6x1	4,9
40	M8x1,25	11,8

Все права защищены

Монтаж и эксплуатация

6. Необходимо избегать воздействия внешних воздействий на губки захвата.

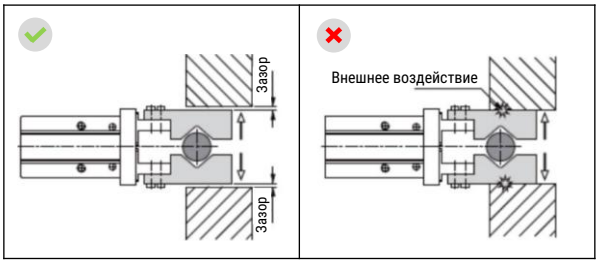

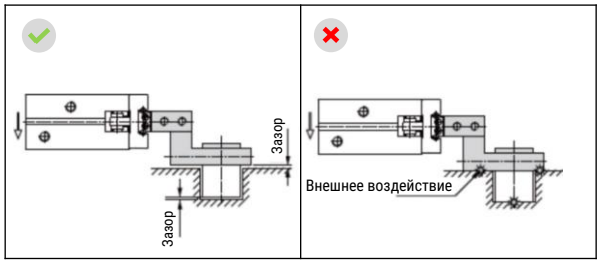

7. При перевороте захвата с зажатой заготовкой необходимо убедиться, что зажимаемая заготовка отцентрирована.

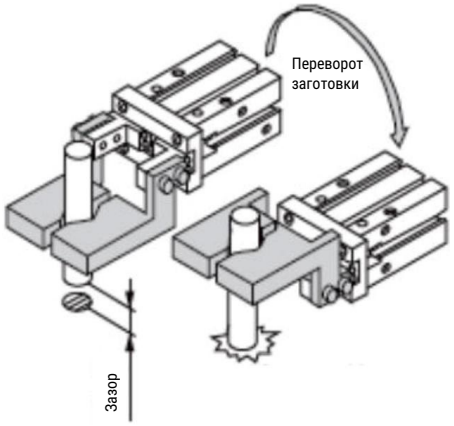

8. При операции вставки заготовки, заготовка должна быть отцентрирована. Скорость должна быть снижена, чтобы гарантировать безопасное и безударное перемещение заготовки.

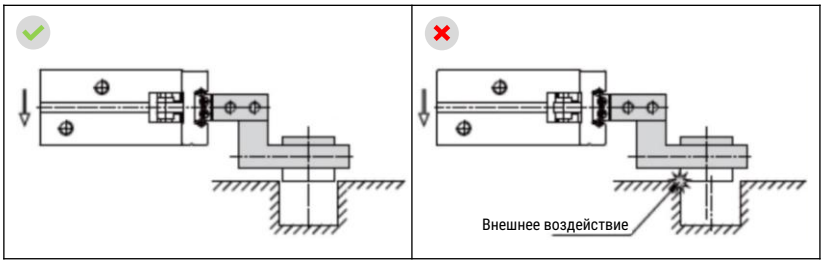

9. Для регулировки скорости открытия и закрытия губок захвата, необходимо использовать дроссели.
10. Необходимо убедиться что на пути перемещения губок захвата нет никаких препятствий.
11. Перед началом демонтажа захвата убедитесь что электропитание отключено, давление сжатого воздуха отсутствует.

Все права защищены

Усилие зажатия

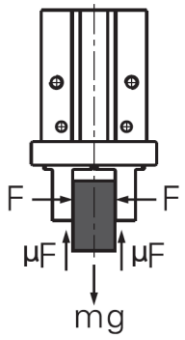

F – Усилие зажатия
μ – коэффициент трения
M – масса заготовки
g – ускорение свободного падения

Условия, при которых заготовка будет удерживаться: $F = \frac{mg}{2 \times \mu}$

С учётом коэффициента запаса A: $F = \frac{mg}{2 \times \mu} \times A$

Если μ = 0,2: $\mathbf{F} = \frac{mg}{2 \times 0,2} \times 4 = \mathbf{10 \times mg}$ Если μ = 0,1: $\mathbf{F} = \frac{mg}{2 \times 0,1} \times 4 = \mathbf{20 \times mg}$

Примечание: Если коэффициент трения μ > 0,2, всё равно рекомендуется использовать коэффициент запаса 10-20. Если в процессе перемещения заготовки есть большие ускорения или удары, коэффициент запаса рекомендуется увеличить.

Максимально допустимые усилие и моменты на губках захвата

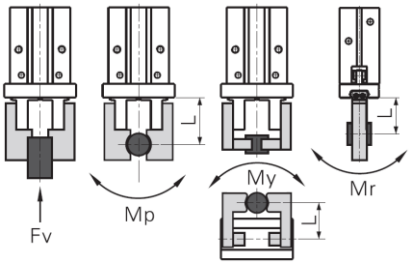

Размер	Усилие (Н)	Моменты (Нм)		
	Fv	Mp	My	Mr
10	58	0,26	0,26	0,53
16	98	0,68	0,68	1,36
20	147	1,32	1,32	2,65
25	255	1,94	1,94	3,88
32	343	3	3	6
40	490	4,5	4,5	9

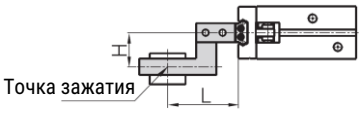

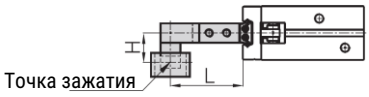

SHZ10

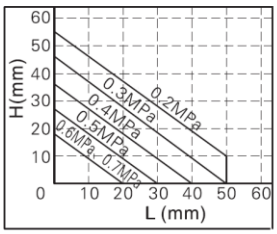

SHZ25

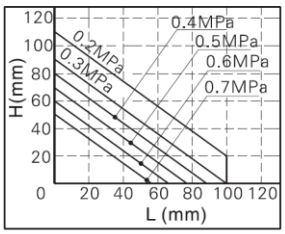

SHZ16

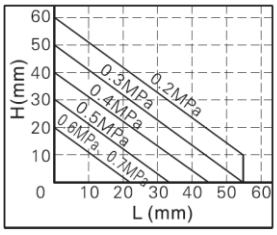

SHZ32

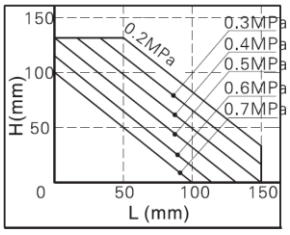

SHZ20

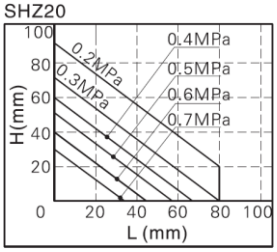

SHZ40

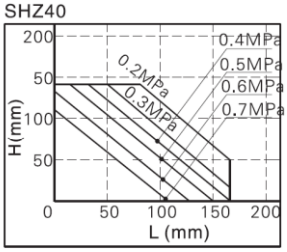

SHZ10

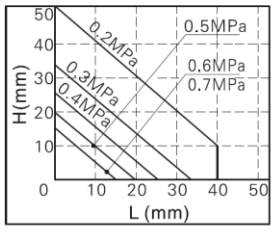

SHZ25

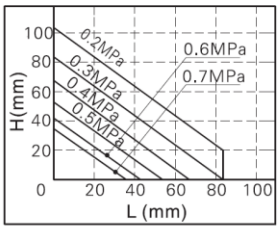

SHZ16

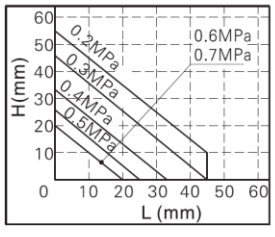

SHZ32

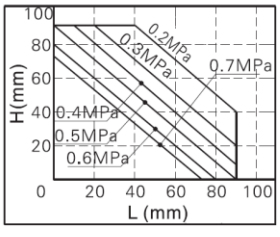

SHZ20

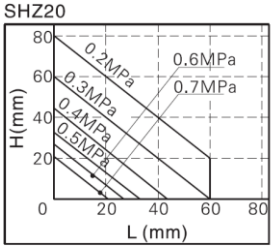

SHZ40

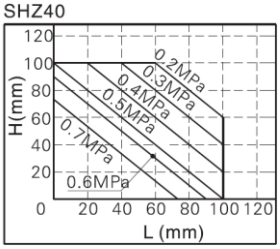

Конструкция

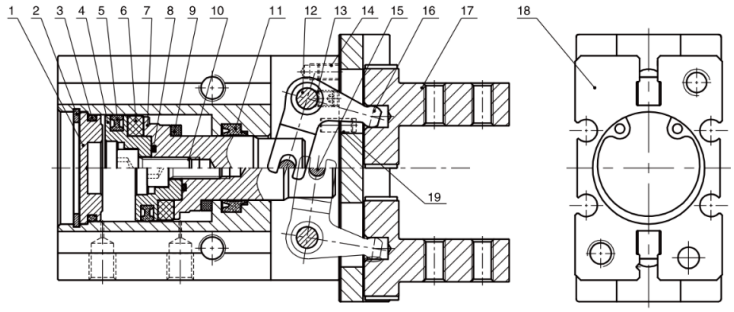

Поз.	Деталь	Материал
1	Задняя крышка	Алюминиевый сплав
2	Стопорное кольцо	Сталь
3	Уплотнение	NBR
4	Поршень	• Нержавеющая сталь (размер 10) • Алюминиевый сплав
5	Уплотнение поршня	NBR
6	Магнит	
7	Шток	• Нержавеющая сталь (размер 10, 16) • Алюминиевый сплав
8	Уплотнительное кольцо	NBR
9	Демпфер	PTFE
10	Винт с шестигранником	Углеродистая сталь

Поз.	Деталь	Материал
11	Уплотнение штока	• TPU • NBR (размер 25)
12	Штифт	Нержавеющая сталь
13	Винт с шестигранником	Углеродистая сталь
14	Винт с шестигранником	Углеродистая сталь
15	Штифт	Нержавеющая сталь
16	Рычаг	Сталь
17	Губка захвата	
18	Колба	Алюминиевый сплав
19	Штифт	Нержавеющая сталь

Система обозначений

				-	

Серия

SHZ	Захват параллельный

Тип захвата

	Двустороннего действия
SA	Одностороннего действия (Н.О.)
SB	Одностороннего действия (Н.З.)

Опрос положения

S	С помощью датчиков

Типоразмер

10
16
20
25
32
40

Пример заказа: серия SHZ, двустороннего действия, типоразмер 16, с опросом положения.
Код заказа: **SHZ16-S**

Обзор периферии

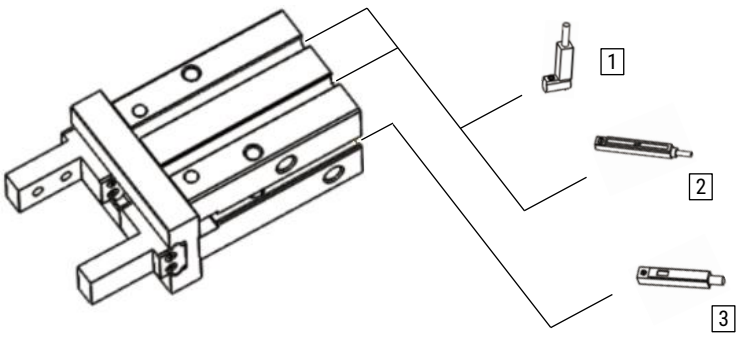

№ поз.	Тип	Описание
1	HX-29…	Датчик положения для С-паза компактный
2	HX-07…	Датчик положения для С-паза
3	HX-01…	Датчик положения для Т-паза

Версия 11.2026
Все права защищены

Основные размеры

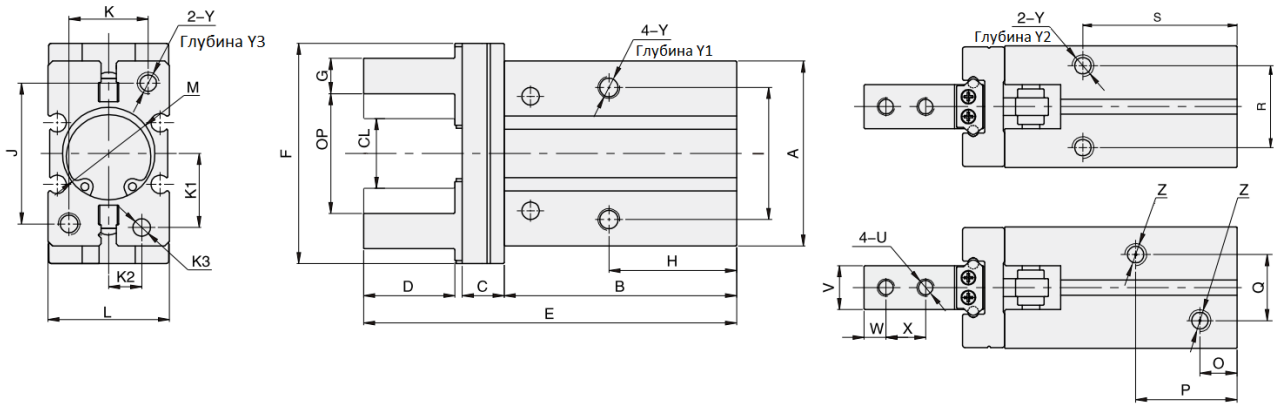

Размер	A	B	C	D	E	F	G	H	I	J	K	L	M	O	P	Q	K1	K2
10	23	37,6	6	12,3	57	29	$4^{\ 0}_{-0,05}$	23	16	18	12	16,4	$11^{+0,05}_{\ 0}$ глубина 2 мм	7	18,8	10	7,6	5,2
16	30,6	42,5	7,5	15,5	67,3	38	$5^{\ 0}_{-0,05}$	24,5	24	22	15	23,6	$17^{+0,05}_{\ 0}$ глубина 2 мм	7,1	18,5	13	11	6,5
20	42	52,8	9,5	20,7	84,7	50	$8^{\ 0}_{-0,05}$	29	30	32	18	27,6	$21^{+0,05}_{\ 0}$ глубина 3 мм	8,4	23	15	16,8	7,5
25	52	63,6	11	25,5	102,7	63	$10^{\ 0}_{-0,05}$	30	36	40	22	33,6	$26^{+0,05}_{\ 0}$ глубина 3,5 мм	9,5	23,5	19,5	21,8	10
32	60	67	12	29,7	113	106	$12^{\ 0}_{-0,05}$	40	46	46	26	40	$34^{+0,05}_{\ 0}$ глубина 2,5 мм					
40	72	83	15	36	139	132	$14^{\ 0}_{-0,05}$	49	56	56	32	48	$42^{+0,05}_{\ 0}$ глубина 2,5 мм					

Размер	K3	R	S	U	V	W	X	Y	Y1	Y2	Y3	Z	OP (открыт)	CL (закрыт)
10	$2^{+0,05}_{\ 0}$ глубина 3 мм	11,4	27	M2,5x0,45	$5^{\ 0}_{-0,05}$	3	5,7	M3x0,5	6	6	6	M3x0,5	$14,8^{+2}_{\ 0,}$	$11,4^{\ 0}_{-0,7}$
16	$3^{+0,05}_{\ 0}$ глубина 3 мм	16	30	M3x0,5	$8^{\ 0}_{-0,05}$	4	7	M4x0,7	9,5	5,5	8	M5x0,8	$20,8^{+2}_{\ 0}$	$14,8^{\ 0}_{-0,7}$
20	$4^{+0,05}_{\ 0}$ глубина 4 мм	18,6	35	M4x0,7	$10^{\ 0}_{-0,05}$	5	9	M5x0,8	11,5	8	10	M5x0,8	$26^{+2}_{\ 0}$	$16,2^{\ 0}_{-0,7}$
25	$4^{+0,05}_{\ 0}$ глубина 4 мм	22	36,5	M5x0,8	$12^{\ 0}_{-0,05}$	6	12	M6x1	14,5	10	12	M5x0,8	$33,5^{+2}_{\ 0}$	$19,2^{\ 0}_{-0,7}$
32	$5^{+0,05}_{\ 0}$ глубина 5 мм	26	48	M6x1	$15^{\ 0}_{-0,05}$	7	14	M6x1	10	10	12	M5x0,8	$48^{+2}_{\ 0}$	$26^{\ 0}_{-1}$
40	$5^{+0,05}_{\ 0}$ глубина 5 мм	32	58	M8x1,25	$18^{\ 0}_{-0,05}$	9	17	M8x1,25	12	12	16	M5x0,8	$60^{+2}_{\ 0}$	$30^{\ 0}_{-1}$

Данные для заказа

Функция захвата	Начальное положение	Размер	Номер для заказа	Код заказа
Двустороннего действия		10	30005234	SHZ10-S
		16	30005235	SHZ16-S
		20	30005236	SHZ20-S
		25	30005237	SHZ25-S
		32	30047826	SHZ32-S
		40	30050826	SHZ40-S
Одностороннего действия	Нормально закрытый (Н.З.)	10	30005238	SHZSA10-S
		16	30005239	SHZSA16-S
		20	30005240	SHZSA20-S
		25	30005241	SHZSA25-S
		32		SHZSA32-S
		40		SHZSA40-S
Одностороннего действия	Нормально открытый (Н.О.)	10	30005242	SHZSB10-S
		16	30005243	SHZSB16-S
		20	30005244	SHZSB20-S
		25	30005245	SHZSB25-S
		32		SHZSB32-S
		40		SHZSB40-S

Все права защищены

SHR

Захват радиальный



Описание

- Конструкция захвата препятствует попаданию посторонних частиц внутрь при перемещении губок;
- В конструкции используется специальное соединение губки захвата с корпусом для уменьшения износа;
- Угол открытия захвата 180˚;
- Различные варианты монтажа позволяют использовать захват в различных применениях;
- Наличие магнита на поршне и пазов в корпусе захвата позволяет отслеживать позицию захвата

Характеристики

Типоразмер		10	16	20	25
Тип		Двустороннего действия			
Рабочая среда		Сжатый воздух по ISO 8573-1:2010 [7:4:4] (степень фильтрации 40 мкм)			
Рабочее давление, МПа		0,15 … 0,7			
Рабочая температура, °С		-20 … +70			
Теоретическое усилие, Нм		0,16	0,55	1,10	2,30
Максимальная частота, цикл/мин		60			
Угол поворота губок захвата	открытие	180 ±2˚			
	закрытие	-2 … 5˚			
Повторяемость, мм		±0,2			
Пневматическое присоединение		M5			
Вес захвата, г		67	142	312	552

Выбор захвата

1. **Эффективное усилие захвата**
   - Коэффициент трения для разных материалов может отличаться, но общей рекомендацией является выбирать модель захвата, усилие захвата для которого будет в 10…20 раз выше, чем вес заготовки.
   - Если в применении ожидаются высокие скорости, ускорения или резкие торможения, рекомендуется учитывать дополнительный коэффициент безопасности.

     Пример: масса заготовки = 0,05 кг
     расстояние до точки захвата 30 мм
     рабочее давление 0,5 МПа
     требуемое усилие захвата = 0,05 кг x 20 x 9,8 м/с2 = 10 Н
     рекомендуемый захват HFR16, усилие зажатия 17 Н
   - Эффективное усилие зажатия F в зависимости от расстояния до точки захвата, указанное на графиках ниже, указано для условий когда обе губки захвата имеют полный контакт с заготовкой.

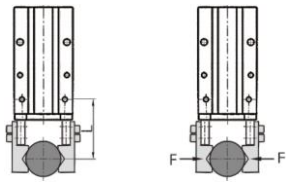

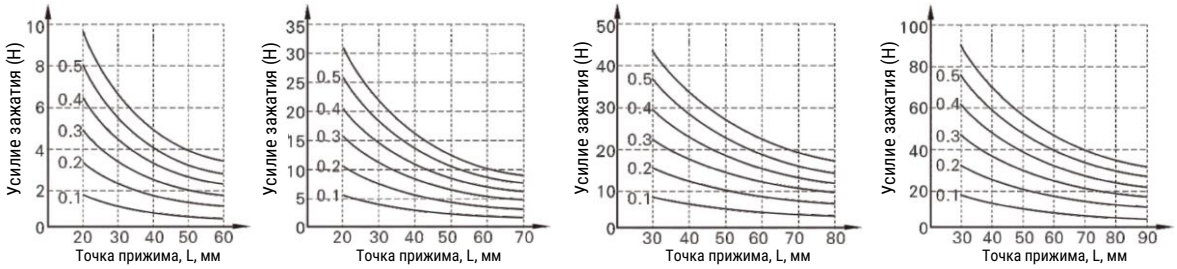

2. Выбор точки захвата
   - Расстояние от оси до точки зажатия не должна превышать значения, указанные на графике. Если расстояние превышено, это может привести к сокращению ресурса захвата.
   - Дополнительные принадлежности для захвата заготовки должны быть как можно короче и легче, в противном случае инерция губок захвата будет влиять на производительность и ресурс захвата.

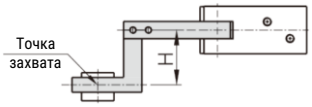

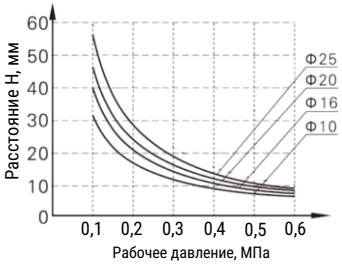

Все права защищены

Монтаж и эксплуатация

1. При резком падении давления усилие зажима может уменьшиться, что может привести к падению заготовки. Для предотвращения повреждения оборудования и нанесения травм персоналу, необходимо использовать устройства, препятствующие падению.
2. Нельзя использовать пневматические захваты, если на заготовку действует повышенное внешнее усилие.
3. При монтаже необходимо избегать падения и повреждения захватов.
4. При установке дополнительных деталей на губки захвата необходимо избегать их перекручивания.
5. Для всех вариантов монтажа необходимо соблюдать моменты затяжки винтов, указанные ниже. Если момент затяжки слишком большой, это может привести к повреждению захвата, если слишком маленький – к падению захвата.

Монтаж сзади

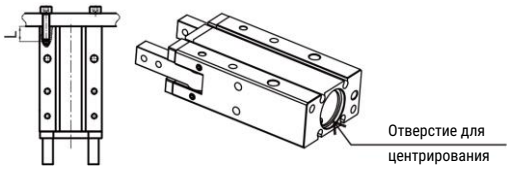

Размер	Размер винта	Глубина отверстия L, мм	Макс. момент, Нм	Центрирующее отверстие	
				Диаметр	Глубина
10	M3x0,5	6	1	11	1,5
16	M4x0,7	8	2	17	2
20	M5x0,8	10	4,5	21	2
25	M6x1	12	7	26	2

Монтаж спереди

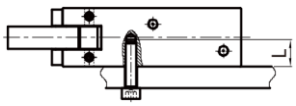

Размер	Размер винта	Глубина отверстия L, мм	Макс. момент, Нм
10	M3x0,5	6	0,9
16	M4x0,7	8	1,6
20	M5x0,8	10	3,3
25	M6x1	12	5,9

Монтаж сквозной

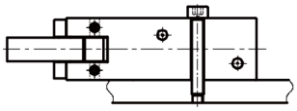

Размер	Размер винта	Макс. момент, Нм
10	M3x0,5	1
16	M4x0,7	2
20	M5x0,8	4,5
25	M6x1	7

Монтаж сбоку

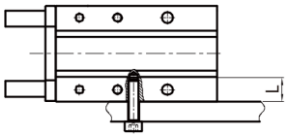

Размер	Размер винта	Глубина отверстия L, мм	Макс. момент, Нм
10	M3x0,5	4	0,6
16	M4x0,7	5	1,5
20	M5x0,8	8	3,5
25	M6x1	10	6

6. При установке дополнительных деталей на губку захвата необходимо использовать дополнительный инструмент, с помощью которого удерживается губка. Если закручивать крепёжные винты без дополнительной поддержки губок, это может привести к повреждению захвата. Необходимо также соблюдать максимальный момент затяжки винтов.

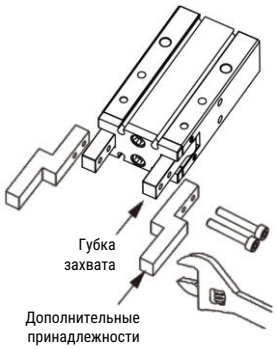

Размер	Размер винта	Макс. момент, Нм
10	M3x0,5	0,6
16	M3x0,5	0,6
20	M4x0,7	0,8
25	M5x0,8	1,5

7. При зажатии заготовки необходимо чтобы она находилась по центру, губки должны зажимать заготовку одновременно.
8. На губки захвата не должно оказываться дополнительное внешнее воздействие. Поперечная нагрузка, действующая на губки захвата, может привести к её повреждению. Захваты должны устанавливаться так, чтобы в конце хода губки захвата не ударялись о другие части оборудования.
9. Если заготовка находится не на оси захвата, это приводит к появлению дополнительного усилия на губки захвата. При пуско-наладочных работах уровень давления должен повышаться плавно чтобы убедиться в отсутствии внешних воздействий на захват.
10. Необходимо использовать дроссели с обратным клапаном для регулирования скорости перемещения губок захвата.
11. Перед демонтажом захвата необходимо убедиться в том, что захват не удерживает заготовку, и давление полостях захвата отсутствует.

Все права защищены

Конструкция

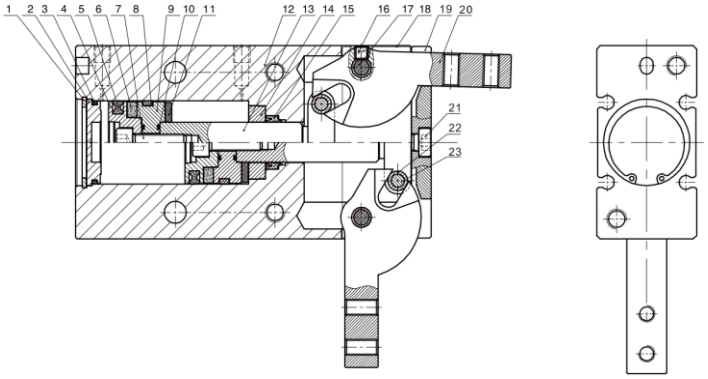

Поз.	Деталь	Материал
1	Зажимное кольцо	Сталь
2	Задняя крышка	Алюминиевый сплав
3	Уплотнение	NBR
4	Поршень	Алюминиевый сплав
5	Уплотнение поршня	NBR
6		
7	Винт с шестигранником	Сталь
8	Направляющая лента	PTFE
9	Магнит	
10	Уплотнение	NBR
11	Демпфер	TPU
12	Корпус	Алюминиевый сплав

Поз.	Деталь	Материал
13	Шток	Нержавеющая сталь
14	Грязесъёмник	Латунь
15	Уплотнение штока	NBR
16	Винт с шестигранником	Углеродистая сталь
17	Штифт	Нержавеющая сталь
18	Пластина	Нержавеющая сталь
19	Крышка	Алюминиевый сплав
20	Губка захвата	Нержавеющая сталь
21	Винт с шестигранником	Сталь
22	Втулка	Нержавеющая сталь
23	Штифт	Нержавеющая сталь

Система обозначений

[ ][ ] - [ ]

Серия
SHR Захват параллельный

Типоразмер
10
16
20
25

Опрос положения
S С помощью датчиков

Пример заказа: серия SHR, типоразмер 20, с опросом положения.
Код заказа: **SHR20-S**

Обзор периферии

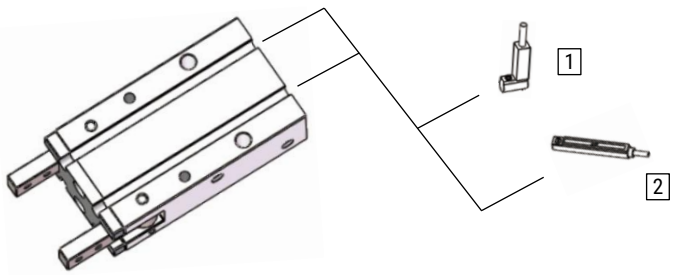

№ поз.	Тип	Описание
1	HX-29...	Датчик положения для С-паза компактный
2	HX-07...	Датчик положения для С-паза

SMARTA
www.smarta.ru
8 (800) 550 3487
Версия 11.2026
Все права защищены

Основные размеры

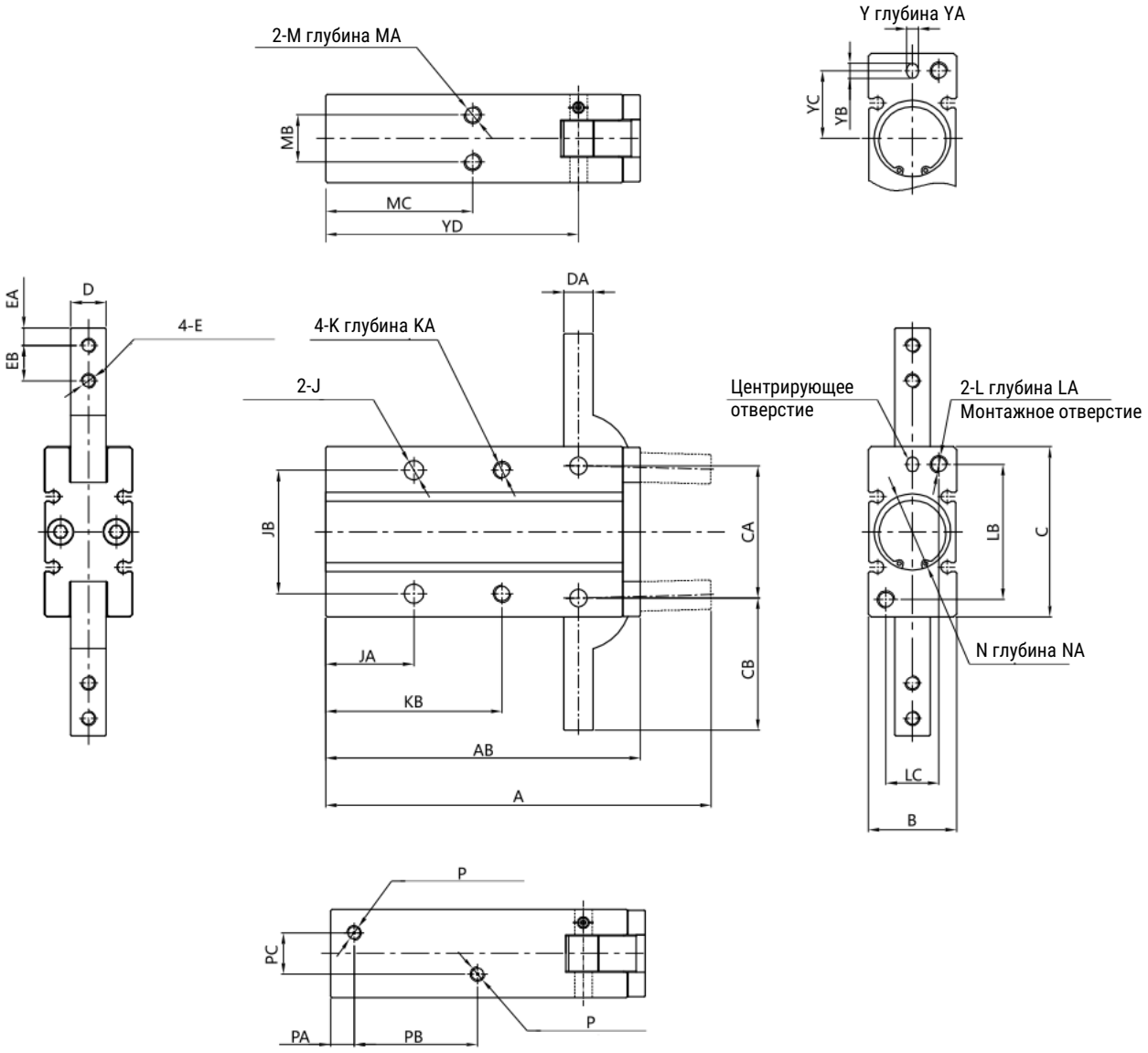

Размер	A	AB	B	C	CA	CB	D	DA	E	EA	EB	J	JA	JB	K	KA	KB	L	LA	LB	LC
10	71	58	15	30	22	23,5	6	4	M3x0,5	3	6	3,4	18	24	M3x0,5	6	35	M3x0,5	6	24	9
16	84	69	20	38	28	28,5	8	5	M3x0,5	4	7	4,5	20	30	M4x0,7	8	41	M4x0,7	8	30	12
20	106	86	26	48	36	37	10	8	M4x0,7	5	9	5,5	25	36	M5x0,8	10	50	M5x0,8	10	38	16
25	131	107	30	58	45	45	12	10	M5x0,8	6	12	6,6	30	42	M6x1	12	60	M6x1	12	46	18

Размер	M	MA	MB	MC	N	NA	P	PA	PB	PC	Y	YA	YB	YC	YD
10	M3x0,5	4	9	30	$11_{0}^{+0,05}$	1,7	M5x0,8	7	23	3	$3_{0}^{+0,03}$	3	4	9	47,5
16	M4x0,7	5	12	33	$17_{0}^{+0,05}$	2	M5x0,8	7	25	8	$3_{0}^{+0,03}$	3	4	15	55,5
20	M5x0,8	8	14	42	$21_{0}^{+0,05}$	2	M5x0,8	8	32	12	$4_{0}^{+0,03}$	4	5	19	69
25	M6x1	10	16	50	$26_{0}^{+0,05}$	2	M5x0,8	8	42	14	$4_{0}^{+0,03}$	4	5	23	86

Данные для заказа

Размер	Номер для заказа	Код заказа
10	30005246	SHR10-S
16	30005247	SHR16-S
20	30005248	SHR20-S
25	30005249	SHR25-S

Все права защищены

SHY

Захват угловой



Описание

- Высокое усилие на зажатие заготовки;
- Встроенный дроссель обеспечивает лёгкое регулирование скорости открытия и закрытия захвата;
- Высокая точность;
- Различные варианты монтажа позволяют использовать захват в различных применениях;
- Наличие магнита на поршне и пазов в корпусе захвата позволяет отслеживать позицию захвата

Характеристики

Типоразмер			10	16	20	25
Тип			Двустороннего действия / Одностороннего действия			
Рабочая среда			Сжатый воздух по ISO 8573-1:2010 [7:4:4] (степень фильтрации 40 мкм)			
Рабочее давление, МПа	Двустороннего действия	Ø10	0,15 … 0,7			
		Ø16…25	0,1 … 0,7			
	Одностороннего действия	Ø10	0,3 … 0,7			
		Ø16…25	0,25 … 0,7			
Рабочая температура, °C			-20 … +70			
Максимальная частота, цикл/мин			180			
Пневматическое присоединение			M3	M5		
Вес захвата			42 г	94 г	174 г	303 г

Усилия захвата

Функция захвата		Тип захвата	Теоретический момент зажатия, Н·см		Угол открытия	Угол закрытия	Макс. расстояние до точки зажатия, L (mm)
			Закрытие	Открытие			
Двустороннего действия		SHY10	17,6 x P	29,4 x P	30^{+3}_{0}	-10^{0}_{-3}	4
		SHY16	90 x P	129 x P			6
		SHY20	152 x P	252 x P			10
		SHY25	304 x P	473 x P			14
Одностороннего действия	Н.О.	SHYSA10	11,8 x P	-			4
		SHYSA16	71,2 x P	-			6
		SHYSA20	122,4 x P	-			10
		SHYSA25	252 x P	-			14

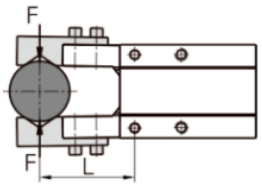

P = значение рабочее давление в МПа

Система обозначений

□□□□ - □

Серия
SHY Захват угловой

Тип захвата
Двустороннего действия
SA Одностороннего действия (Н.О.)

Опрос положения
S С помощью датчиков

Типоразмер
10
16
20
25

Пример заказа: серия SHY, двустороннего действия, типоразмер 16, с опросом положения.
Код заказа: **SHY16-S**

Версия 11.2026
Все права защищены

Конструкция

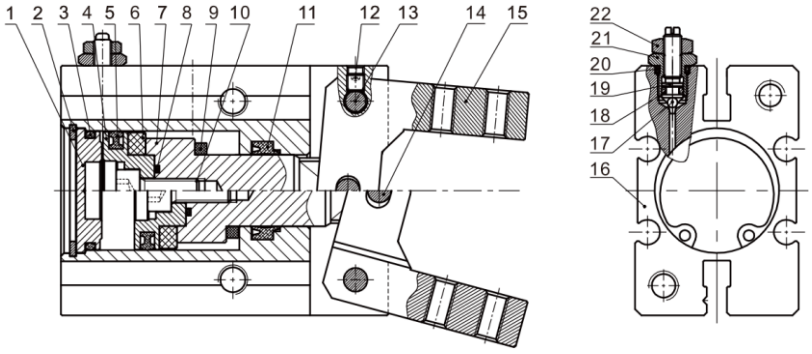

Поз.	Деталь	Материал
1	Задняя крышка	Алюминиевый сплав
2	Зажимное кольцо	Сталь
3	Уплотнение	NBR
4	Поршень	Алюминиевый сплав
5	Уплотнение поршня	NBR
6	Магнит	
7	Шток	Алюминиевый сплав
8	Уплотнение	NBR
9	Демпфер	PTFE
10	Винт с шестигранником	Сталь
11	Уплотнение штока	TPU

Поз.	Деталь	Материал
12	Винт с шестигранником	Сталь
13	Штифт	Нержавеющая сталь
14	Штифт	Нержавеющая сталь
15	Губка захвата	Сталь
16	Корпус	Алюминиевый сплав
17	Шарик	Нержавеющая сталь
18	Уплотнение	NBR
19	Винт демпфера	Латунь
20	Уплотнение	NBR
21	Фиксирующий винт	Латунь
22	Гайка шестигранная	Сталь

Обзор периферии

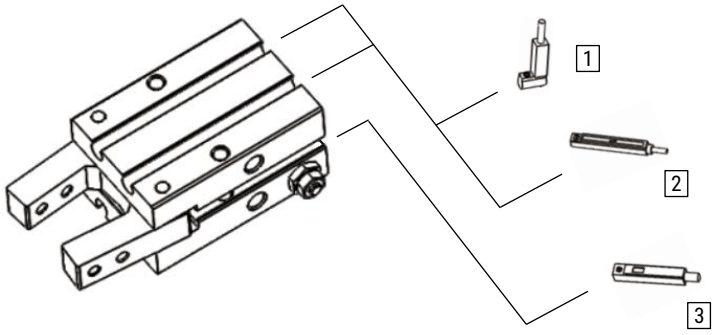

№ поз.	Тип	Описание
1	HX-29...	Датчик положения для C-паза компактный
2	HX-07...	Датчик положения для C-паза
3	HX-01...	Датчик положения для T-паза

Все права защищены

Монтаж и эксплуатация

1. При резком падении давления усилие зажима может уменьшиться, что может привести к падению заготовки. Для предотвращения повреждения оборудования и нанесения травм персоналу, необходимо использовать устройства, препятствующие падению.
2. Нельзя использовать пневматические захваты, если на заготовку действует повышенное внешнее усилие.
3. При монтаже необходимо избегать падения и повреждения захватов.
4. При установке дополнительных деталей на губки захвата необходимо избегать их перекручивания.
5. Для всех вариантов монтажа необходимо соблюдать моменты затяжки винтов, указанные ниже. Если момент затяжки слишком большой, это может привести к повреждению захвата, если слишком маленький – к падению захвата.

Монтаж сзади

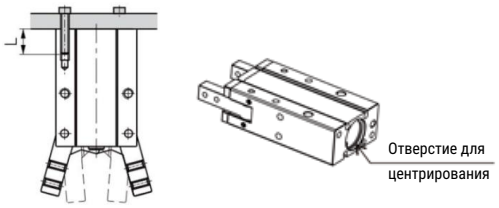

Размер	Размер винта	Глубина отверстия L, мм	Макс. момент, Нм	Центрирующее отверстие	
				Диаметр	Глубина
10	M3x0,5	6	0,88	11 H9	1,5
16	M4x0,7	8	2,1	17 H9	1,5
20	M5x0,8	10	4,3	21 H9	1,5
25	M6x1	12	7,3	26 H9	1,5

Монтаж спереди

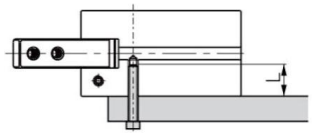

Размер	Размер винта	Глубина отверстия L, мм	Макс. момент, Нм
10	M3x0,5	5	0,69
16	M4x0,7	8	2,1
20	M5x0,8	10	4,3
25	M6x1	12	7,3

Монтаж сквозной

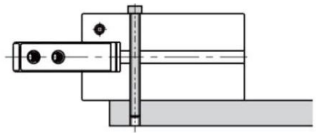

Размер	Размер винта	Макс. момент, Нм
10	M3x0,5	0,49
16	M4x0,7	0,88
20	M5x0,8	2,1
25	M6x1	4,3

Монтаж сбоку

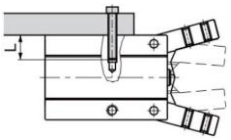

Размер	Размер винта	Глубина отверстия L, мм	Макс. момент, Нм
10	M3x0,5	6	0,88
16	M4x0,7	6,5	1,6
20	M5x0,8	8	3,3
25	M6x1	10	5,9

6. При установке дополнительных деталей на губку захвата необходимо использовать дополнительный инструмент, с помощью которого удерживается губка. Если закручивать крепёжные винты без дополнительной поддержки губок, это может привести к повреждению захвата. Необходимо также соблюдать максимальный момент затяжки винтов.



Размер	Размер винта	Макс. момент, Нм
10	M2,5x0,45	0,31
16	M3x0,5	0,59
20	M4x0,7	1,4
25	M5x0,8	2,8

7. При зажатии заготовки необходимо чтобы она находилась по центру, губки должны зажимать заготовку одновременно.
8. На губки захвата не должно оказываться дополнительное внешнее воздействие. Поперечная нагрузка, действующая на губки захвата, может привести к её повреждению. Захваты должны устанавливаться так, чтобы в конце хода губки захвата не ударялись о другие части оборудования.
9. Если заготовка находится не на оси захвата, это приводит к появлению дополнительного усилия на губки захвата. При пуско-наладочных работах уровень давления должен повышаться плавно чтобы убедиться в отсутствии внешних воздействий на захват.
10. Необходимо использовать дроссели с обратным клапаном для регулирования скорости перемещения губок захвата.
11. Перед демонтажом захвата необходимо убедиться в том, что захват не удерживает заготовку, и давление полостях захвата отсутствует.

Все права защищены

Основные размеры

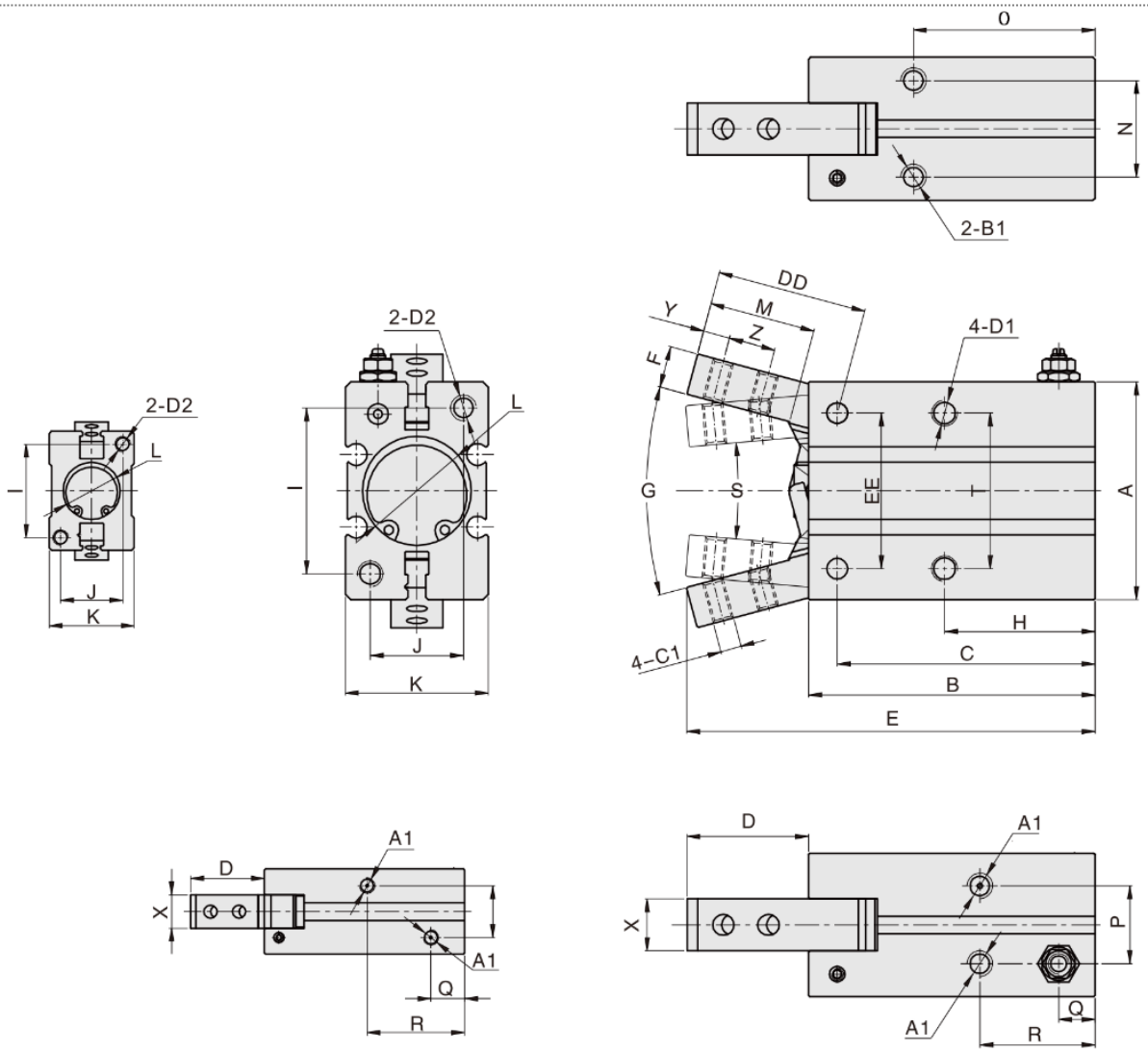

Размер	A	A1	B	B1	C	C1	D	DD	D1	D2	E	EE	F	G	H
10	23	M3x0,5	38,6	M3x0,5 гл.6	35,8	M2,5x0,45	14,2	17,2	M3x0,5 гл.6	M3x0,5 гл.6	52,8	14	4	30°	23
16	30,6	M5x0,8	44,6	M4x0,7 гл.5,5	39,7	M3x0,5	18,9	23,6	M4x0,7 гл.9,5	M4x0,7 гл.8	63,5	24	7	30°	24,5
20	42	M5x0,8	55,2	M5x0,8 гл.8	49,7	M4x0,7	23,5	29	M5x0,8 гл.11,5	M5x0,8 гл.10	78,7	30	8	30°	29
25	52	M5x0,8	60,4	M6x1 гл. 10	54,8	M5x0,8	32,8	38,5	M6x1 гл. 14,5	M6x1 гл. 12	93,2	36	10	30°	30

Размер	I	J	K	L	M	N	O	P	Q	R	S	T	X	Y	Z
10	18	12	16,4	11 гл.1,5	12,5	11,4	27	10	10	18,8	10°	16	7,4	3	5,7
16	22	15	23,6	17 гл.1,5	16,5	16	30	13	13	18,3	10°	24	10	4	7
20	32	18	27,6	21 гл.1,5	20,5	18,6	35	15	15	22,2	10°	30	12	5,2	9
25	40	22	33,6	26 гл.1,5	27,5	22	36,5	19,5	19,5	23,5	10°	36	12	8	12

Данные для заказа

Функция захвата	Размер	Номер для заказа	Код заказа
Двустороннего действия	10	30005226	SHY10-S
	16	30005227	SHY16-S
	20	30005228	SHY20-S
	25	30005229	SHY25-S
Одностороннего действия, Н.З.	10	30005230	SHYSA10-S
	16	30005231	SHYSA16-S
	20	30005232	SHYSA20-S
	25	30005233	SHYSA25-S

Все права защищены

SHL

Захват параллельный с большим ходом



Описание

- Синхронизация перемещения губок с помощью механизма «рейка-шестерня»;
- Высокое усилие зажатия благодаря конструкции с двумя поршнями;
- Большой ход губок захвата позволяет зажимать заготовки большого размера;
- Различные варианты монтажа позволяют использовать захват в различных применениях;
- Наличие магнита на поршне и пазов в корпусе захвата позволяет отслеживать позицию захвата

Характеристики

Типоразмер	16	20	25	32
Тип	Двустороннего действия			
Рабочая среда	Сжатый воздух по ISO 8573-1:2010 [7:4:4] (степень фильтрации 40 мкм)			
Рабочее давление, МПа	0,15 … 0,7			
Рабочая температура, °C	-20 … +70			
Максимальная частота, цикл/мин	40			20
Усилие зажатия, Н **	45	74	131	228
Повторяемость, мм	±0,1			
Пневматическое присоединение	M5x0,8			G1/8

** Усилие зажатия указано для рабочего хода 40 мм (типоразмеры 16…25) и 80 мм (типоразмер 32) при рабочем давлении 0,5 МПа.

Рабочий ход

Типоразмер захвата	Стандартный ход, мм	Максимальный ход, мм
16	30 40 60 80	80
20	40 60 80 100	100
25	40 60 80 100	100
32	60 80 100 150	150

Система обозначений

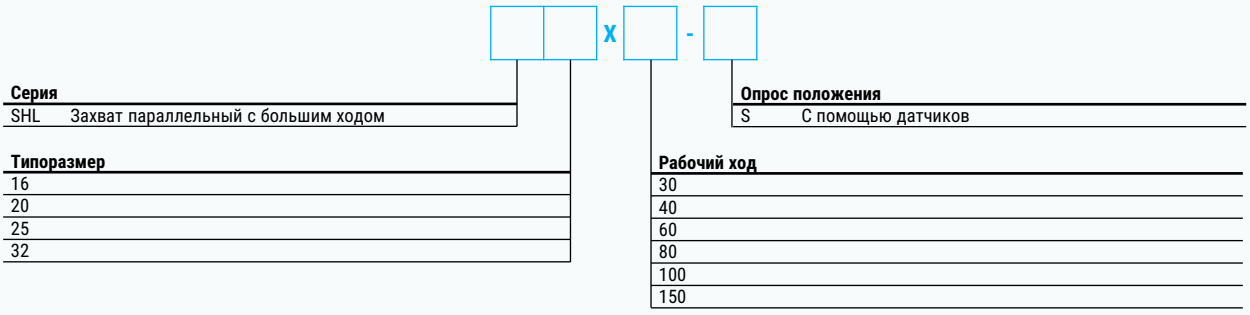

Пример заказа: серия SHL, типоразмер 25, рабочий ход 80 мм, с опросом положения.
Код заказа: **SHL25x80-S**

Все права защищены

Конструкция

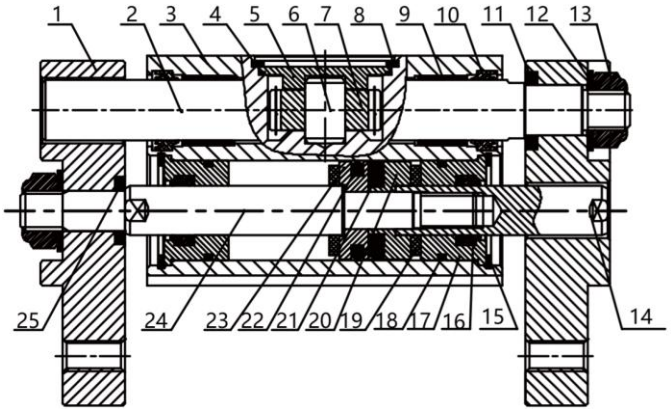

Поз.	Деталь	Материал
1	Губки захвата	Алюминиевый сплав
2	Рейка	Нержавеющая сталь
3	Корпус	Алюминиевый сплав
4	Уплотнение	NBR
5	Крышка	Алюминиевый сплав
6	Ось шестерни	Нержавеющая сталь
7	Шестерня	Сталь
8	Стопорное кольцо	Сталь
9	Подшипник	
10	Уплотнение штока	NBR
11	Шайба	Сталь
12	Шайба	Нержавеющая сталь
13	Гайка	Нержавеющая сталь

Поз.	Деталь	Материал
14	Шток	Нержавеющая сталь
15	Стопорное кольцо	Сталь
16	Уплотнение штока	NBR
17	Крышка	Алюминиевый сплав
18	Уплотнение	NBR
19	Буфер	TPU
20	Держатель магнита	Алюминиевый сплав
21	Магнит	
22	Уплотнение поршня	NBR
23	Поршень	Алюминиевый сплав
24	Шток	Нержавеющая сталь
25	Шайба	Сталь

Обзор периферии

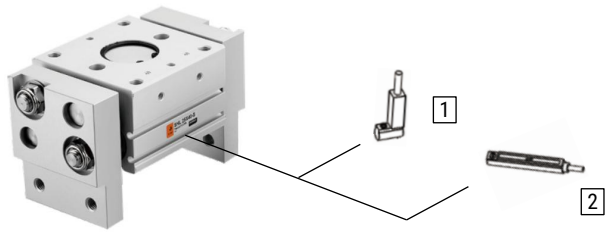

№ поз.	Тип	Описание
1	HX-29...	Датчик положения для C-паза компактный
2	HX-07...	Датчик положения для C-паза

Все права защищены

Выбор захвата

1. Описание применения и выбор захвата

Описание применения → Выбор типа захвата исходя из рабочей длины → Расчёт усилия зажатия → Выбор модели по графику усилий зажатия

Рабочая заготовка
- Диаметр 200 мм
- Длина 200 мм

→ Типы, которые обеспечат открытие 200 мм и больше
SHL16x80
SHL20x80 / SHL20x100
SHL25x80 / SHL25x100

Масса заготовки = 0,3 кг

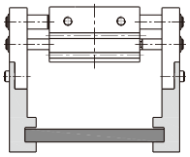

→
1. Поскольку заготовки могут иметь различную форму, и трение между заготовкой и губками захвата также может отличаться, рекомендуется выбирать захваты, обеспечивающее усилие от 10 до 20 раз выше, чем масса заготовки.
2. Дополнительно необходимо учитывать ускорение и возможность ударов при перемещении.

Требуемое усилие зажатия = 0,3 кг x 20 x 9,8 м/с2 = 60 Н

Точка зажатия R = 70 мм →

Рабочее давление = 0,5 МПа →

SHL20x80 / SHL 20x100

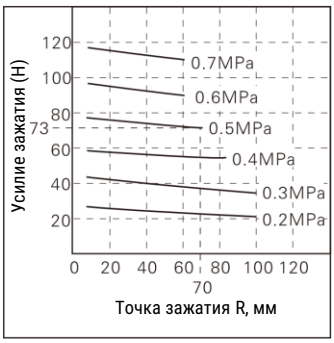

1. Для точки зажатия R = 70 мм и давления 0,5 Мпа захват SHL20x80 обеспечивает усилие 73 Н.
2. Это усилие в 24 раза больше, чем масса заготовки.

2. Усилие зажатия

- На графиках ниже представлена зависимость между расстоянием до точки зажатия R и усилием захвата;
- Если точка зажатия находится за пределами указанного диапазона, это может привести к дополнительной нагрузке на губки захвата и направляющую, что может привести к недостаточному усилию зажатия и снижению ресурса захвата.

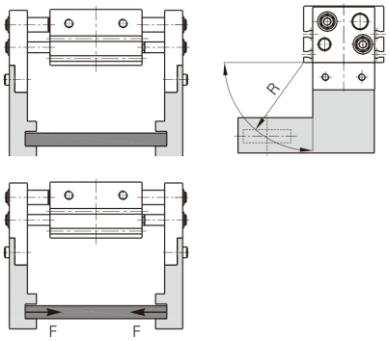

3. Эффективное усилие зажатия

Приведённое на графиках усилие является усилием на одной губке захвата при условии что обе губки должны быть в контакте с заготовкой

SHL16x30 / SHL16x40

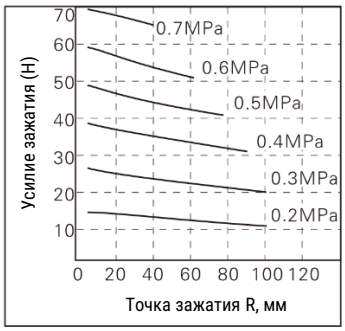

SHL16x60 / SHL16x80

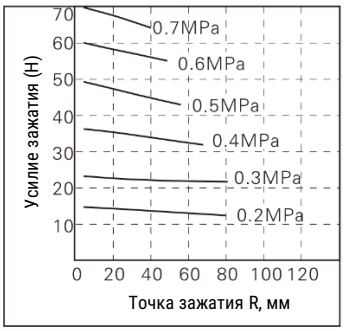

SHL20x40 / SHL20x60

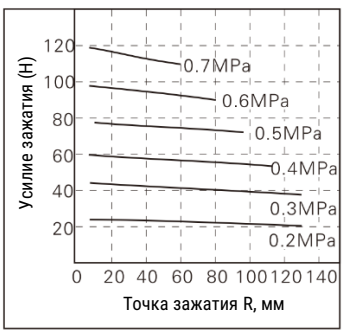

SHL20x80 / SHL20x100

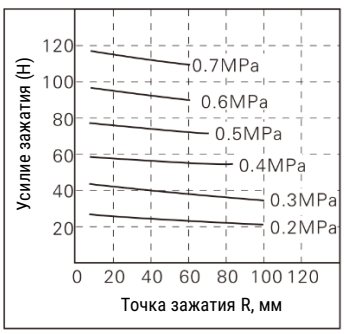

SHL25x40 / SHL25x60

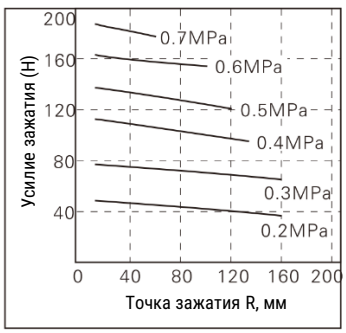

SHL25x80 / SHL25x100

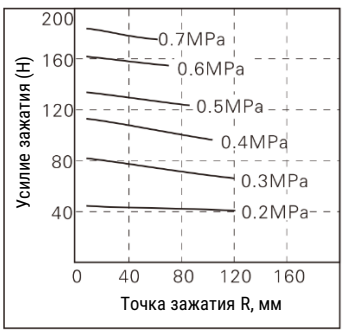

SHL32x60 / SHL32x80

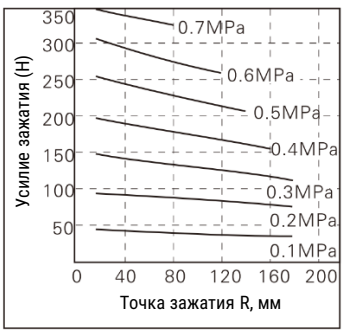

SHL32x100 / SHL32x150

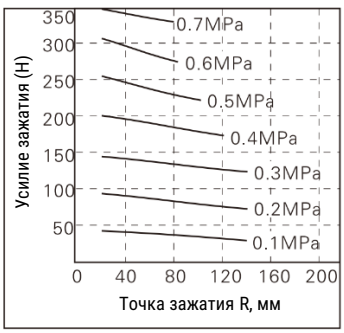

Версия 11.2026
Все права защищены

Монтаж и эксплуатация

1. При резком падении давления усилие зажима может уменьшиться, что может привести к падению заготовки. Для предотвращения повреждения оборудования и нанесения травм персоналу, необходимо использовать устройства, препятствующие падению.
2. Нельзя использовать пневматические захваты, если на заготовку действует повышенное внешнее усилие.
3. При монтаже необходимо избегать падения и повреждения захватов.
4. При установке дополнительных деталей на губки захвата необходимо избегать их перекручивания.
5. Для всех вариантов монтажа необходимо соблюдать моменты затяжки винтов, указанные ниже. Если момент затяжки слишком большой, это может привести к повреждению захвата, если слишком маленький – к падению захвата.

Монтаж спереди

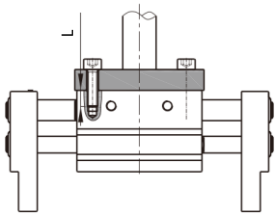

Размер	Размер винта	Глубина отверстия L, мм	Макс. момент, Нм
16	M5x0,8	10	4,3
20	M6x1	12	7,3
25	M8x1,25	16	17,7
32	M8x1,25	16	17,7

Монтаж сквозной

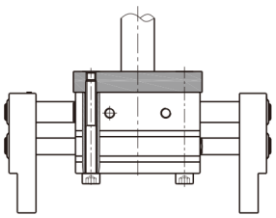

Размер	Размер винта	Макс. момент, Нм
16	M5x0,8	4,3
20	M6x1	7,3
25	M8x1,25	17,7
32	недоступно	

Монтаж сбоку

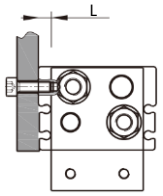

Размер	Размер винта	Глубина отверстия L, мм	Макс. момент, Нм
16	M5x0,8	7	2,8
20	M6x1	7	4,8
25	M8x1,25	7	12
32	M8x1,25	10	12

6. При установке дополнительных деталей на губку захвата необходимо использовать дополнительный инструмент, с помощью которого удерживается губка. Если закручивать крепёжные винты без дополнительной поддержки губок, это может привести к повреждению захвата. Необходимо также соблюдать максимальный момент затяжки винтов.

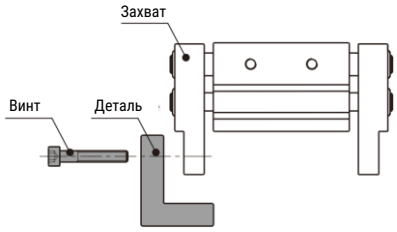

Размер	Размер винта	Макс. момент, Нм
16	M5x0,8	2,8
20	M6x1	4,8
25	M8x1,25	12
32	M10x1,5	24

7. На губки захвата не должно оказываться дополнительное внешнее воздействие. Поперечная нагрузка, действующая на губки захвата, может привести к её повреждению. Захваты должны устанавливаться так, чтобы в конце хода губки захвата не ударялись о другие части оборудования.

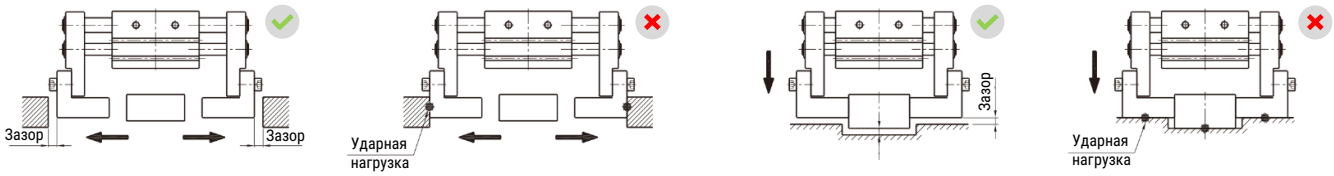

8. Если заготовка находится не на оси захвата, это приводит к появлению дополнительного усилия на губки захвата. При пуско-наладочных работах уровень давления должен повышаться плавно чтобы убедиться в отсутствии внешних воздействий на захват.



9. Необходимо использовать дроссели с обратным клапаном для регулирования скорости перемещения губок захвата.
10. Перед демонтажом захвата необходимо убедиться в том, что захват не удерживает заготовку, и давление полостях захвата отсутствует.

Все права защищены

Основные размеры

SHL16

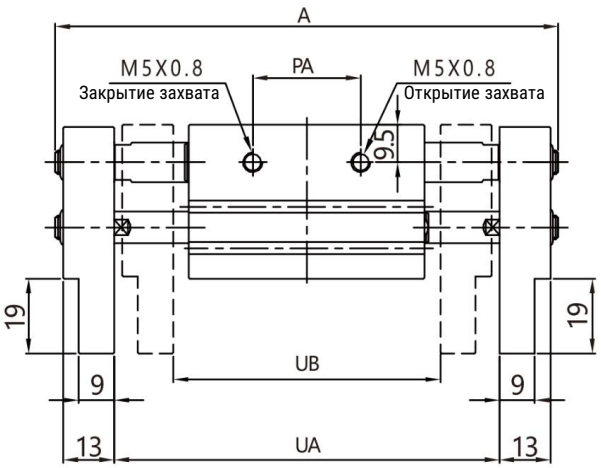

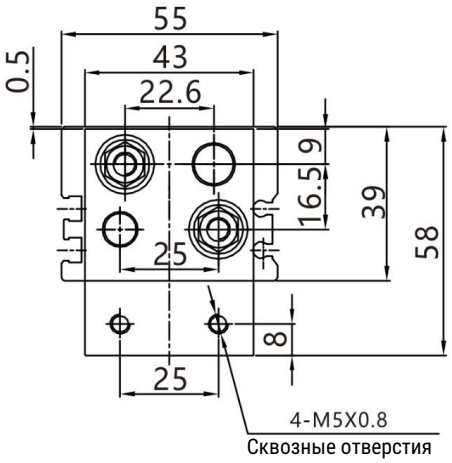

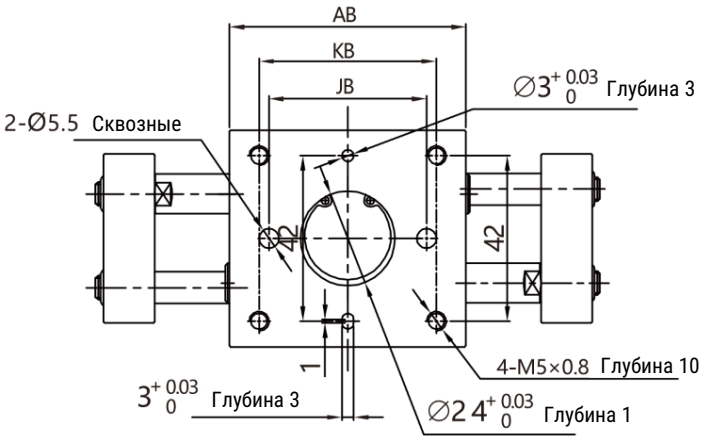

Рабочий ход	A	AB	JB	KB	LB	PA	UA	UB
30	128	60	40	45	28	25	98	68
40	148	70	50	55	38	30	118	78
60	194	90	70	75	58	40	164	104
80	134	110	90	95	78	51,6	204	124

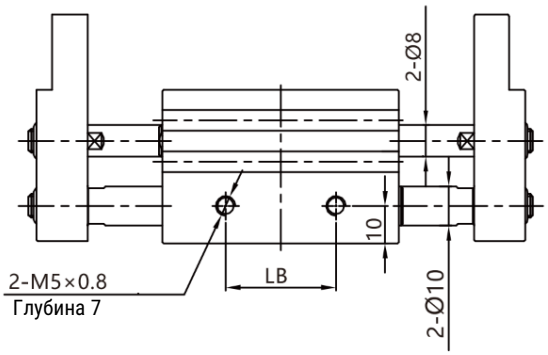

Версия 11.2026
Все права защищены

Основные размеры

SHL20

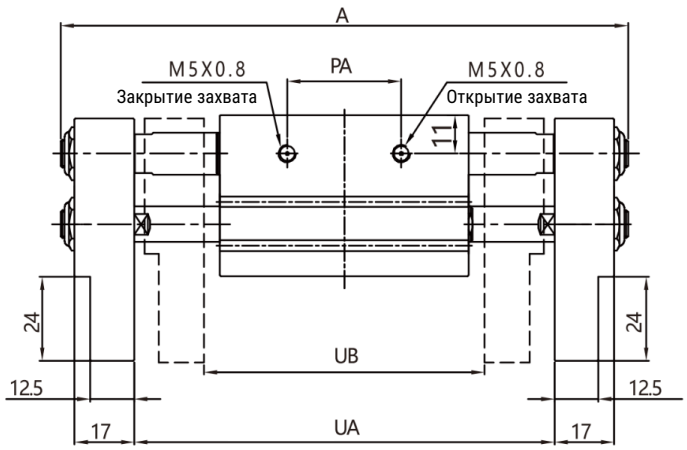

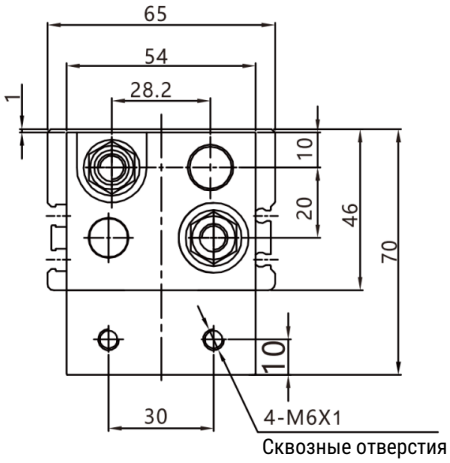

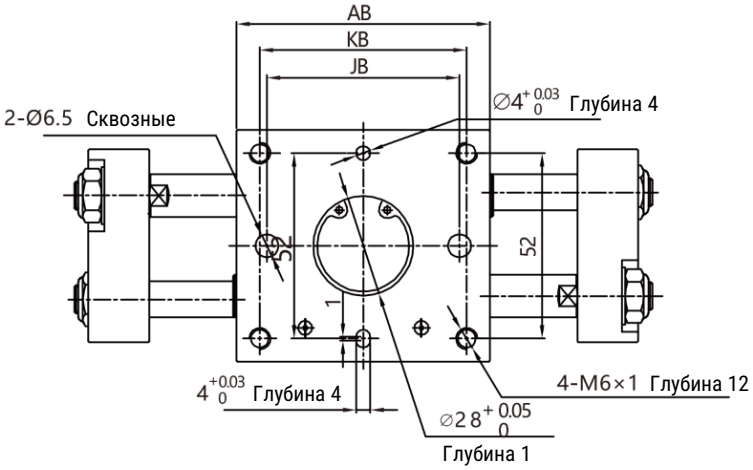

Рабочий ход	A	AB	JB	KB	LB	PA	UA	UB
40	162	71	54	58	38	32,6	120	80
60	202	91	74	78	58	42,6	160	100
80	254	113	96	100	80	52,6	212	132
100	294	133	116	120	100	64	252	152

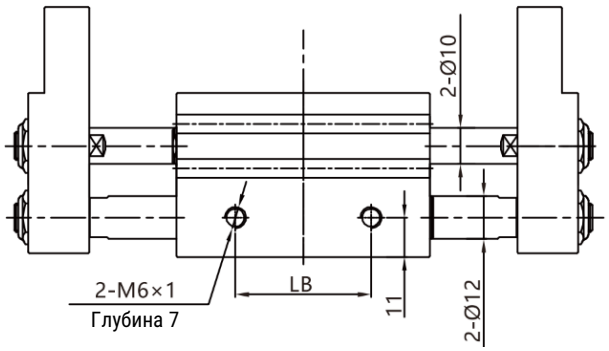

Основные размеры

SHL25

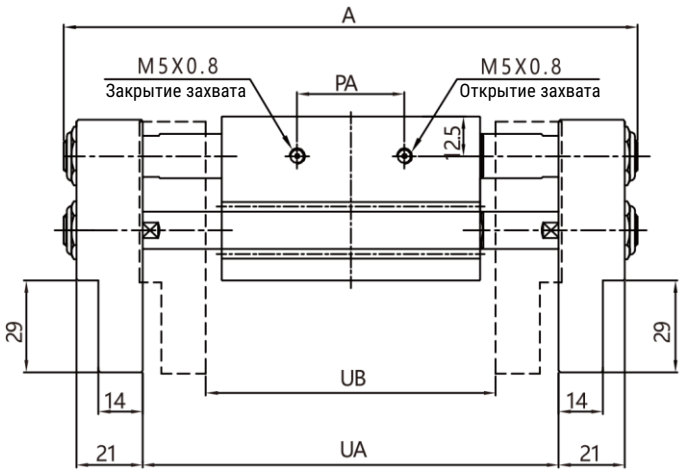

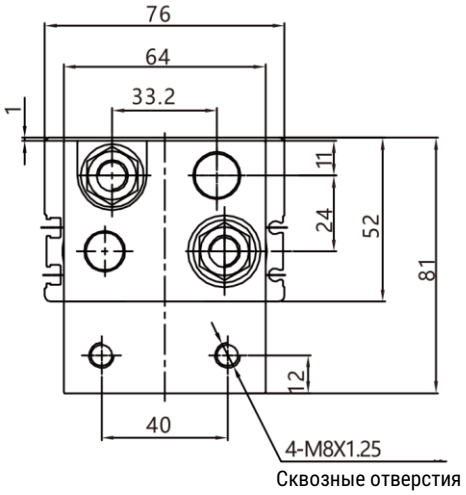

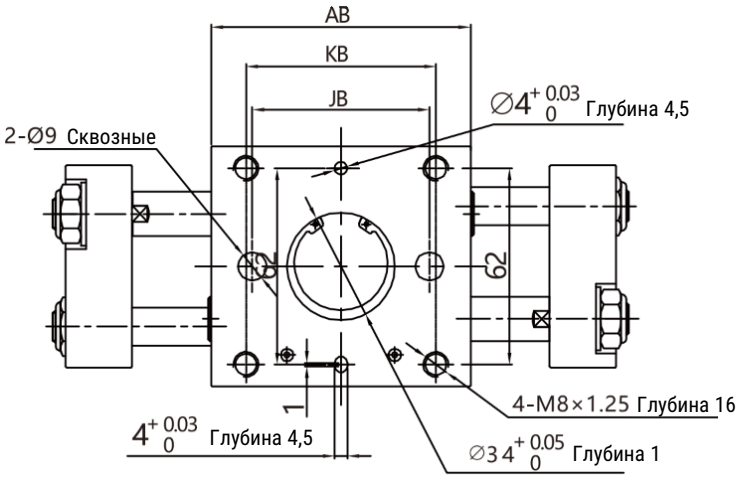

Рабочий ход	A	AB	JB	KB	LB	PA	UA	UB
40	182	82	56	60	38	34	132	92
60	222	102	66	70	48	44	172	112
80	276	122	100	104	82	54	226	146
100	316	142	120	124	102	64	266	166

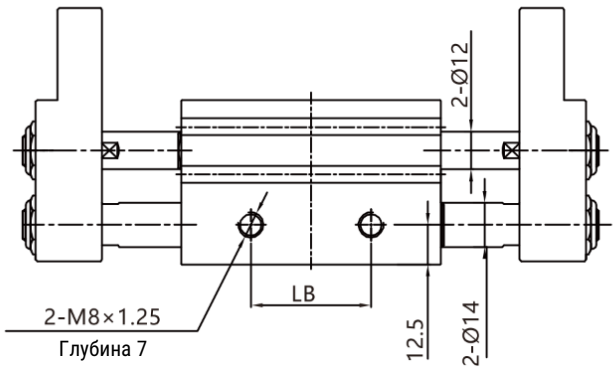

Версия 11.2026
Все права защищены

Основные размеры

SHL32

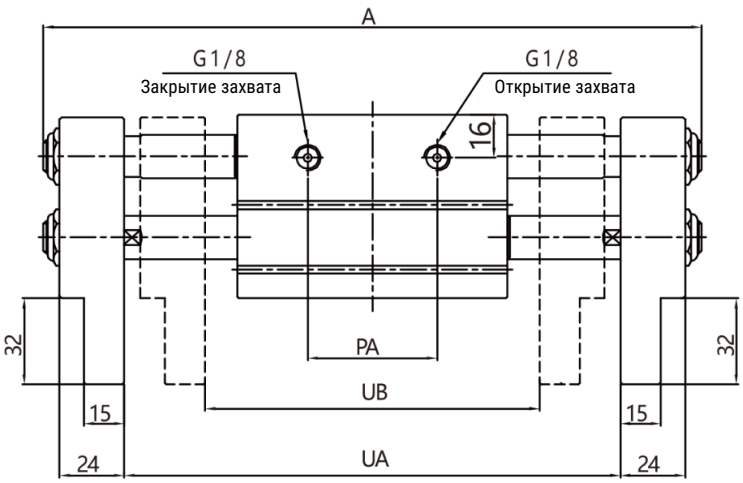

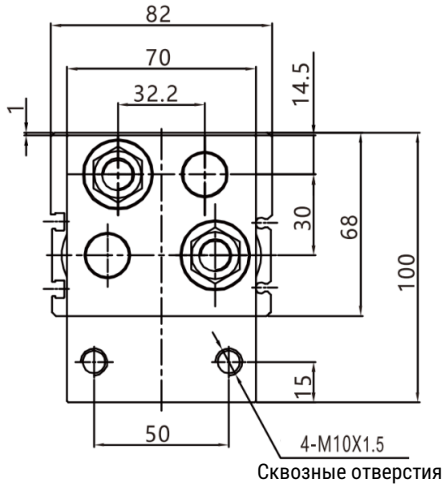

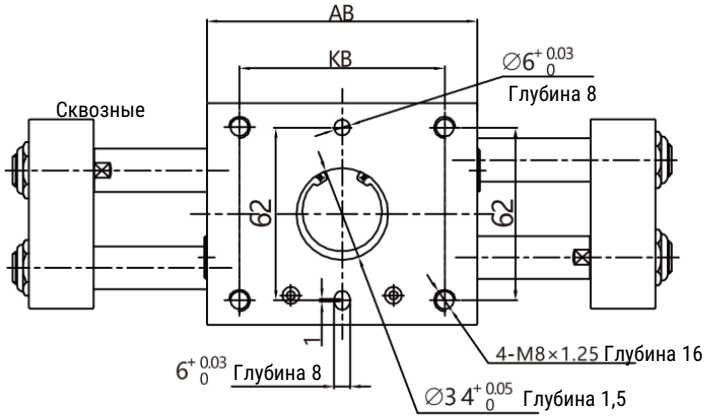

Рабочий ход	A	AB	KB	LB	PA	UA	UB
60	244	100	76	50	45	184	124
80	284	120	86	60	55	224	144
100	342	158	134	108	65	282	182
150	442	208	184	158	90	382	232

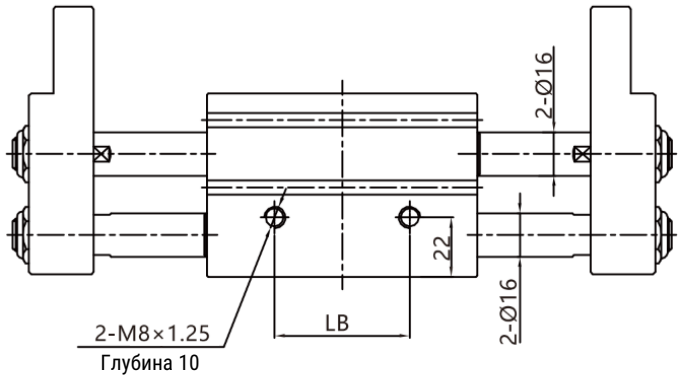

Данные для заказа

Размер	Рабочий ход	Номер для заказа	Код заказа
16	30	30027953	SHL16x30-S
	40		SHL16x40-S
	60		SHL16x60-S
	80		SHL16x80-S
20	40	30005250	SHL20x40-S
	60	30005251	SHL20x60-S
	80	30005252	SHL20x80-S
	100	30005253	SHL20x100-S
25	40	30005254	SHL25x40-S
	60	30005255	SHL25x60-S
	80	30005256	SHL25x80-S
	100	30005257	SHL25x100-S
32	60	30022546	SHL32x60-S
	80	30022600	SHL32x80-S
	100	30020964	SHL32x100-S
	150		SHL32x150-S

Версия 11.2026
Все права защищены

Данные для заказа – Датчик положения

	Функция переключения	Монтаж	Тип датчика	Подключение	Выход	Электрическое подключение	Номер для заказа	Код заказа
	Нормально разомкнутый	Вставляется сбоку	Магниторезистивный	3-хпроводный	PNP	Кабель 2 м	30008802	HX-01P-2M
						Кабель 5 м	30014295	HX-01P-5M
					NPN	Кабель 2м	30008801	HX-01N-2M
						Кабель 5м		HX-01N-5M
				2-хпроводный	-	Кабель 2м	30035344	HX-01D-2M
						Кабель 5м	30024313	HX-01D-5M
			Герконовый	2-хпроводный	-	Кабель 2м	30008800	HX-01R-2M
						Кабель 5м	30022139	HX-01R-5M
	Нормально разомкнутый	Вставляется сбоку	Магниторезистивный	3-хпроводный	PNP	Кабель 2 м	30008806	HX-07P-2M
						Кабель 5 м	30012019	HX-07P-5M
					NPN	Кабель 2м	30008805	HX-07N-2M
						Кабель 5м	30001048	HX-07N-5M
				2-хпроводный	-	Кабель 2м	30008807	HX-07D-2M
						Кабель 5м	30014493	HX-07D-5M
			Герконовый	2-хпроводный	-	Кабель 2м	30008804	HX-07R-2M
						Кабель 5м	30014200	HX-07R-5M
	Нормально разомкнутый	Вставляется сбоку	Магниторезистивный	3-хпроводный	PNP	Кабель 2 м	30030085	HX-29P-2M
						Кабель 5 м	30008823	HX-29P-5M
					NPN	Кабель 2м	30020725	HX-29N-2M
						Кабель 5м		HX-29N-5M
				2-хпроводный	-	Кабель 2м	30008822	HX-29D-2M
						Кабель 5м	30021210	HX-29D-5M
			Герконовый	2-хпроводный	-	Кабель 2м		HX-29R-2M
						Кабель 5м		HX-29R-5M

Данные для заказа – Дроссели с обратным клапаном

	Материал корпуса	Пневматическое присоединение 1	Пневматическое присоединение 2	Номер для заказа	Код заказа
	Технополимер	M5	4	30011582	ZSC04-M5
			6	30011592	ZSC06-M5
		G1/8	6	30011584	ZSC06-01G
			8	30011594	ZSC08-01G

	Материал корпуса	Пневматическое присоединение 1	Пневматическое при соединение 2	Номер для заказа	Код заказа
	Никелированная латунь	M5	4	30006860	EMSC04-M5-A
			6	30022799	EMSC06-M5-A
		G1/8	6	30006864	EMSC06-01G-A
			8	30006868	EMSC08-01G-A

Все права защищены

SHF

Параллельный захват





Описание

- Направляющая захвата из нержавеющей стали, шариковые подшипники, высокая точность и коррозионная стойкость обеспечивают длительный срок эксплуатации;
- Нижняя часть корпуса оснащена отверстиями для позиционирующих штифтов, что позволяет повысить точность монтажа;
- Гибкость монтажа благодаря отверстиям с четырёх сторон;
- Высота захвата ниже на 50% относительно обычных захватов, что позволяет экономить монтажное пространство;
- Пазы для датчиков позволяют организовать опрос положения

Система обозначений

							-		

Серия

SHF	
SHFJ	

Типоразмер

8	8 мм
12	12 мм
16	16 мм
20	20 мм

Конструкция

D	Двустороннего действия

Рабочий ход

	Короткий рабочий ход
1	Средний рабочий ход
2	Большой рабочий ход

Величина регулировки

1	Короткая
2	Длинная

Регулировка хода

A	Регулировка открытия и закрытия
B	Регулировка открытия
C	Регулировка закрытия

Опрос положения

	С помощью датчиков

Пневматическое присоединение [1]

	Осевое присоединение
R	Боковое присоединение

[1] Осевое пневматическое присоединение

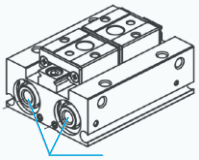

Боковое пневматическое присоединение

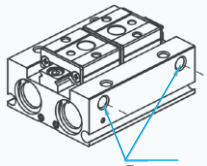

Пример заказа: серия SHF, типоразмер 12, средний рабочий ход, боковое пневматическое присоединение, с опросом положения.
Код заказа: **SHF12D1R**

Технические характеристики

Основные характеристики		SHF8...	SHF12...	SHF16...	SHF20...
Тип		Двустороннего действия			
Рабочая среда		Сжатый воздух по ISO 8573-1:2010 [7:4:4]			
Рабочее давление, МПа		0,15 ... 0,7	0,1 ... 0,7		
Рабочая температура, °C		-20 ... +70 (без замерзания)			
Повторяемость, мм **		± 0,05			
Максимальная частота, цикл/мин	короткий ход	120			
	средний ход	120			
	большой ход	60			
Пневматическое присоединение		M3	M5		

** Указанное значение справедливо при отсутствии эксцентрической нагрузки на губки захвата, иначе из-за люфта между рейкой и шестерней максимальное значение будет ±0,15 мм

SMARTA
www.smarta.ru
8 (800) 550 3487
Версия 11.2026
Все права защищены

Обзор периферии

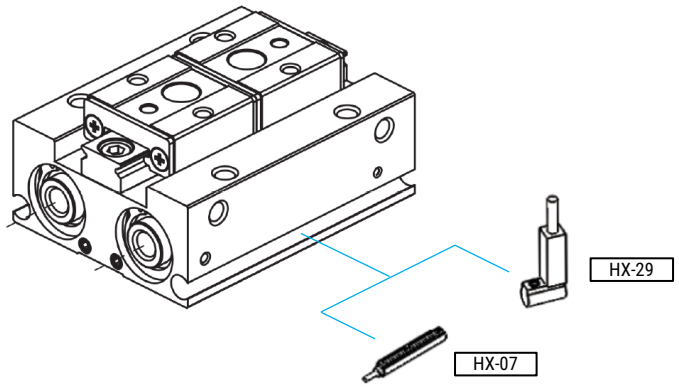

Тип	Описание
HX-07...	Датчик положения для С-паза
HX-29...	Датчик положения для С-паза компактный

Примечание: Для захватов с коротким ходом рекомендуется использовать компактный датчик положения HX-29.

Рабочий ход губок захвата

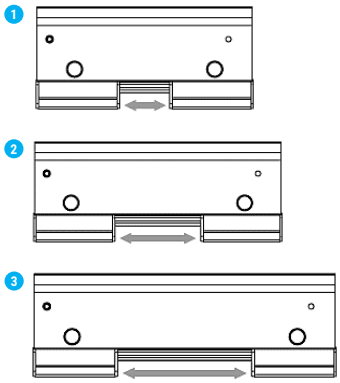

Рабочий ход губок

	SHF8	SHF12	SHF16	SHF20
1 Малый рабочий ход	8 мм	12 мм	16 мм	20 мм
2 Средний рабочий ход	16 мм	24 мм	32 мм	40 мм
3 Большой рабочий ход	32 мм	48 мм	64 мм	80 мм

Регулировка хода

	Регулировка хода	SHF8	SHF12	SHF16	SHF20
Малый рабочий ход	Короткая	4 мм	8 мм	10 мм	8 мм
	Длинная	8 мм	12 мм	14 мм	18 мм
Средний рабочий ход	Короткая	6 мм	8 мм	8 мм	10 мм
	Длинная	10 мм	14 мм	18 мм	20 мм
Большой рабочий ход	Короткая	12 мм	18 мм	16 мм	20 мм
	Длинная	22 мм	28 мм	36 мм	40 мм

Усилие зажатия

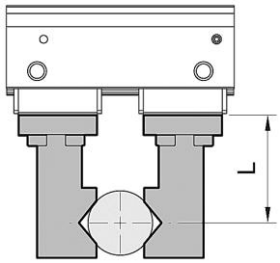

Модель	Усилие зажатия на 1 губку (Н) **	Вес (г)
SHF8D	19	59
SHF8D1		78
SHF8D2		110
SHF12D	48	145
SHF12D1		185
SHF12D2		270
SHF16D	90	344
SHF16D1		441
SHF16D2		642
SHF20D	141	659
SHF20D1		847
SHF20D2		1221

** Рабочее давление 0,5 МПа, расстояние до точки зажатия 20 мм, заготовка расположена по центру

Все права защищены

Конструкция

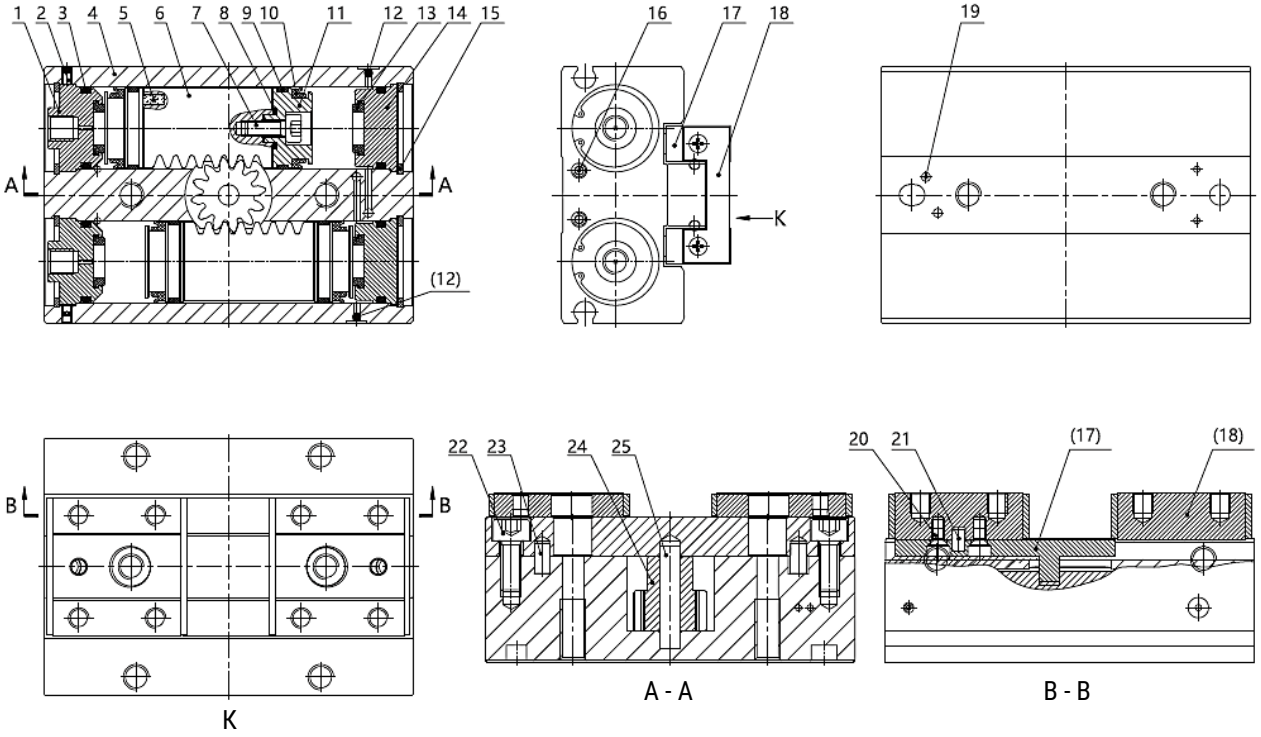

Поз.	Деталь	Материал
1	Передняя крышка	Алюминиевый сплав
2	Винт с внутренним шестигранником	Сталь
3	Уплотнительное кольцо	NBR
4	Корпус	Алюминиевый сплав
5	Магнит	
6	Рейка	Нержавеющая сталь
7	Винт с шестигранной головкой	Нержавеющая сталь
8	Уплотнительное кольцо	NBR
9	Уплотнение	PTFE
10	Уплотнение поршня	NBR
11	Поршень	Алюминиевый сплав
12	Стальной шарик	Нержавеющая сталь
13	Упругий демпфер	TPU

Поз.	Деталь	Материал
14	Задняя крышка	Алюминиевый сплав
15	Фиксатор	Пружинная сталь
16	Винт с внутренним шестигранником	Сталь
17	Соединитель	Нержавеющая сталь
18	Линейная направляющая с шариковыми подшипниками	Направляющая – нержавеющая сталь
19	Стальной шарик	Нержавеющая сталь
20	Винты	Нержавеющая сталь
21	Штифт	Сталь
22	Винт с шестигранной головкой	Нержавеющая сталь
23	Направляющие штифты	Нержавеющая сталь
24	Шестерня	Углеродистая сталь
25	Штифт	Сталь

Основные размеры (с боковыми монтажными отверстиями)

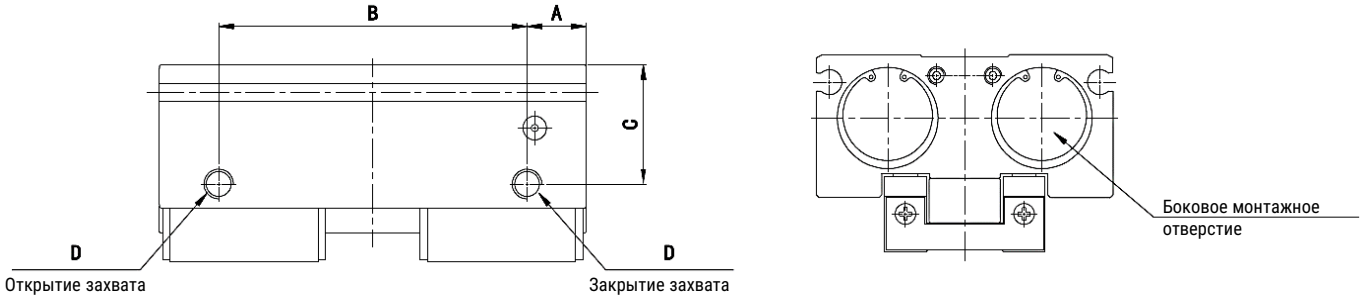

Размер	SHF8DR	SHF8D1R	SHF8D2R	SHF12DR	SHF12D1R	SHF12D2R	SHF16DR	SHF16D1R	SHF16D2R	SHF20DR	SHF20D1R	SHF20D2R
A	5,5			7			9			10		
B	25	37	61	38	54	90	54	76	124	66	94	154
C	11			14,8			19			23		
D	M3x0,5			M5x0,8			M5x0,8			M5x0,8		

Примечание: остальные размеры такие же, как у захватов с осевыми монтажными отверстиями

Все права защищены

Выбор захвата

Шаг 1: Определение эффективной силы зажатия → **Шаг 2**: Определение расстояния до точки зажатия → **Шаг 1**: Определение внешней нагрузки на губки захвата

Шаг 1: Определение эффективной силы зажатия

Описание применения → Расчёт усилия зажатия → Выбор модели по графику усилий зажатия

Масса заготовки = 0,15 кг

Способ зажатия – внутренней стороной губок

1. Поскольку заготовки могут иметь различную форму, и трение между заготовкой и губками захвата также может отличаться, рекомендуется выбирать захваты, обеспечивающее усилие от 10 до 20 раз выше, чем масса заготовки.
2. Дополнительно необходимо учитывать ускорение и возможность ударов при перемещении.

Требуемое усилие зажатия = 0,15 кг * 20 * 9,8 м/с^2 = 29,4 Н

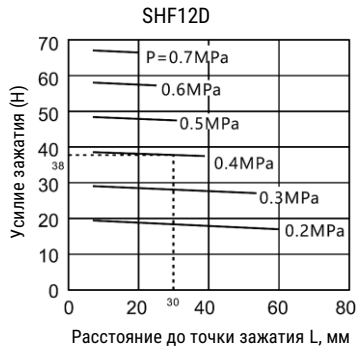

1. Для расстояния до точки зажатия L = 30 мм и давления 0,4 МПа захват SHF12D обеспечивает усилие 38 Н.
2. Это усилие соответствует необходимому усилию зажатия 29,4 Н, поэтому захват SHF12D может быть выбран для заданных условий.

Шаг 2: Определение расстояния до точки зажатия

Расстояние до точки зажатия = 30 мм

Рабочее давление = 0,4 МПа

Рекомендация по выбору усилия зажатия

Рекомендуемое значение примерно в 10-20 раз больше веса заготовки. Оно рассчитывается исходя из воздействия, возникающего при эксплуатации, при условии соблюдения значений коэффициента безопасности a = 4.

μ = 0,2	μ = 0,1
$A = \frac{mg}{2 * 0{,}2} * 4 = 10 * mg$	$A = \frac{mg}{2 * 0{,}1} * 4 = 20 * mg$

Примечание 1: Если коэффициент трения μ выше 0,2, рекомендуется выбирать захваты, обеспечивающие усилие зажатия выше массы заготовки в 20 раз.

Примечание 2: Если значения ускорения и ударных нагрузок в применении повышенные, необходимо выбирать более высокое значение коэффициента безопасности.

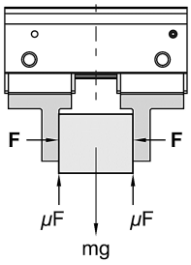

F – усилие зажатия (Н)
μ – коэффициент трения между губками захвата и заготовкой
m – масса заготовки (кг)
g – ускорение свободного падения (=9,8 м/с^2)
mg – сила тяжести заготовки (Н)

Для того, чтобы заготовка удерживалась захватом, должно выполняться условие:

$$2 * \mu A > mg \Rightarrow F > \frac{mg}{2 * \mu} \Rightarrow$$

$$F = \frac{mg}{2 * \mu} * a ,$$

где
2 – число губок захвата
a – коэффициент безопасности

Выбор захвата

Шаг 1. Определение эффективного усилия зажатия

Для эффективного зажатия необходимо, чтобы обе губки захвата находились в контакте с заготовкой.

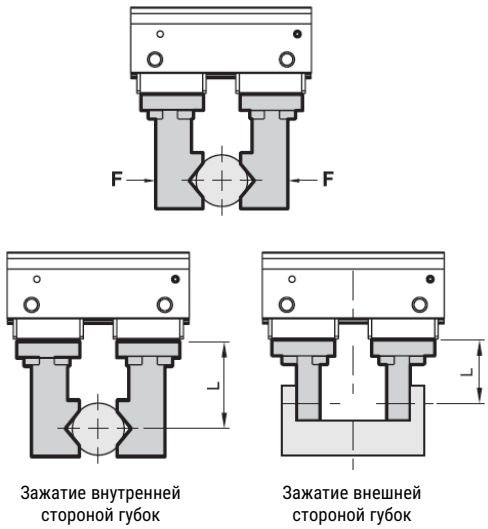

Зажатие внутренней стороной губок

Зажатие внешней стороной губок

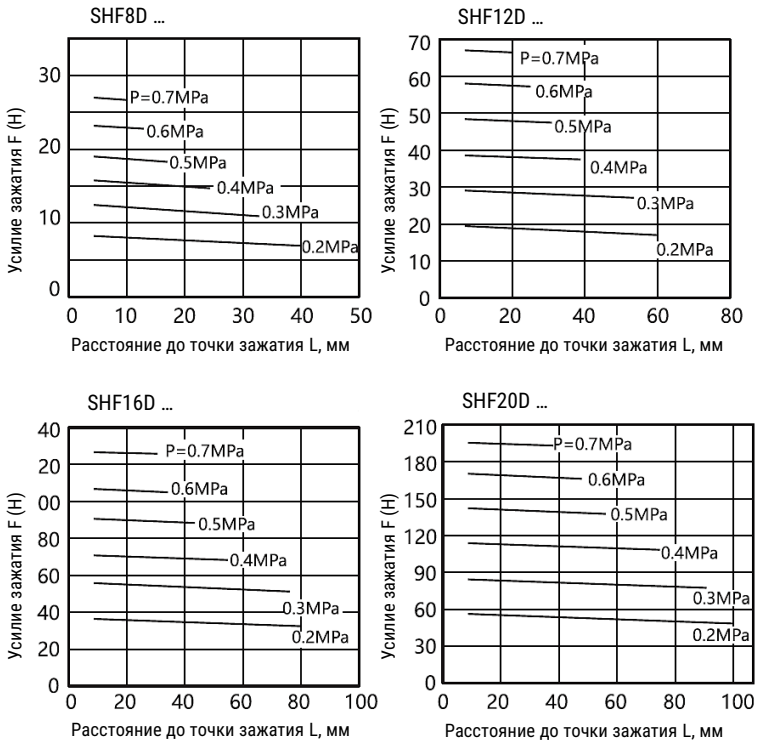

Шаг 2. Определение расстояния до точки зажатия

- Точка зажатия заготовки, в зависимости от рабочего давления, должна находиться в пределах диапазона, показанного на рисунке.
- Если точка зажатия заготовки находится вне диапазона, то это может привести к сокращению срока службы захвата.

Зажатие внешней стороной губок

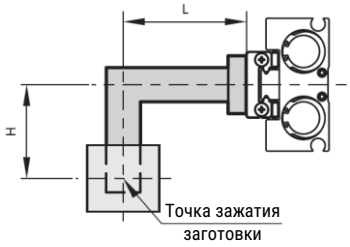

Зажатие внутренней стороной губок

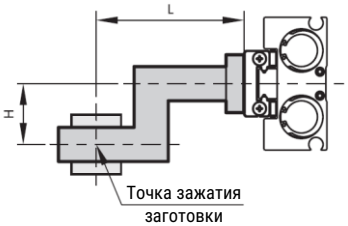

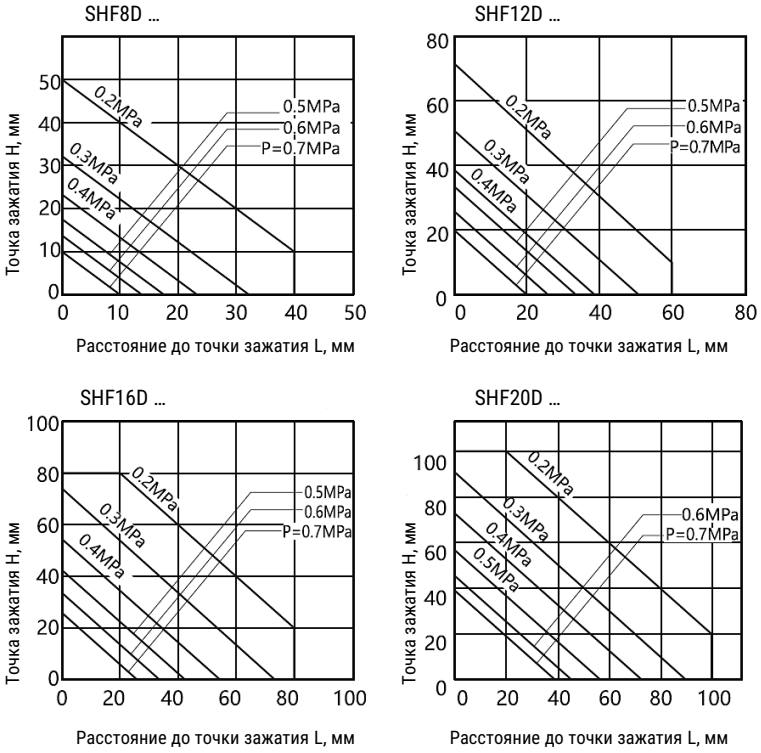

SMARTA
www.smarta.ru
8 (800) 550 3487
Версия 11.2026
Все права защищены

Выбор захвата

Шаг 3. Определение внешней нагрузки на губки захвата

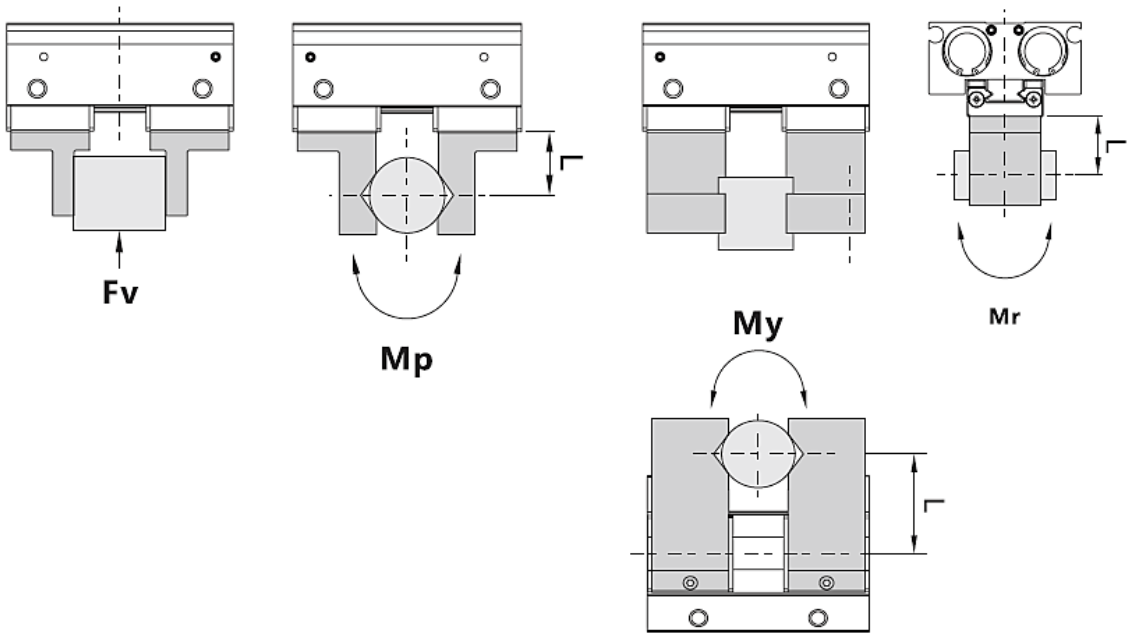

Размер	Допустимая вертикальная нагрузка, Fv (Н)	Максимально допустимый момент		
		изгибающий, Mp (Нм)	скручивающий, My (Нм)	крутящий, Mr (Нм)
8	58	0,26	0,26	0,53
12	98	0,68	0,68	1,4
16	176	1,4	1,4	2,8
20	294	2,0	2,0	4,0

Расчёт допустимой внешней нагрузки	Пример расчёта
Допустимая внешняя нагрузка $F\ (Н) = \frac{M\ (\text{максимально допустимый момент})}{L * \frac{10^{-3}}{x}}$, где x – константа преобразования единицы измерения	Действующая статическая нагрузка F = 10 Н Расстояние до точки зажатия L = 30 мм Зажатие внешней стороной губок SHF12D Допустимая внешняя нагрузка $F = \frac{0{,}68}{30 * 10^{-3}} = 22{,}7\ (Н)$

Монтаж и эксплуатация

1. При монтаже необходимо избегать падения и повреждения захватов – даже небольшая деформация может привести к низкой точности и потерю работоспособности.
2. Для всех вариантов монтажа необходимо соблюдать моменты затяжки винтов, указанные ниже. Если момент затяжки слишком большой, это может привести к повреждению захвата, если слишком маленький – к падению захвата.

Монтаж сзади

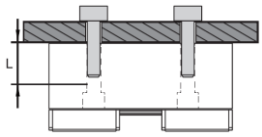

Размер	Размер винта	Макс. момент, Нм	Макс. глубина L, мм
8	M3x0,5	0,95	7
12	M4x0,7	2,2	10
16	M5x0,8	4,5	12
20	M6x1,0	7,8	15

Монтаж сбоку

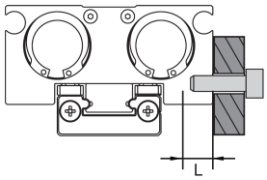

Размер	Размер винта	Макс. момент, Нм	Макс. глубина L, мм
8	M3x0,5	0,63	4
12	M4x0,7	1,5	5
16	M5x0,8	3	5,5
20	M6x1,0	5,2	6

Монтаж спереди

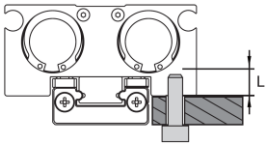

Размер	Размер винта	Макс. момент, Нм	Макс. глубина L, мм
8	M3x0,5	0,63	4
12	M4x0,7	1,5	5
16	M5x0,8	3	5,5
20	M6x1,0	5,2	6

Монтаж сквозной

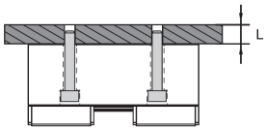

Размер	Размер винта	Макс. момент, Нм	Макс. глубина L, мм
8	M2,5x0,45	0,36	4,3
12	M3x0,5	0,63	-
16	M4x0,7	1,5	-
20	M5x0,8	3	-

Примечание:
- для SHF8 - винты поставляются в комплекте.
- для SHF12,16,20 – необходимо использовать соответствующие винты под торцевой ключ.
- для SHF12,16,20 – глубина завинчивания зависит от конкретных условий монтажа

3. Крепление дополнительных принадлежностей на губку захвата следует осуществлять с помощью винтов, момент затяжки при этом должен соответствовать таблице:

Размер	Размер винта	Макс. момент, Нм
8	M2,5x0,45	0,36
12	M3x0,5	0,63
16	M4x0,7	1,5
20	M4x0,7	1,5

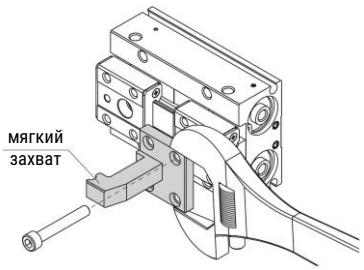

Условия эксплуатации

Обратите внимание на коррозионную стойкость линейных направляющих!

Губки захвата и направляющая выполнены из мартенситной нержавеющей стали, коррозионная стойкость которой ниже чем у аустенитной нержавеющей стали. Если окружающий воздух содержит большое количество капельной влаги, которая может выпасть в виде росы, может возникнуть проблема ржавчины.

Все права защищены

Основные размеры

SHF8D

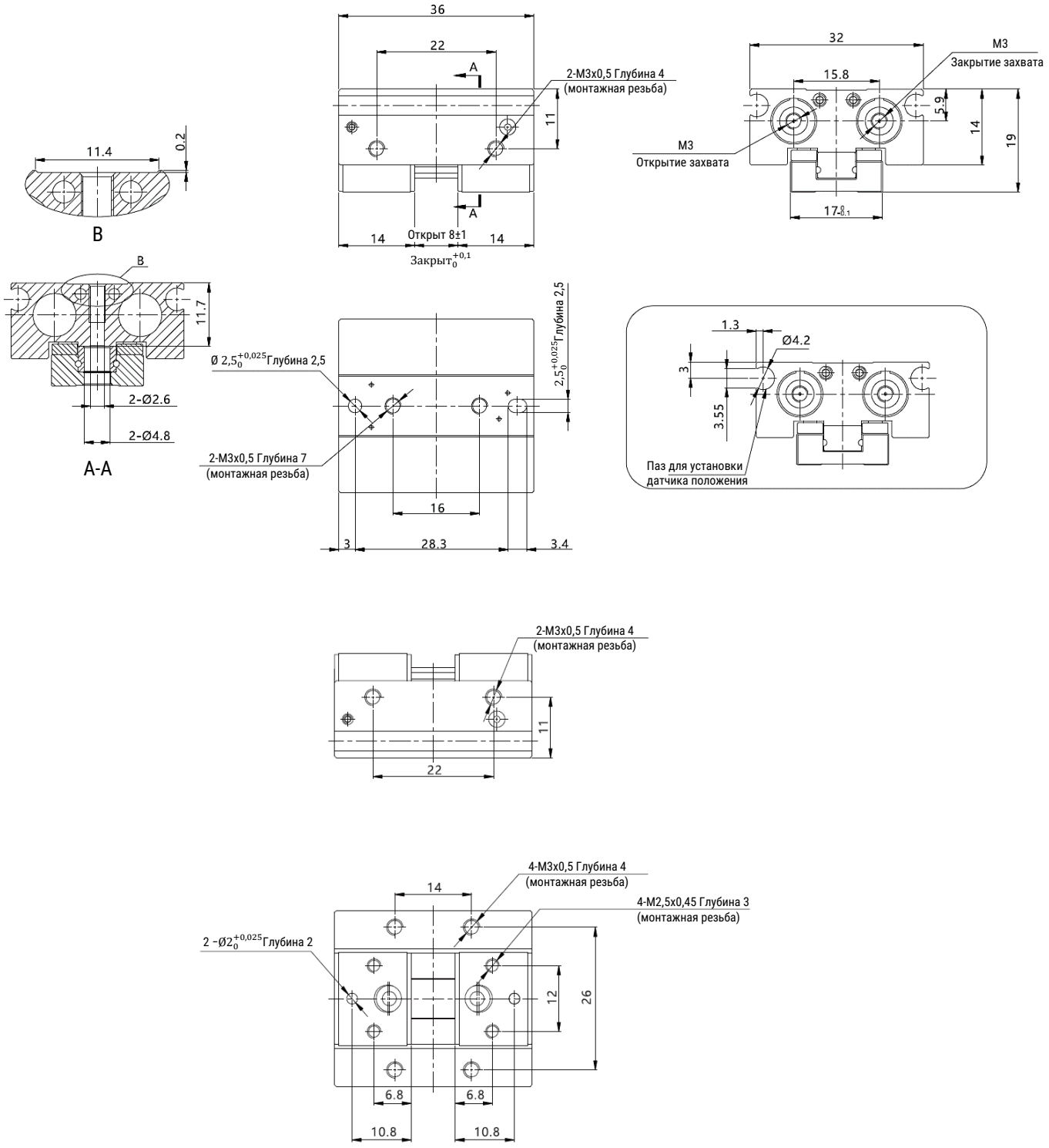

Основные размеры

SHF8D1

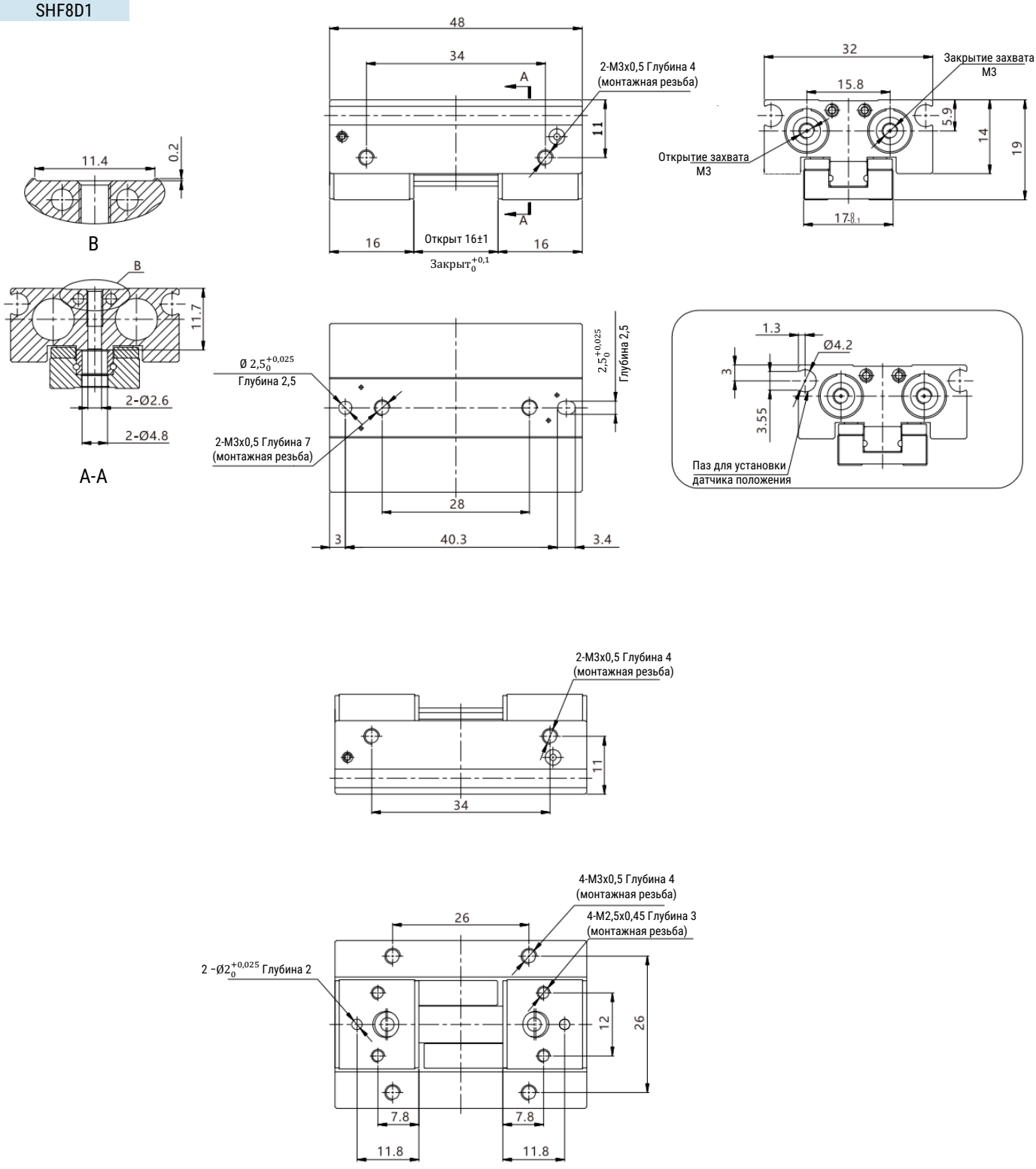

SMARTA
www.smarta.ru
8 (800) 550 3487
Версия 11.2026
Все права защищены

Основные размеры

SHF8D2

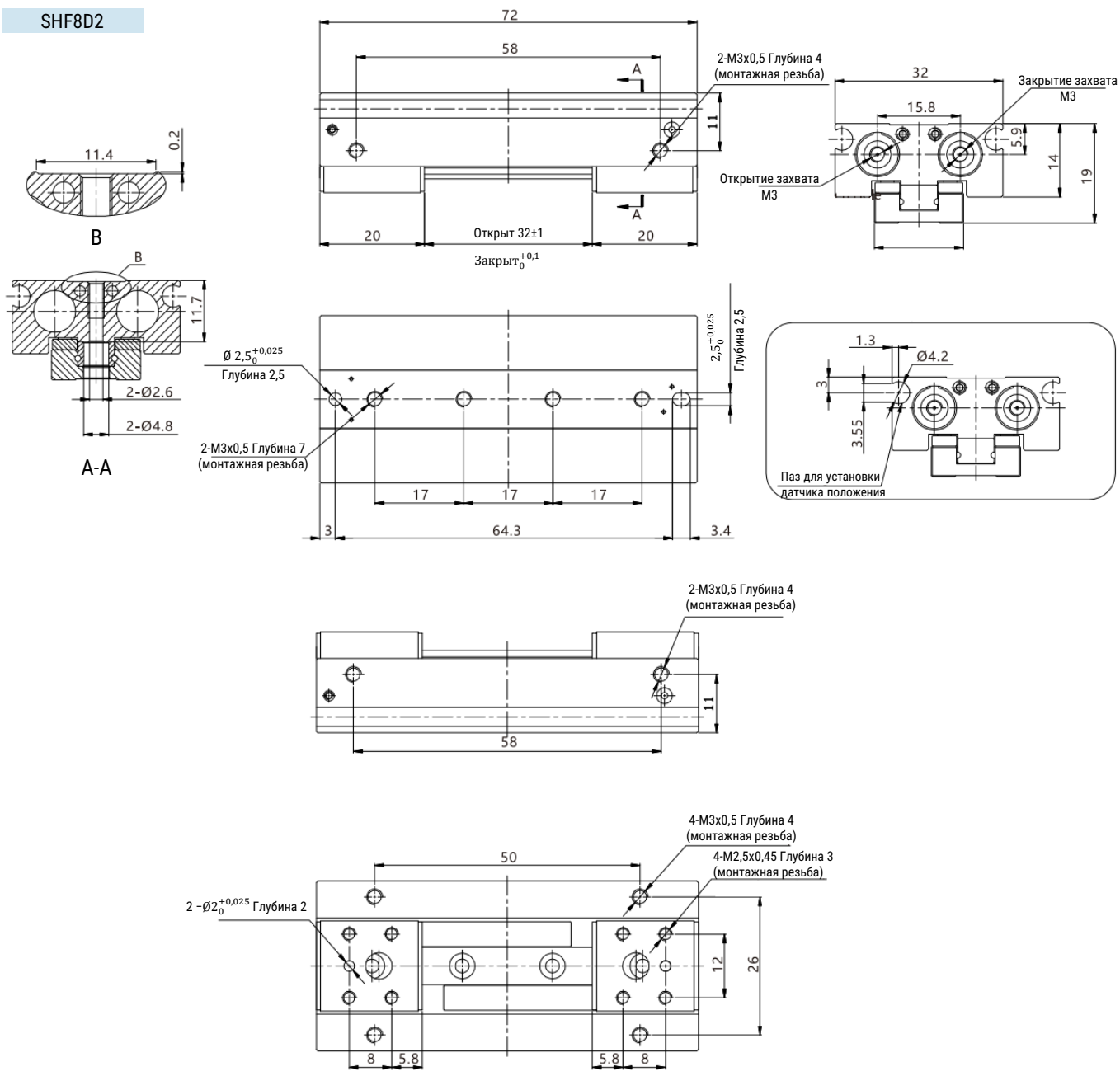

Основные размеры

SHF12D

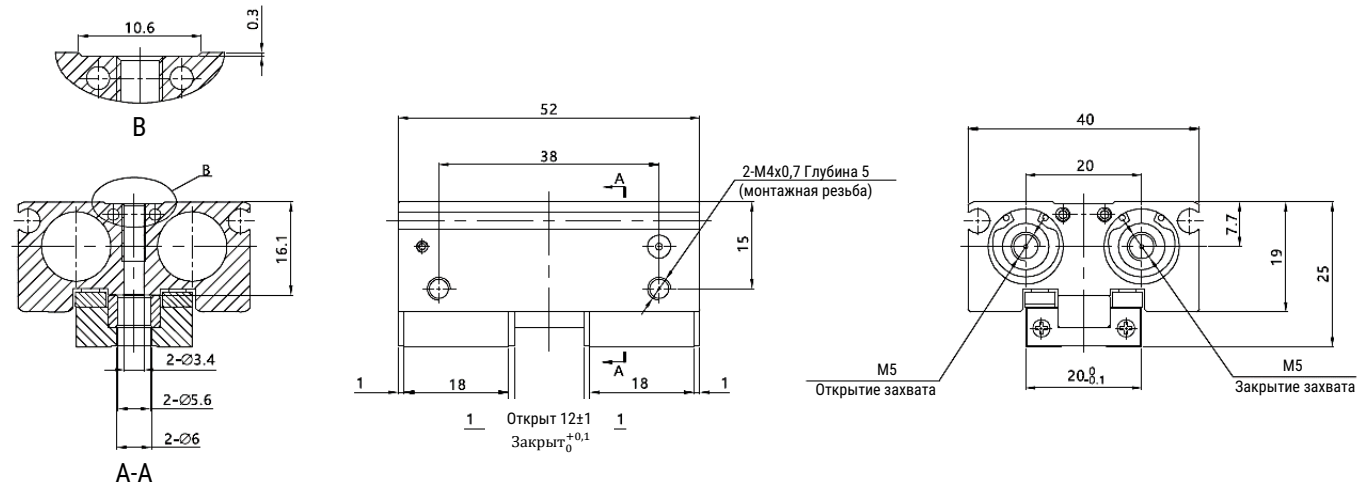

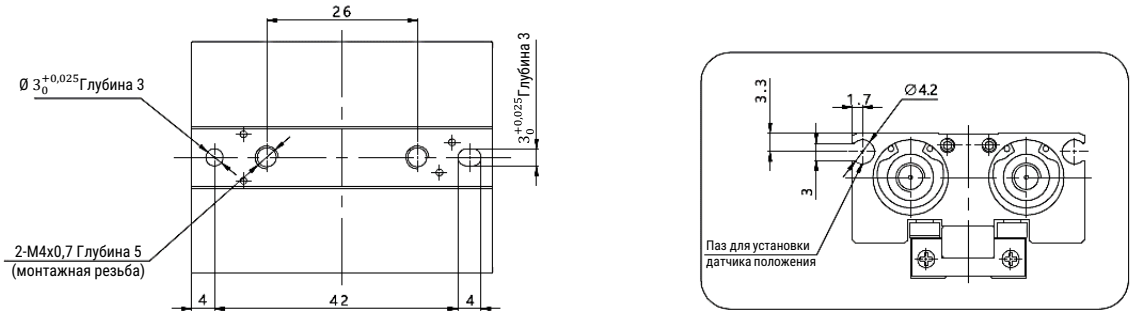

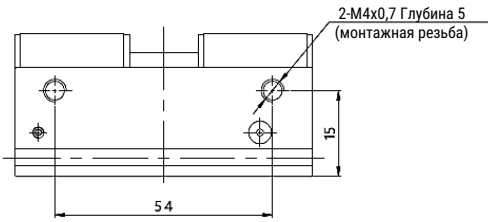

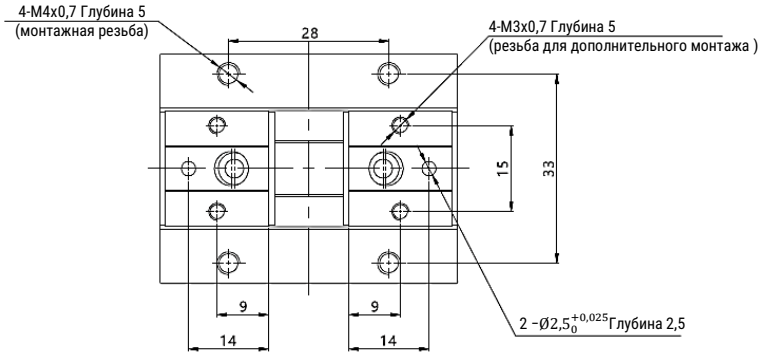

Версия 11.2026
Все права защищены

Основные размеры

SHF12D1

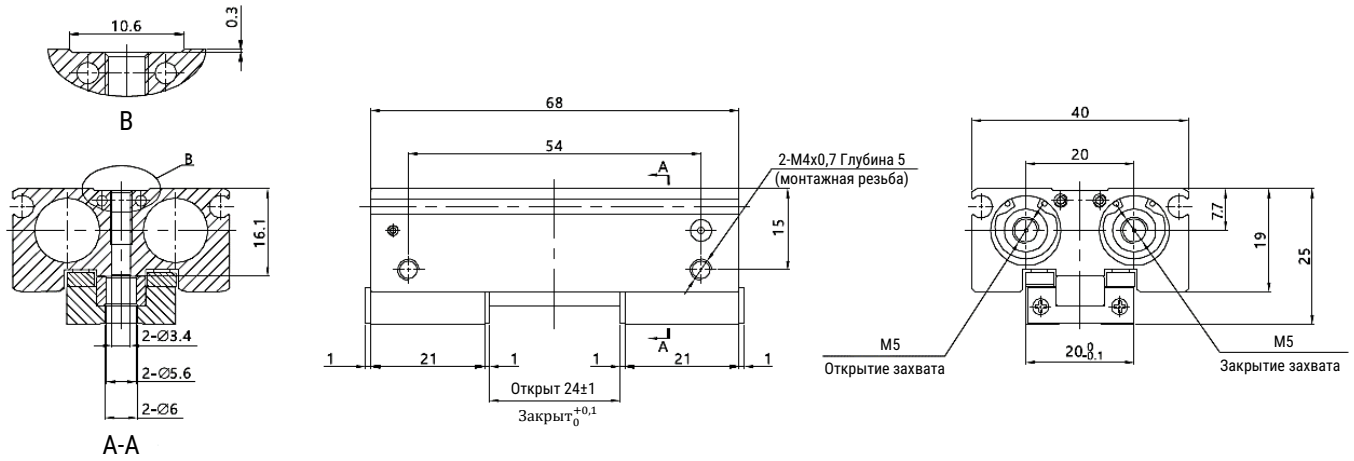

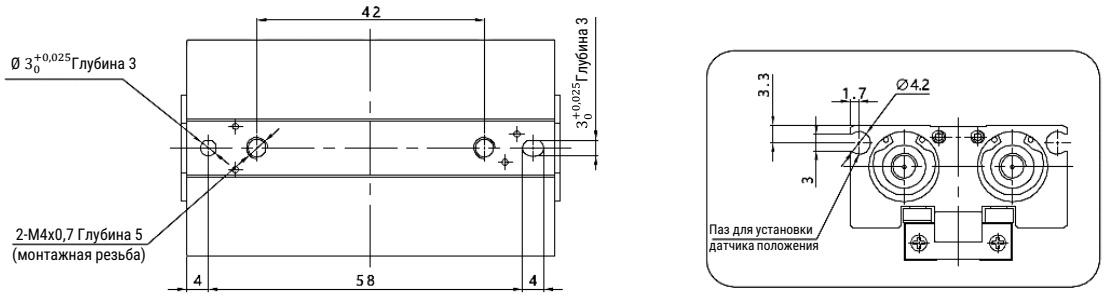

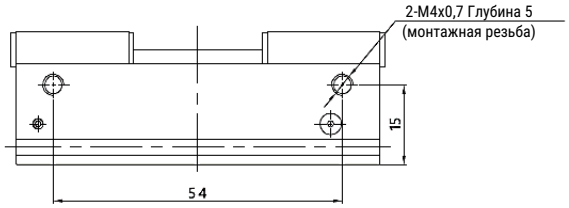

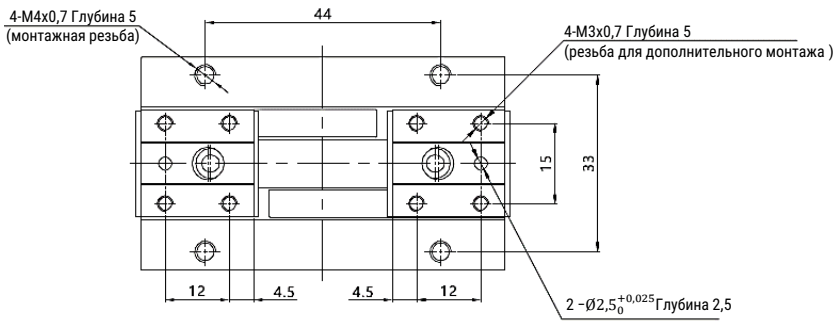

Основные размеры

SHF12D2

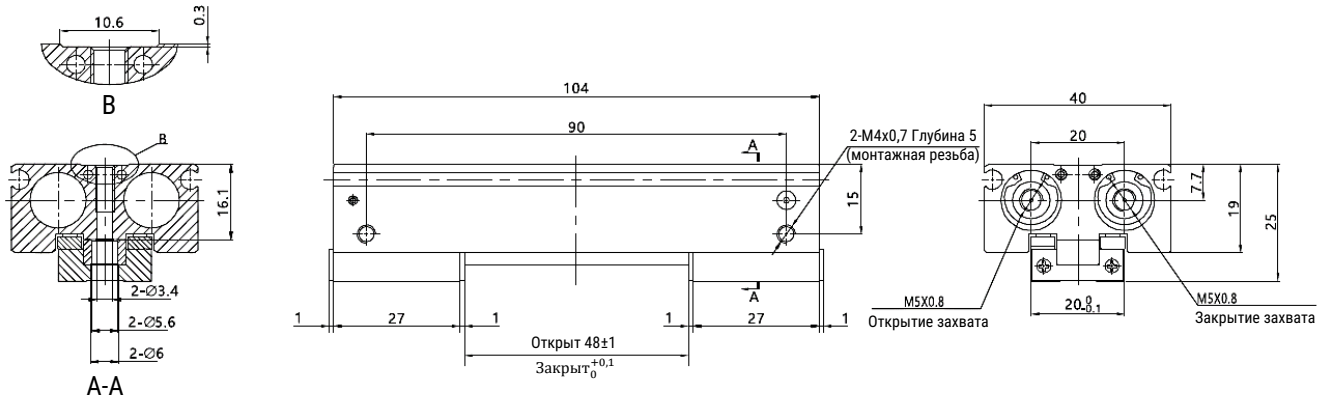

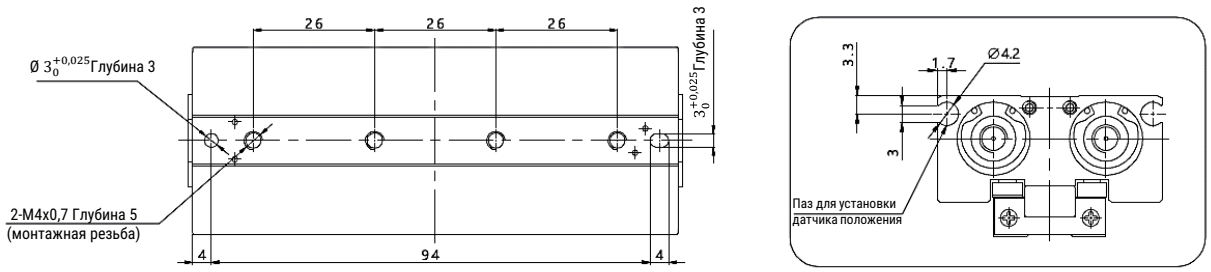

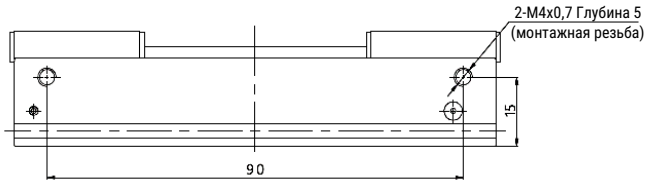

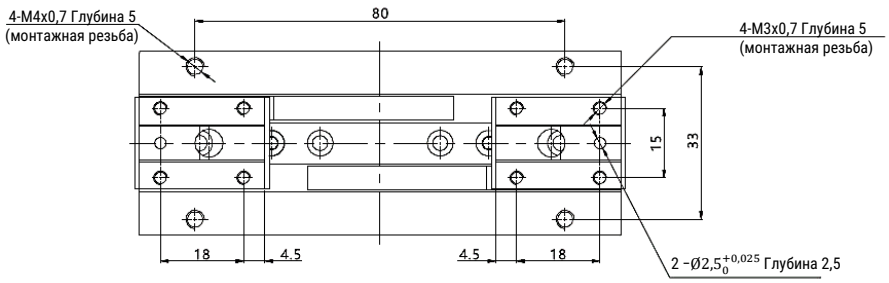

Версия 11.2026
Все права защищены

Основные размеры

SHF16D

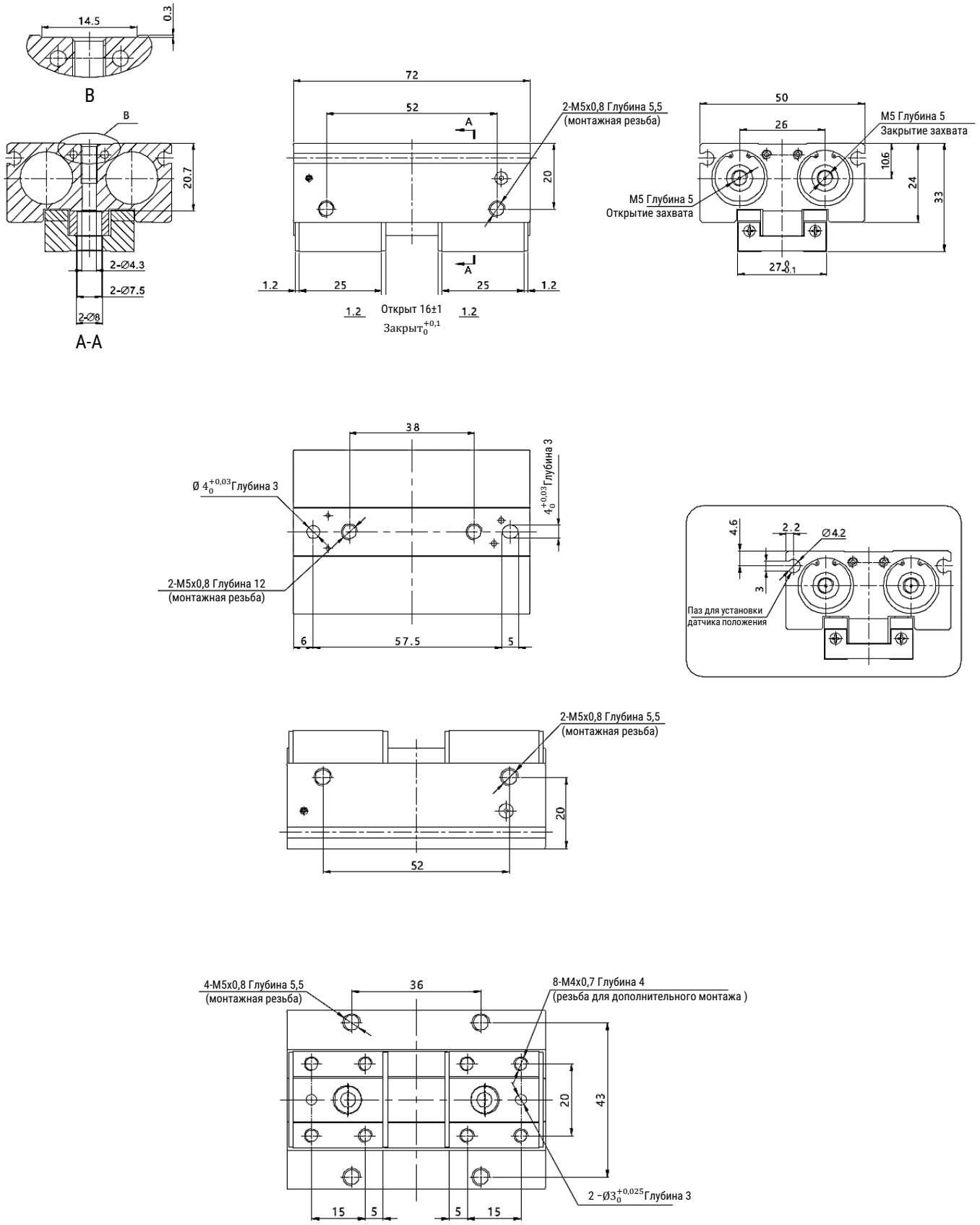

Основные размеры

SHF16D1

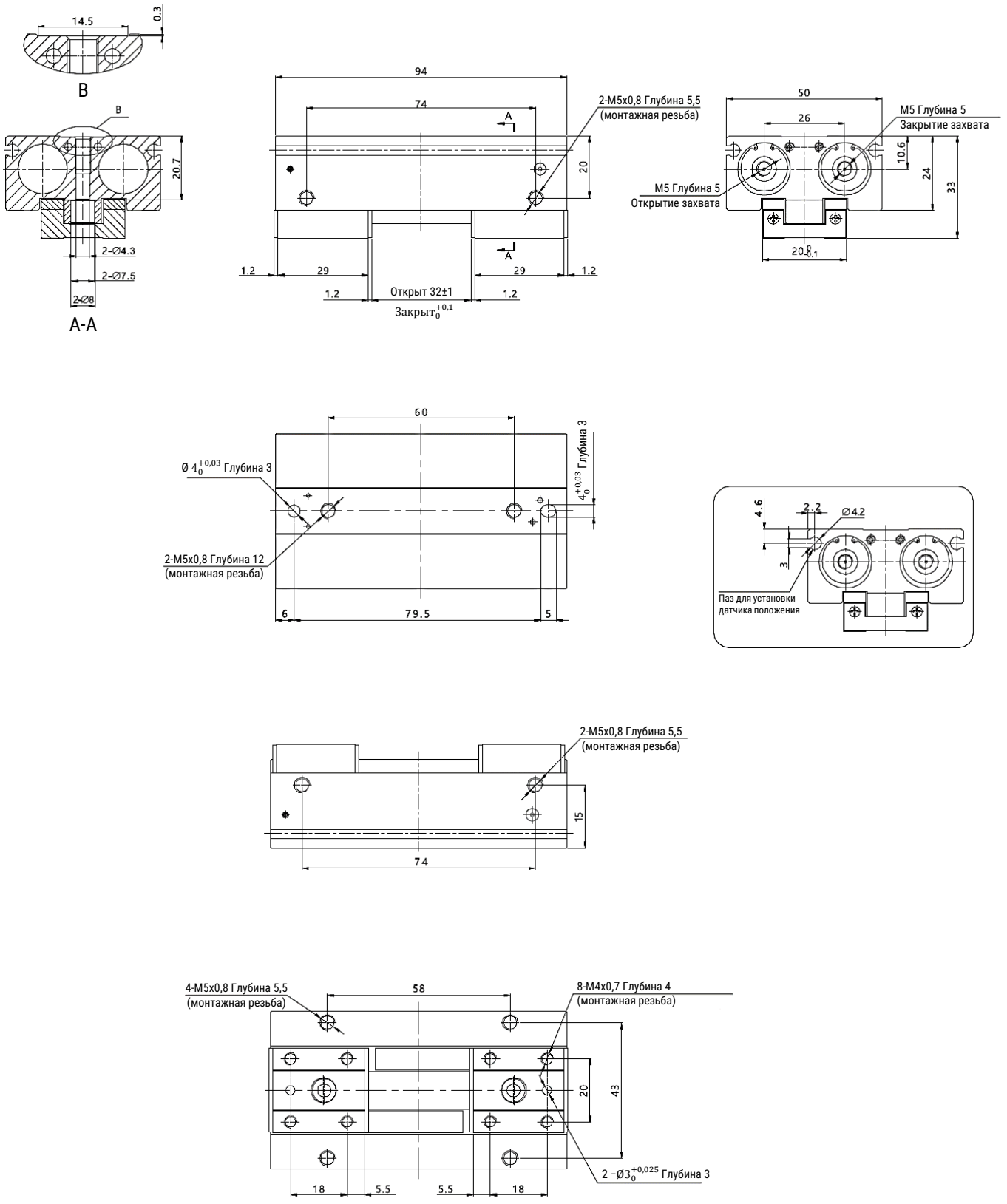

SMARTA
www.smarta.ru
8 (800) 550 3487
Версия 11.2026
Все права защищены

Основные размеры

SHF16D2

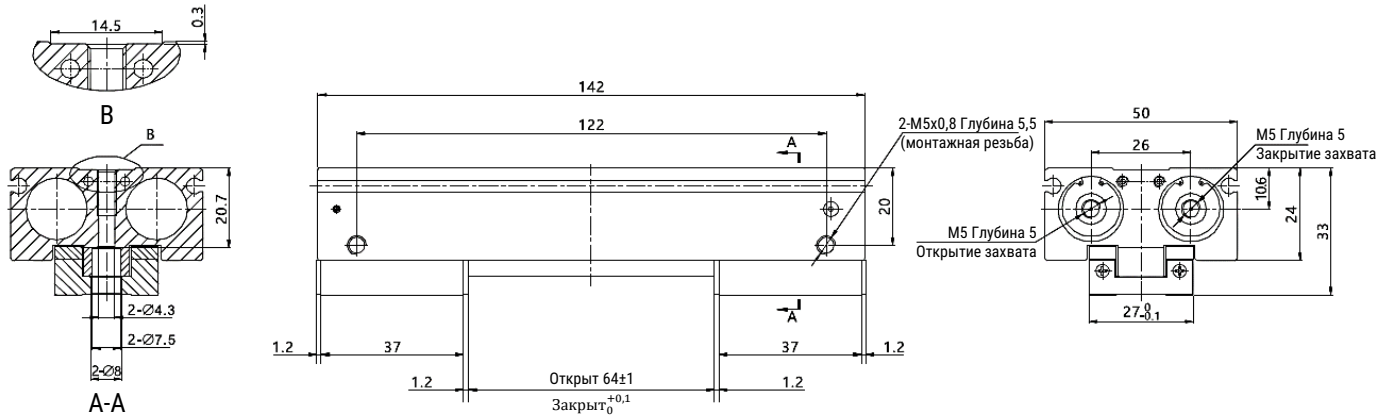

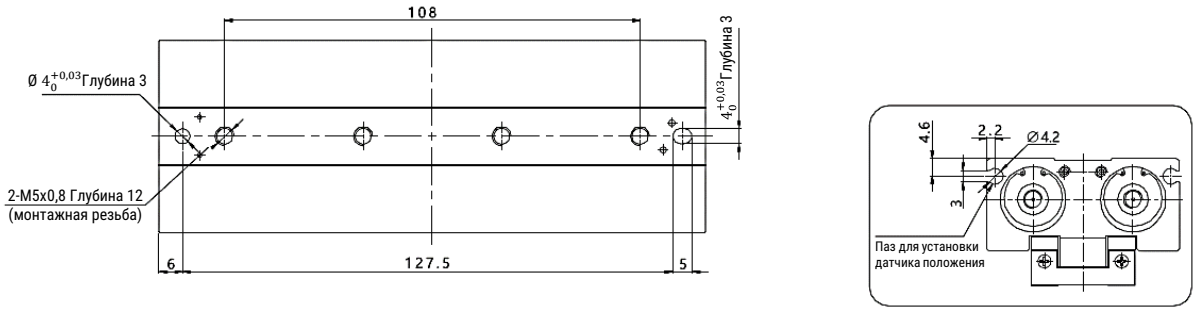

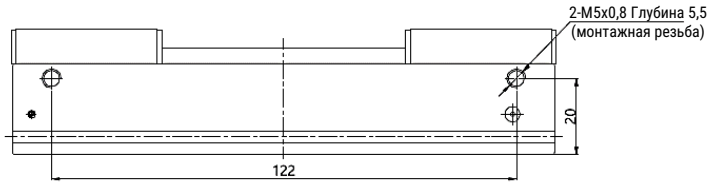

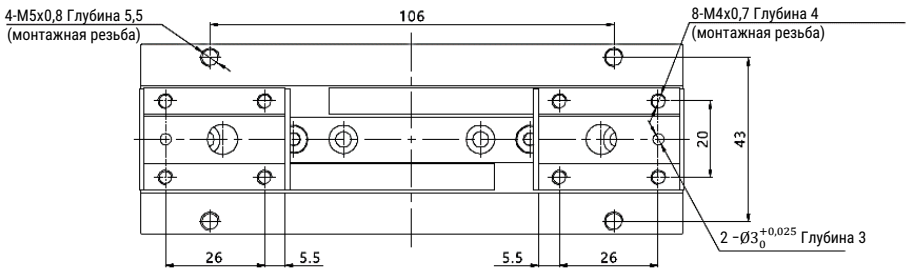

Все права защищены

Основные размеры

SHF20D

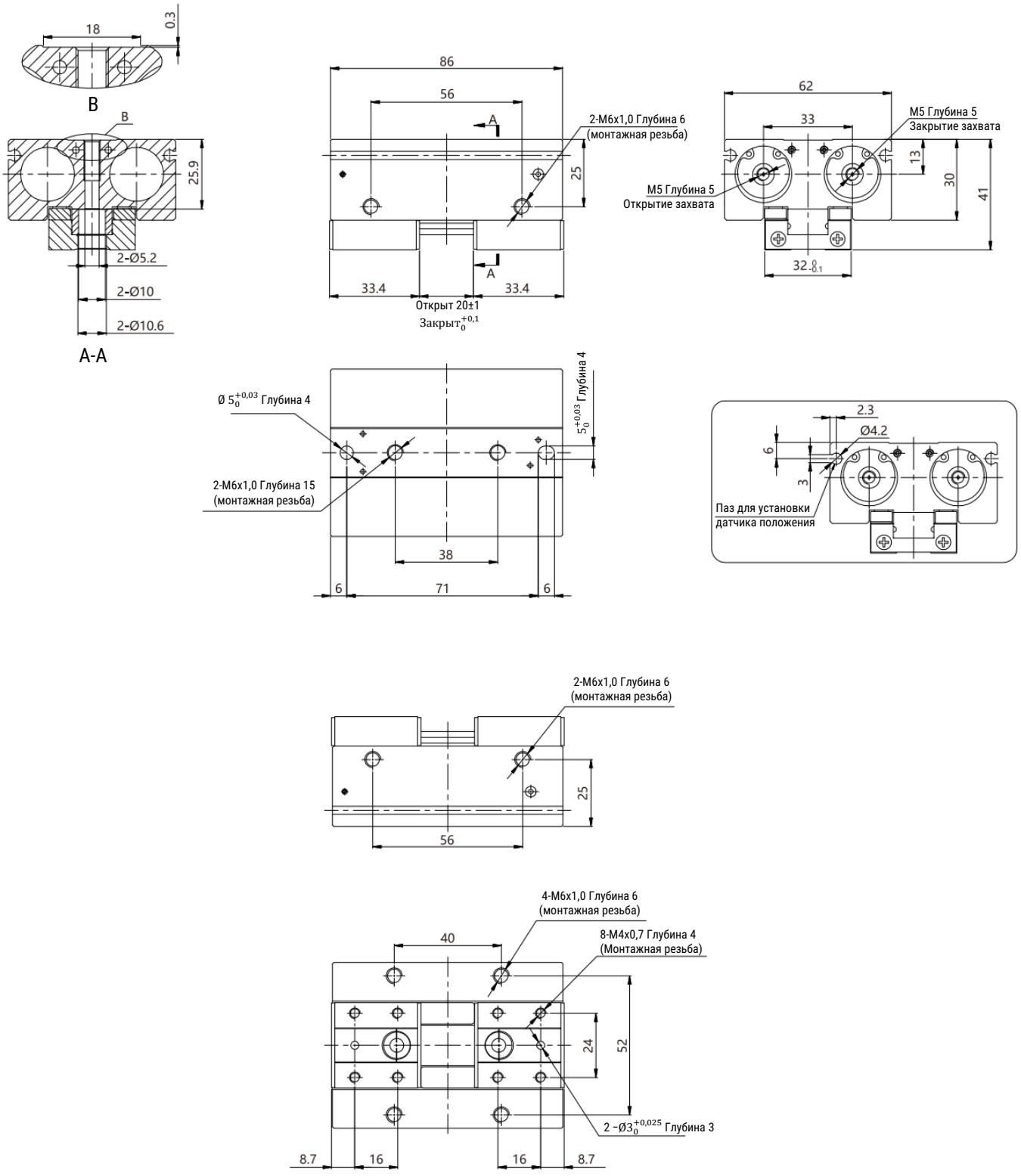

Версия 11.2026
Все права защищены

Основные размеры

SHF20D1

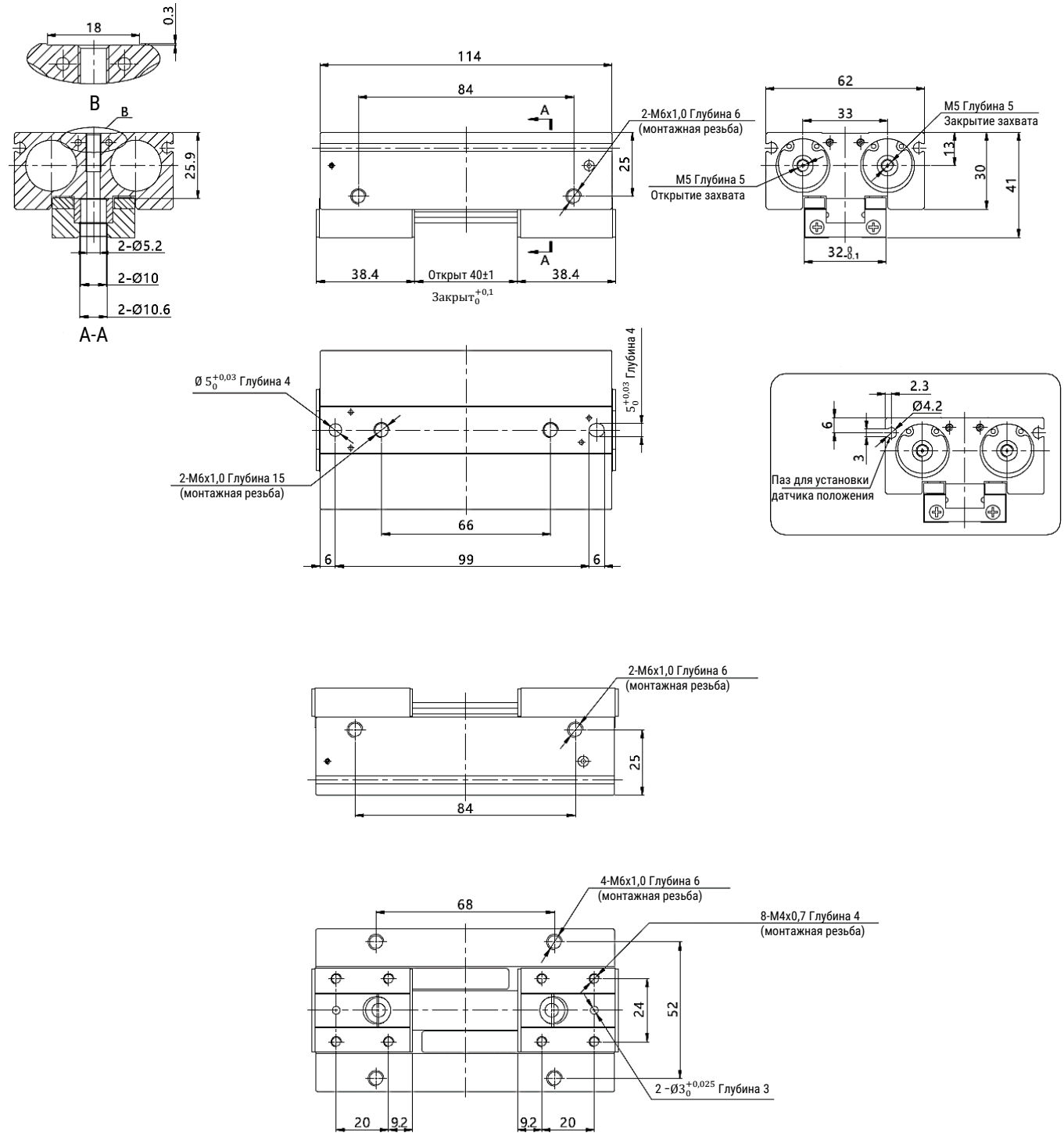

Основные размеры

SHF20D2

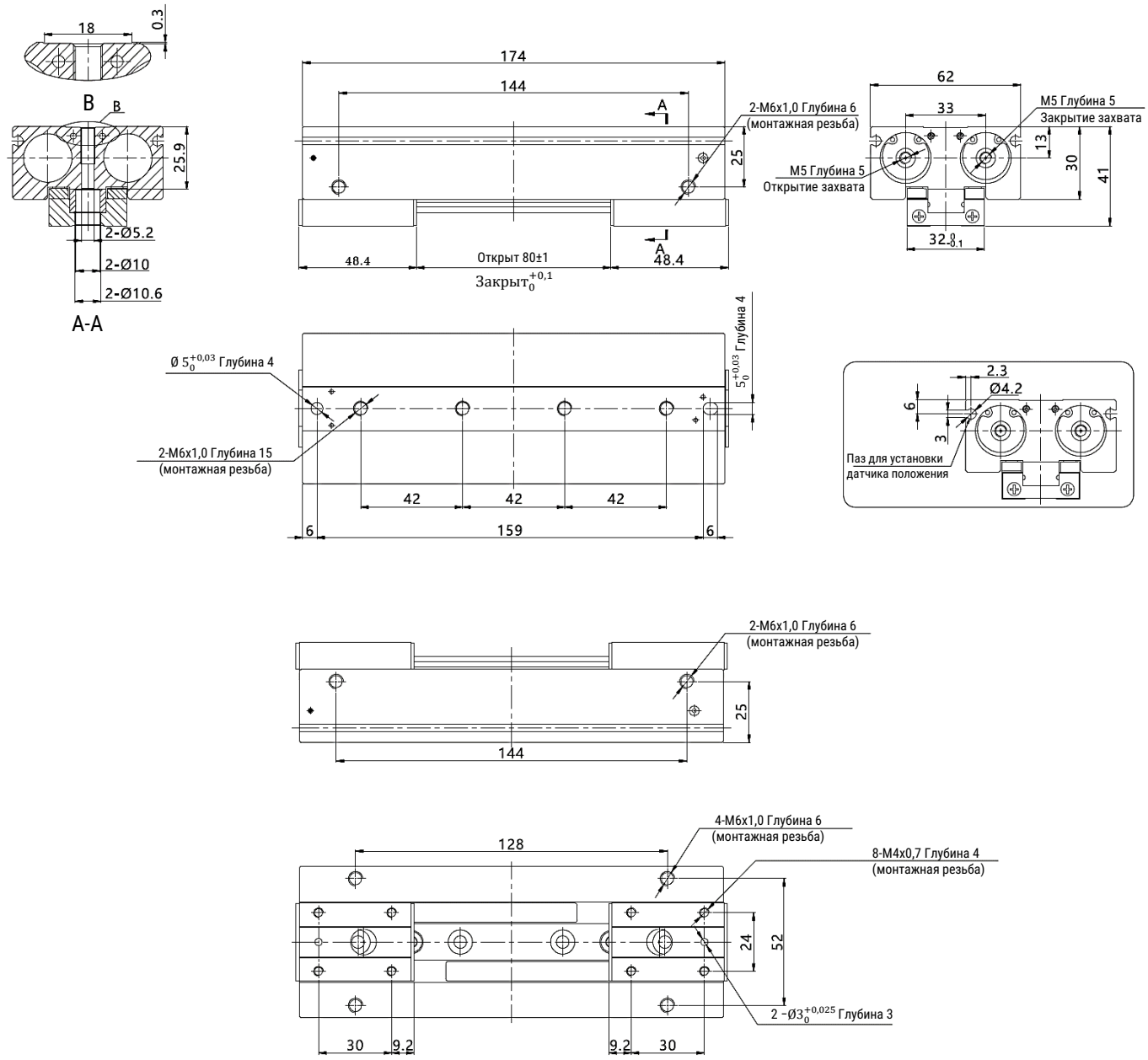

SMARTA
www.smarta.ru
8 (800) 550 3487
Версия 11.2026
Все права защищены

Основные размеры

SHFJ...-A...

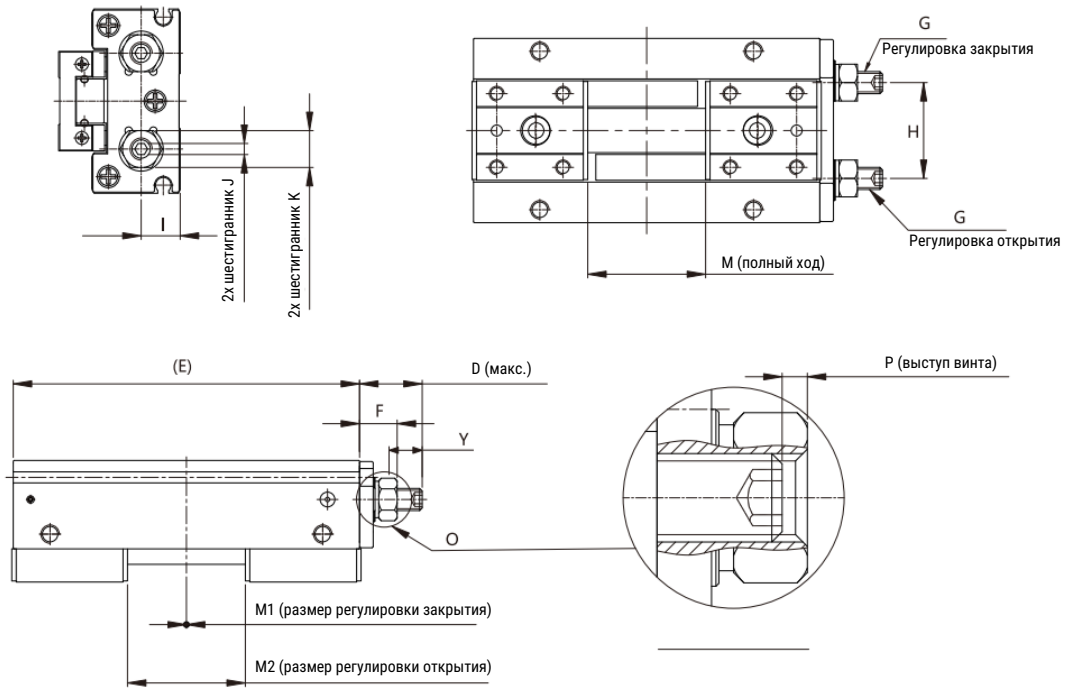

SHFJ...-B...

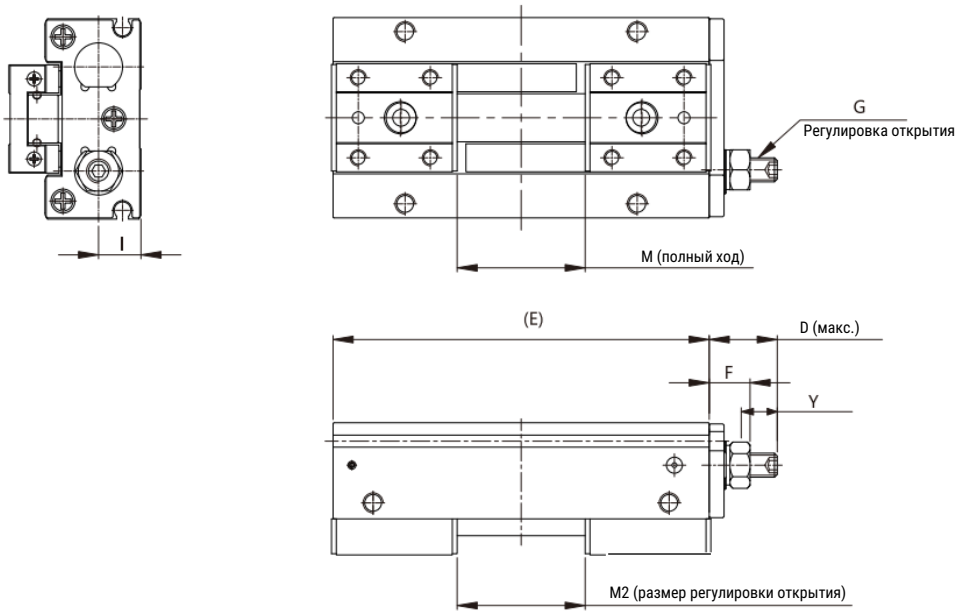

Основные размеры

SHFJ...-C...

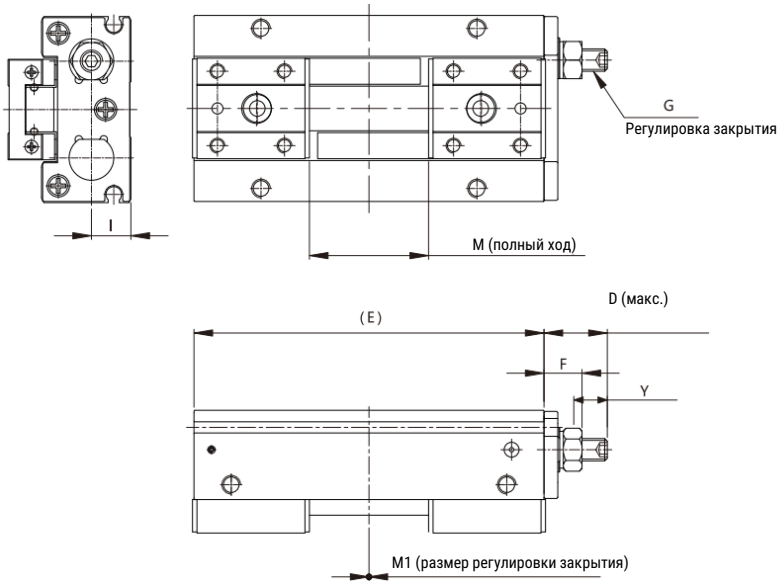

Тип	Длина регулировки	Регулировка открытия/закрытия		Регулировка открытия		Регулировка закрытия		D	E	F	G	H	I	J	K	M	Y	P
		M1	M2	M1	M2	M1	M2											
SHFJ8D/DR	короткая	0...4	4...8	-	4...8	0...4	-	9	36	6,8	M4x0,7	15,8	5,9	2	7	8	2	-0,2
	длинная	0...8	0...8	-	0...8	0...8	-	12									4	-1,2
SHFJ8D1/D1R	короткая	0...6	10...16	-	10...16	0...6	-	9	48							16	3	0,8
	длинная	0...10	6...16	-	6...16	0...10	-	12									5	-0,2
SHFJ8D2/D2R	короткая	0...12	20...32	-	20...32	0...12	-	12	72							32	6	0,8
	длинная	0...22	10...32	-	10...32	0...22	-	18									11	-0,2
SHFJ12D/DR	короткая	0...8	4...12	-	4...12	0...8	-	12	52	9,2	M5x0,8	20	7,7	2,5	8	12	4	1,2
	длинная	0...12	0...12	-	0...12	0...12	-	14									6	1,2
SHFJ12D1/D1R	короткая	0...8	16...24	-	16...24	0...8	-	12	68							24	4	1,2
	длинная	0...14	10...24	-	10...24	0...14	-	14									7	2,2
SHFJ12D2/D2R	короткая	0...18	30...48	-	30...48	0...18	-	18	104							48	9	0,2
	длинная	0...28	20...48	-	20...48	0...28	-	23									14	0,2
SHFJ16D/DR	короткая	0...10	6...16	-	6...16	0...10	-	14	72	10,21	M6x1	26	10,6	3	10	16	5	1,2
	длинная	0...14	2...16	-	2...16	0...14	-	17									7	0,2
SHFJ16D1/D1R	короткая	0...8	24...32	-	24...32	0...8	-	14	94							32	4	0,2
	длинная	0...18	14...32	-	14...32	0...18	-	17									9	2,2
SHFJ16D2/D2R	короткая	0...16	48...64	-	48...64	0...16	-	17	142							64	8	1,2
	длинная	0...36	28...64	-	28...64	0...36	-	28									18	0,2
SHFJ20D/DR	короткая	0...8	12...20	-	12...20	0...8	-	18	86	11,2	M6x1,25	33	13	4	12	20	4	-2,8
	длинная	0...18	2...20	-	2...20	0...18	-	23									9	-2,8
SHFJ20D1/D1R	короткая	0...10	30...40	-	30...40	0...10	-	18	114							40	5	-2,8
	длинная	0...20	20...40	-	20...40	0...20	-	23									10	-1,8
SHFJ20D2/D2R	короткая	0...20	60...80	-	60...80	0...20	-	23	174							80	10	-1,8
	длинная	0...40	4...80	-	4...80	0...40	-	33									20	-1,8

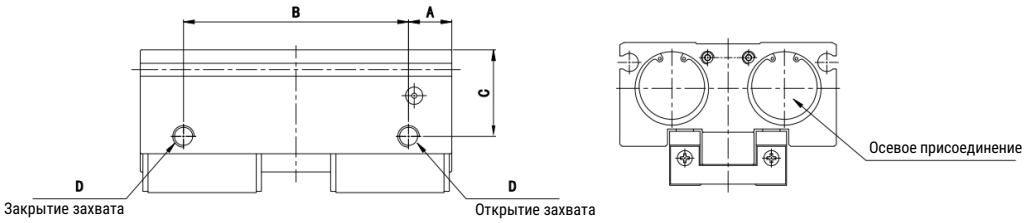

	SHF8DR	SHF8D1R	SHF8D2R	SHF12DR	SHF12D1R	SHF12D2R	SHF16DR	SHF16D1R	SHF16D2R	SHF20DR	SHF20D1R	SHF20D2R
A	5,5			7			9			10		
B	25	37	61	38	54	90	54	76	124	66	94	154
C	11			14,8			19			23		
D	M3			M5			M5			M5		

SMARTA
www.smarta.ru
8 (800) 550 3487
Версия 11.2026
Все права защищены

SHD

Захват кулачковый



Описание

- Лёгкая и прочная конструкция захвата;
- Конструкция с клиновидным кулачком, обеспечивающим компактность конструкции и высокое усилие зажатия;
- Могут использоваться как для внутреннего, так и для наружного зажатия заготовки;
- Варианты с 2, 3 и 4 точками захвата обеспечивают гибкость применения;
- Высокая повторяемость до ±0,01 мм;
- Пазы для установки датчиков положения позволяют отслеживать состояние захвата.

Характеристики

Типоразмер	16	20	25	32	40	50	63
Тип	Двустороннего действия						
Рабочая среда	Сжатый воздух по ISO 8573-1:2010 [7:4:4] (степень фильтрации 40 мкм)						
Рабочее давление, МПа	0,2 … 0,6			0,1 … 0,6			
Рабочая температура, °C	-10 … +60						
Повторяемость, мм	±0,01						
Максимальная частота, цикл/мин	120			60			
Рабочий ход губки захвата, мм	4	4	6	8	8	12	16
Присоединительная резьба	M3	M5					

Система обозначений

[ ][ ] - [ ][ ] - [ ]

Серия

SHD	Захват кулачковый

Количество точек захвата

2	2-х точечный
3	3-х точечный
4	4-х точечный

Типоразмер

16	16 мм
20	20 мм
25	25 мм
32	32 мм
40	40 мм
50	50 мм
63	63 мм

Конструкция

D	Двустороннего действия

Опрос положения

S	С помощью датчиков

Пример заказа: серия SHD, 2-х точечный, типоразмер 20, двустороннего действия, с опросом положения.
Код заказа: **SHD2-20D-S**

Все права защищены

Усилие захвата

Количество точек захвата	Тип захвата	Усилие на губке захвата, Н	
		Закрытие	Открытие
2	SHD2-16D-S	21	23
	SHD2-20D-S	37	42
	SHD2-25D-S	63	71
	SHD2-32D-S	111	123
	SHD2-40D-S	177	195
	SHD2-50D-S	280	306
	SHD2-63D-S	502	537
3	SHD3-16D-S	14	16
	SHD3-20D-S	25	28
	SHD3-25D-S	42	47
	SHD3-32D-S	74	82
	SHD3-40D-S	118	130
	SHD3-50D-S	187	204
	SHD3-63D-S	335	359
4	SHD4-16D-S	10	12
	SHD4-20D-S	19	21
	SHD4-25D-S	31	35
	SHD4-32D-S	55	61
	SHD4-40D-S	88	97
	SHD4-50D-S	140	153
	SHD4-63D-S	251	268

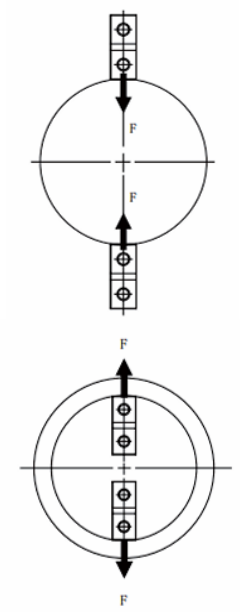

Конструкция

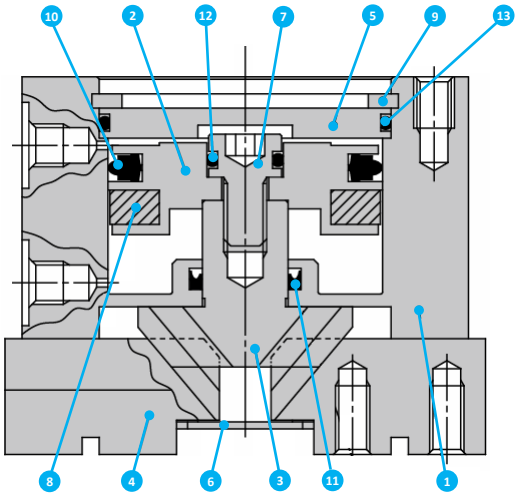

Поз.	Деталь	Материал
1	Корпус	Алюминиевый сплав
2	Поршень	Алюминиевый сплав
3	Кулачок	Сталь
4	Палец захвата	Сталь
5	Крышка	Алюминиевый сплав
6	Задняя крышка	Нержавеющая сталь
7	Винт	Нержавеющая сталь
8	Магнит	
9	Стопорное кольцо	Сталь
10	Уплотнение поршня	NBR
11	Уплотнение штока	NBR
12	Уплотнение	NBR
13	Уплотнение	NBR

Версия 11.2026
Все права защищены

Эффективное усилие захвата – двухточечный захват

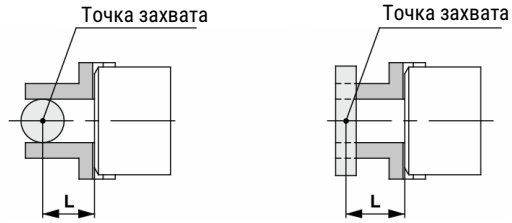

Внутреннее зажатие | Наружное зажатие

Внутреннее зажатие

SHD2-16D-S

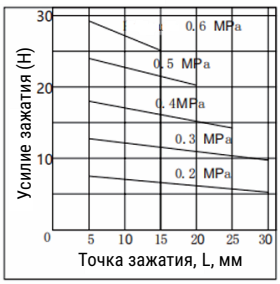

SHD2-20D-S

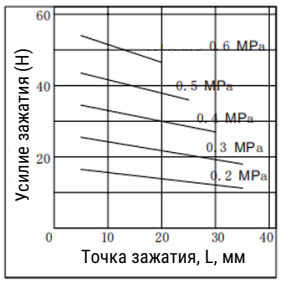

SHD2-25D-S

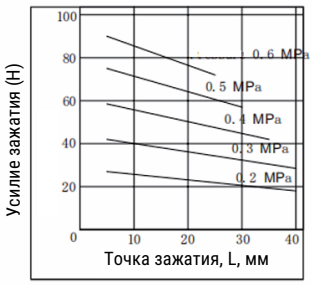

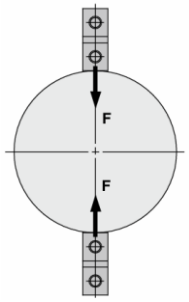

SHD2-32D-S

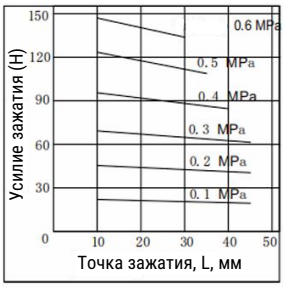

SHD2-40D-S

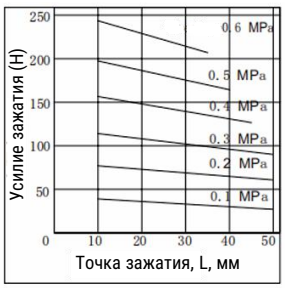

SHD2-50D-S

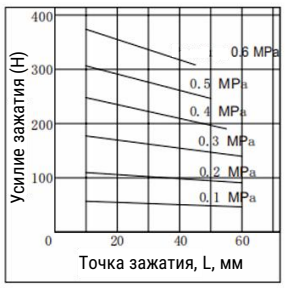

SHD2-63D-S

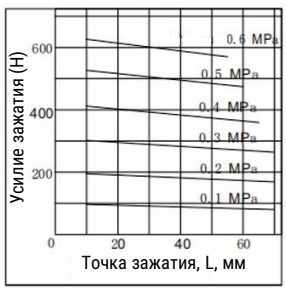

Наружное зажатие

SHD2-16D-S

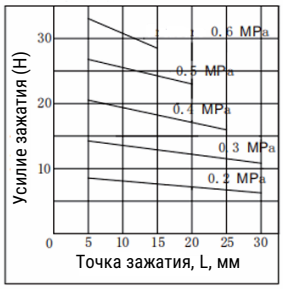

SHD2-20D-S

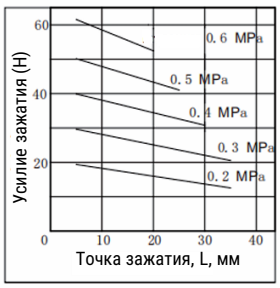

SHD2-25D-S

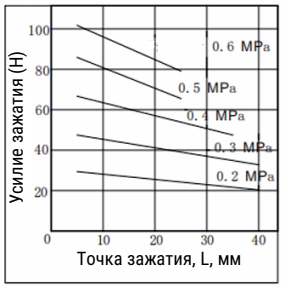

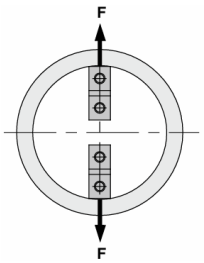

SHD2-32D-S

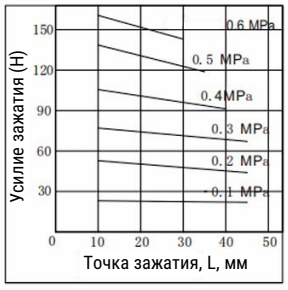

SHD2-40D-S

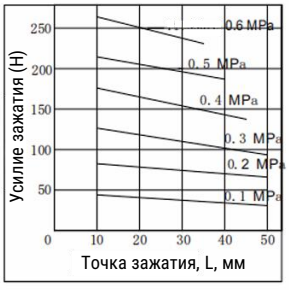

SHD2-50D-S

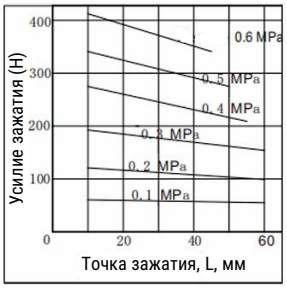

SHD2-63D-S

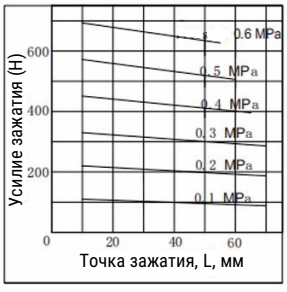

Эффективное усилие захвата – трёхточечный захват

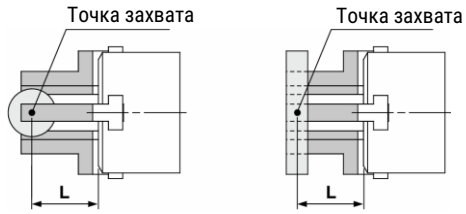

Внутреннее зажатие | Наружное зажатие

Внутреннее зажатие

SHD3-16D-S

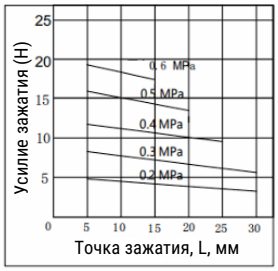

SHD3-20D-S

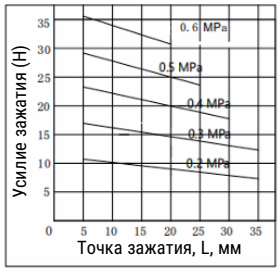

SHD3-25D-S

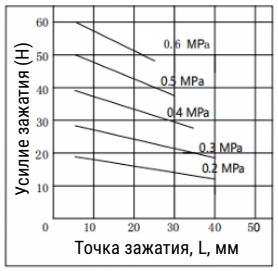

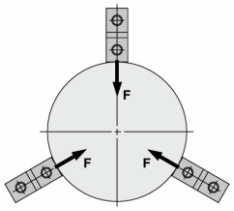

SHD3-32D-S

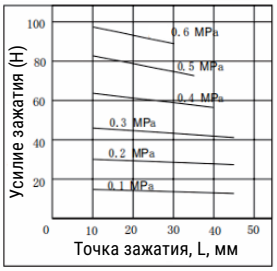

SHD3-40D-S

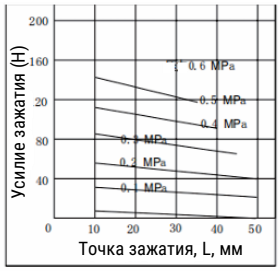

SHD3-50D-S

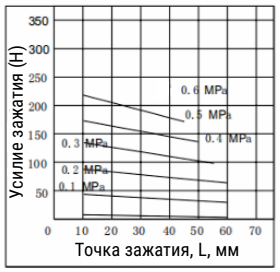

SHD3-63D-S

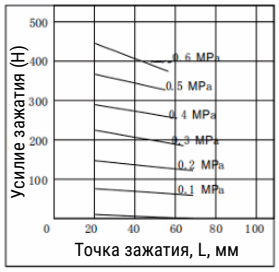

Наружное зажатие

SHD3-16D-S

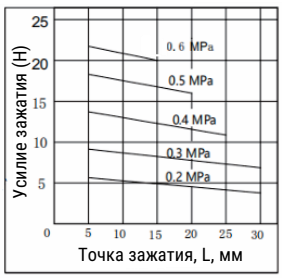

SHD3-20D-S

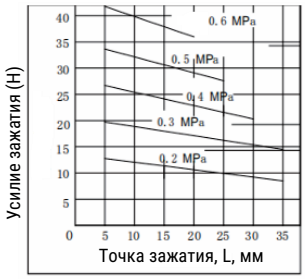

SHD3-25D-S

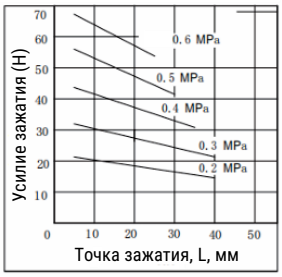

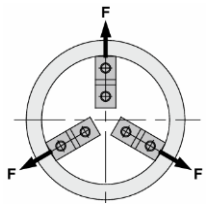

SHD3-32D-S

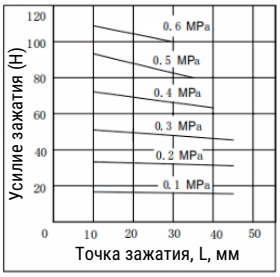

SHD3-40D-S

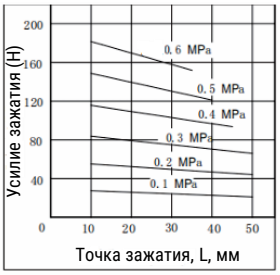

SHD3-50D-S

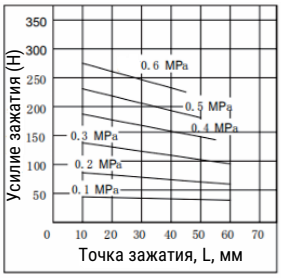

SHD3-63D-S

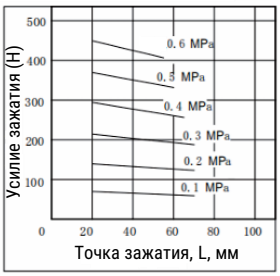

Версия 11.2026
Все права защищены

Эффективное усилие захвата – четырёхточечный захват

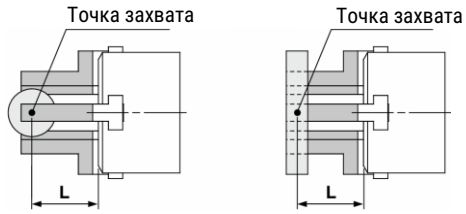

Внутреннее зажатие

Наружное зажатие

Внутреннее зажатие

SHD4-16D-S

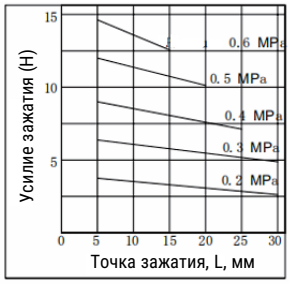

SHD4-20D-S

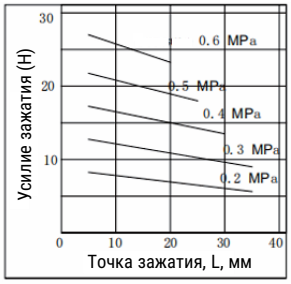

SHD4-25D-S

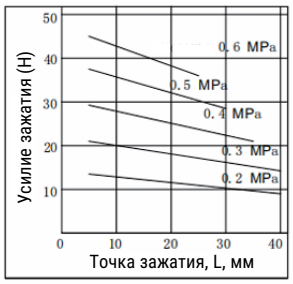

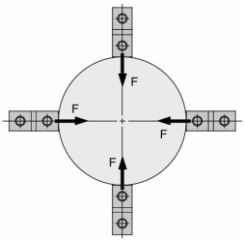

SHD4-32D-S

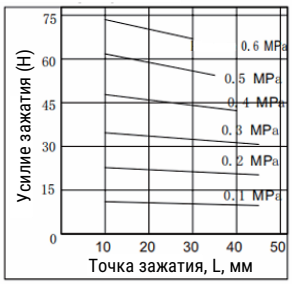

SHD4-40D-S

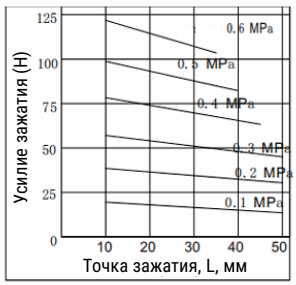

SHD4-50D-S

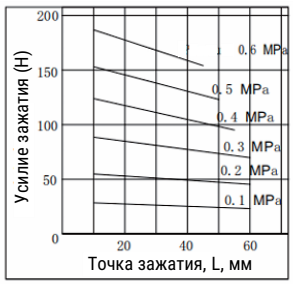

SHD4-63D-S

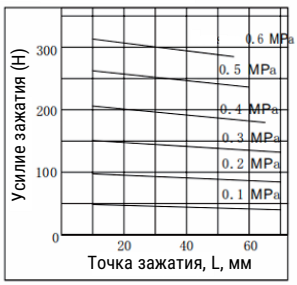

Наружное зажатие

SHD4-16D-S

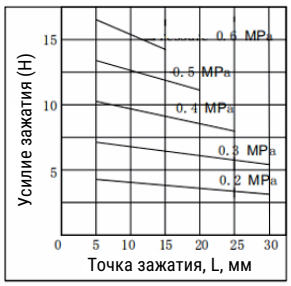

SHD4-20D-S

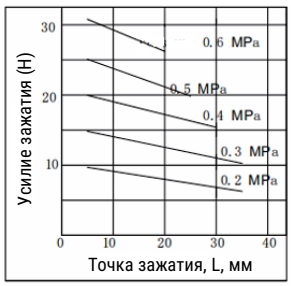

SHD4-25D-S

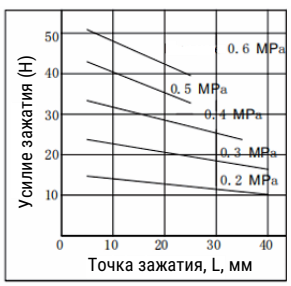

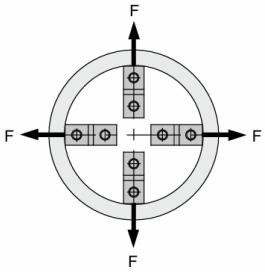

SHD4-32D-S

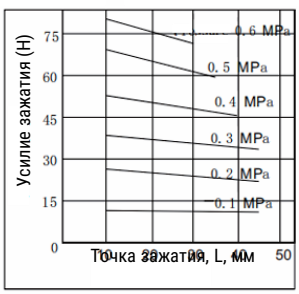

SHD4-40D-S

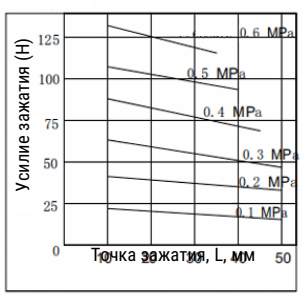

SHD4-50D-S

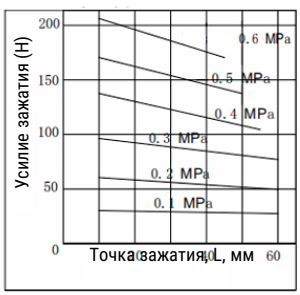

SHD4-63D-S

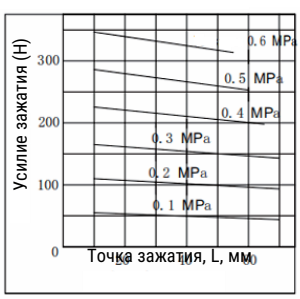

Основные размеры

SHD2

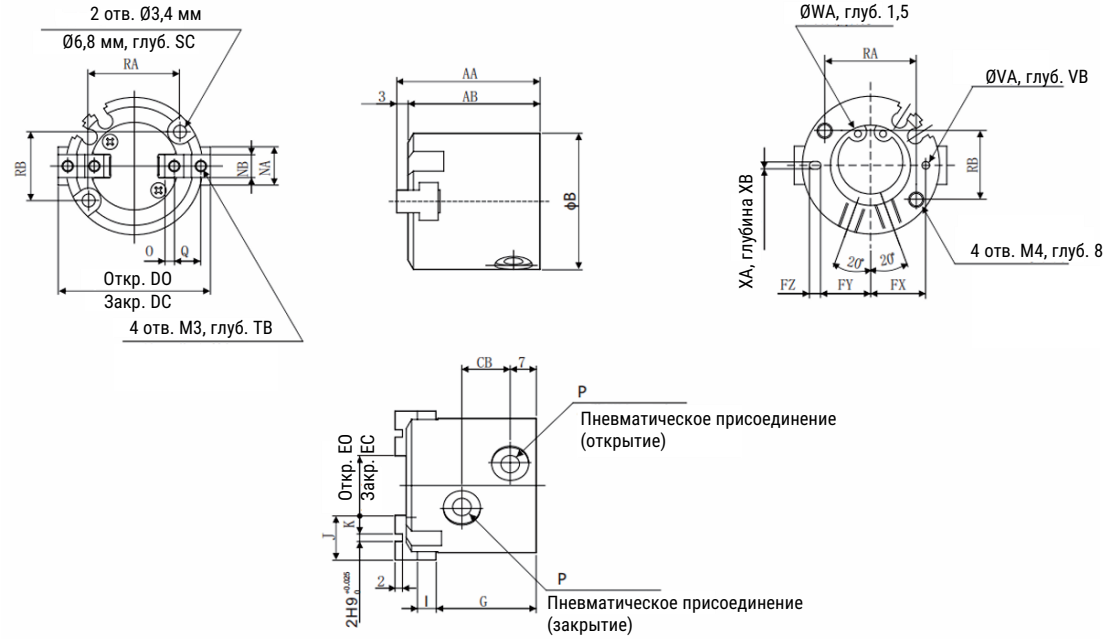

Размер	AA	AB	B	CB	DC	DO	EC	EO	FX	FY	FZ	G	I	J	K	NA
16	35	32	30	11	30	34	10	14	12,5	11	3	25	4	10	4	8
20	38	35	36	13	36	40	12	16	14,5	13	3	27	5	12	5	10
25	40	37	42	15	42	48	14	20	17	14,5	5	28	5	14	6	12

Размер	NB	O	P	Q	RA	RB	SC	TB	XA	VB	WA	VA	XB
16	$5H9^{0}_{-0,03}$	2	M3	6	18	16	8	5	$2H9^{+0,025}_{0}$	2	$17H9^{+0,043}_{0}$	$2H9^{+0,025}_{0}$	2
20	$6H9^{0}_{-0,03}$	2,5	M5	7	24	18	9,5	6	$2H9^{+0,025}_{0}$	2	$21H9^{+0,052}_{0}$	$2H9^{+0,025}_{0}$	2
25	$6H9^{0}_{-0,03}$	3	M5	8	26	22	10	6	$3H9^{+0,025}_{0}$	3	$26H9^{+0,052}_{0}$	$3H9^{+0,025}_{0}$	3

SHD2-16D-S

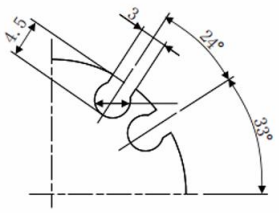

SHD2-20D-S

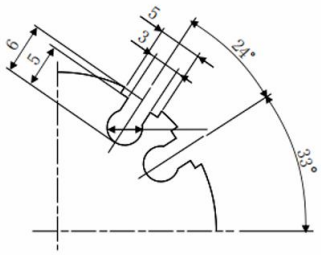

SHD2-25D-S

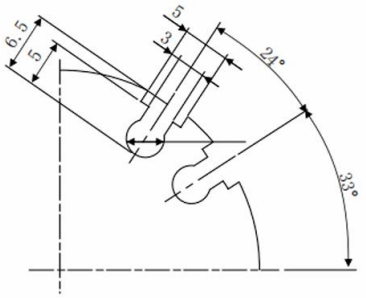

Версия 11.2026
Все права защищены

Основные размеры

SHD2

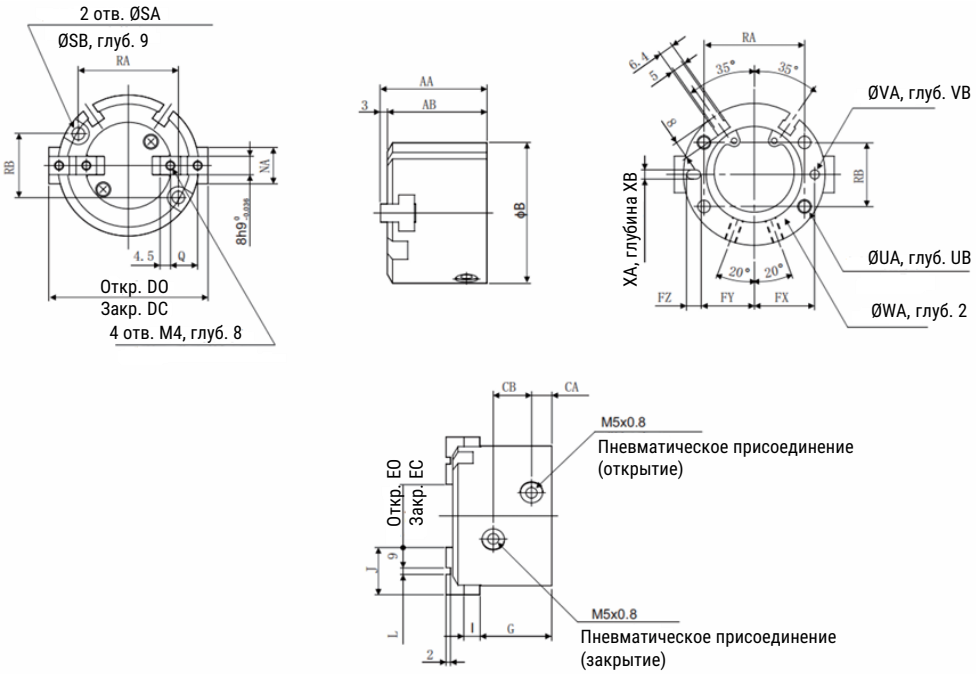

Размер	AA	AB	B	CA	CB	DC	DO	EC	EO	FX	FY	FZ	G	I	J	L
32	44	41	56	8	16	56	64	16	24	23	20,5	5	30,5	6	20	$2H9^{+0,025}_{0}$
40	47	44	62	9	17	62	70	20	28	26,5	23,5	6	32	7	21	$3H9^{+0,025}_{0}$

Размер	NA	Q	RA	RB	SA	SB	UA	UB	VA	VB	WA	XA	XB
32	14	11	38	25	4,5	8	M5	10	$3H9^{+0,025}_{0}$	3	$34H9^{+0,025}_{0}$	$3H9^{+0,025}_{0}$	3
40	16	12	44	28	5,5	9,5	M6	12	$4H9^{+0,030}_{0}$	4	$42H9^{+0,030}_{0}$	$4H9^{+0,030}_{0}$	4

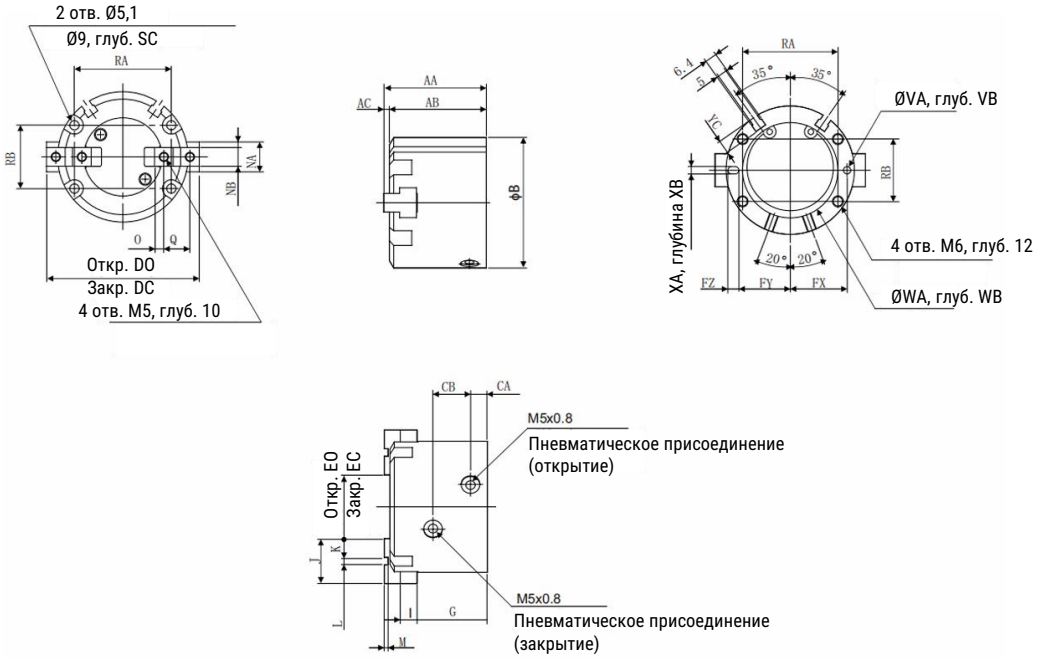

Размер	AA	AB	AC	B	CA	CB	DC	DO	EC	EO	FX	FY	FZ	G	I	J	K	L	M
50	55	52	3	70	9	20	70	82	22	34	31	28	6	37,5	9	24	10	$2H9^{+0,025}_{0}$	2
63	66	62	4	86	12	22	86	102	30	46	38	34,5	7	44	11	28	11	$3H9^{+0,025}_{0}$	3

Размер	NA	NB	O	Q	RA	RB	SC	VA	VB	WA	WB	XA	XB	YC
50	18	$10H9^{0}_{-0,036}$	5	14	52	34	12	$4H9^{+0,030}_{0}$	4	$52H9^{+0,025}_{0}$	2	$4H9^{+0,030}_{0}$	4	7
63	24	$12H9^{0}_{-0,036}$	5,5	17	66	38	14	$5H9^{+0,030}_{0}$	5	$65H9^{+0,030}_{0}$	2,5	$5H9^{+0,030}_{0}$	5	7,5

Все права защищены

Основные размеры

SHD3

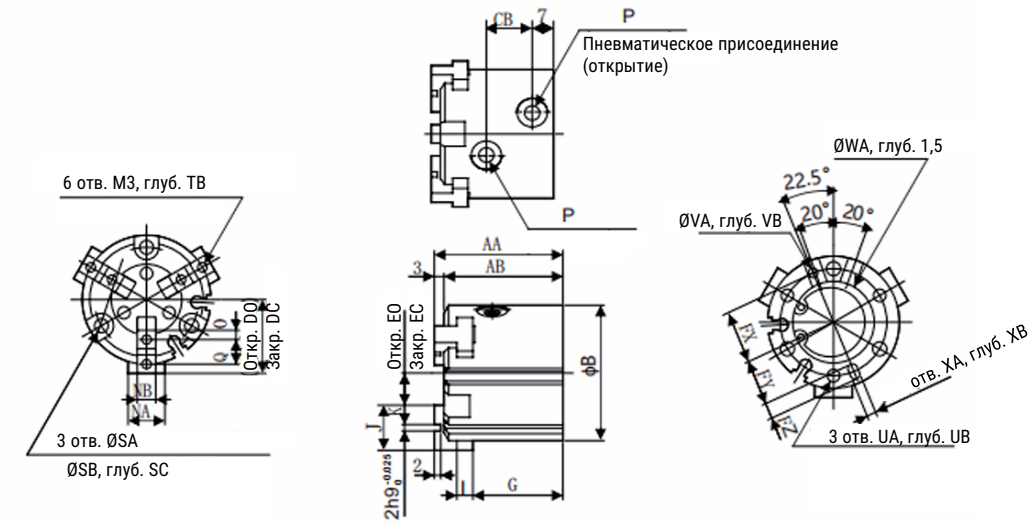

Размер	AA	AB	B	CB	DC	DO	EC	EO	FX	FY	FZ	G	I	J	K	NA
16	35	32	30	11	15	17	5	7	12,5	11	3	25	4	10	4	8
20	38	35	36	13	18	20	6	8	14,5	13	3	27	5	12	5	10
25	40	37	42	15	21	24	7	10	17	14,5	5	28	5	14	6	12

Размер	NB	O	P	Q	R	SA	SB	SC	TB	UA	VA	VB	WA	XA	XB
16	$5H9^{0}_{-0,03}$	2	M3	6	25	3,4	6,5	8	5	M3	$2H9^{+0,025}_{0}$	2	$17H9^{+0,043}_{0}$	$2H9^{+0,025}_{0}$	2
20	$6H9^{0}_{-0,03}$	2,5	M5	7	29	3,4	6,5	9,5	6	M5	$2H9^{+0,025}_{0}$	2	$21H9^{+0,052}_{0}$	$2H9^{+0,025}_{0}$	2
25	$6H9^{0}_{-0,03}$	3	M5	8	34	4,5	8	10	6	M5	$3H9^{+0,025}_{0}$	3	$26H9^{+0,052}_{0}$	$3H9^{+0,025}_{0}$	3

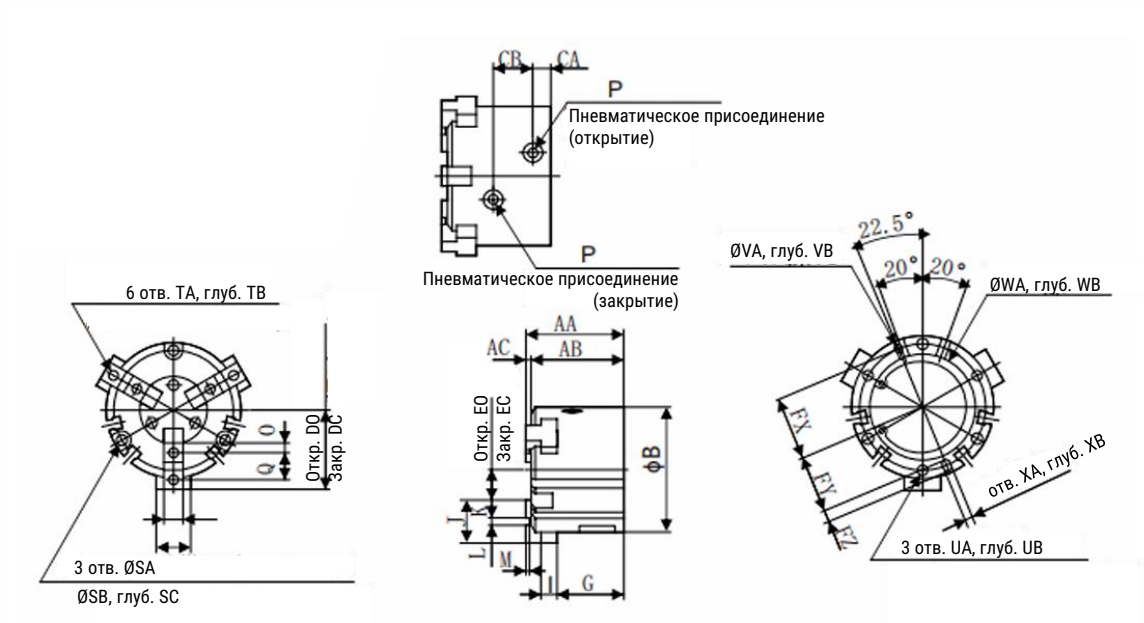

Размер	AA	AB	AC	B	CA	CB	DC	DO	EC	EO	FX	FY	FZ	G	I	J	L	M	NA	NB
32	44	41	3	56	8	16	28	32	8	12	22	19,5	5	30,5	6	20	$2H9^{+0,025}_{0}$	2	14	$8H9^{0}_{-0,03}$
40	47	44	3	62	9	17	31	35	10	14	26,5	23,5	6	32	7	21	$3H9^{+0,025}_{0}$	2	16	$8H9^{0}_{-0,03}$
50	55	52	3	70	9	20	35	41	11	17	31	28	6	37,5	9	24	$4H9^{+0,025}_{0}$	2	18	$10H9^{0}_{-0,03}$
63	66	62	4	86	12	22	43	51	15	23	38	34,5	7	44	11	28	$6H9^{+0,025}_{0}$	3	24	$12H9^{0}_{-0,03}$

Размер	O	P	Q	R	SA	SB	SC	TA	TB	UA	VA	VB	WA	WB	XA	XB	Y
32	4,5	M5	11	44	4,5	8	9	M4	8	M4	$3H9^{+0,025}_{0}$	3	$34H9^{+0,025}_{0}$	2	$3H9^{+0,025}_{0}$	3	6
40	4,5	M5	12	53	5,5	9,5	9	M4	8	M5	$4H9^{+0,030}_{0}$	4	$42H9^{+0,030}_{0}$	2	$4H9^{+0,030}_{0}$	4	8
50	5	M5	14	62	5,5	9,5	12	M5	10	M5	$4H9^{+0,030}_{0}$	4	$52H9^{+0,030}_{0}$	2	$4H9^{+0,030}_{0}$	4	7
63	5,5	M5	17	76	6,6	11	14	M5	10	M6	$5H9^{+0,030}_{0}$	5	$65H9^{+0,030}_{0}$	2,5	$5H9^{+0,030}_{0}$	5	7,5

Версия 11.2026
Все права защищены

Основные размеры

SHD4

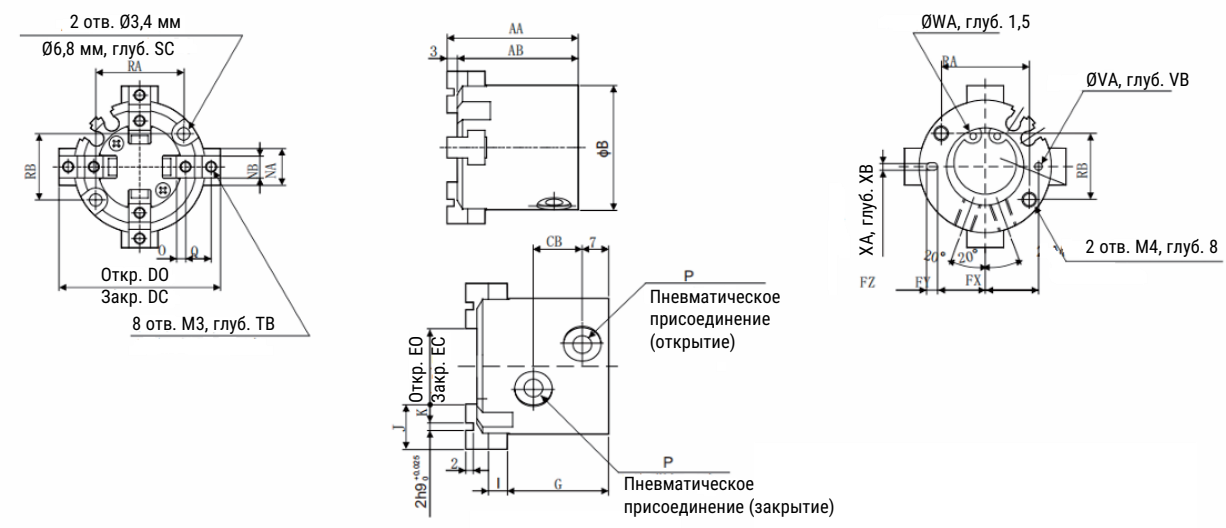

Размер	AA	AB	B	CB	DC	DO	EC	EO	FX	FY	FZ	G	I	J	K	NA
16	35	32	30	11	30	37	13	17	12,5	11	3	25	4	10	4	8
20	38	35	36	13	39	43	15	19	14,5	13	3	27	5	12	5	10
25	40	37	42	15	48	54	20	26	17	14,5	5	28	5	14	6	12

Размер	NB	O	P	Q	RA	RB	SC	TB	XA	VB	WA	VA	XB
16	$5H9^{0}_{-0,03}$	2	M3	6	18	16	8	5	$2H9^{+0,025}_{0}$	2	$17H9^{+0,043}_{0}$	$2H9^{+0,025}_{0}$	2
20	$6H9^{0}_{-0,03}$	2,5	M5	7	24	18	9,5	6	$2H9^{+0,025}_{0}$	2	$21H9^{+0,052}_{0}$	$2H9^{+0,025}_{0}$	2
25	$6H9^{0}_{-0,03}$	3	M5	8	26	22	10	6	$3H9^{+0,025}_{0}$	3	$26H9^{+0,052}_{0}$	$3H9^{+0,025}_{0}$	3

SHD4-16D-S

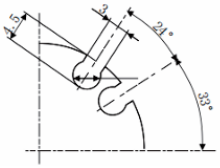

SHD4-20D-S

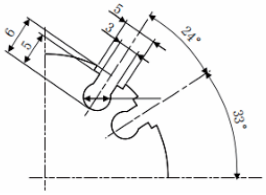

SHD4-25D-S

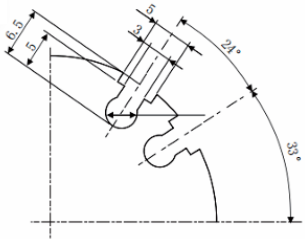

Основные размеры

SHD4

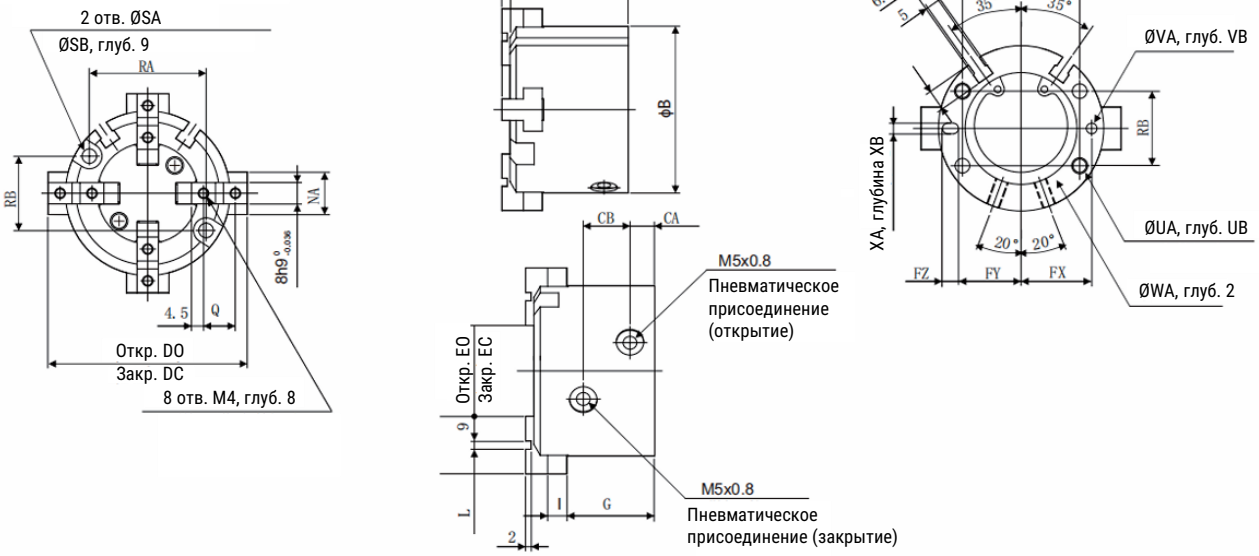

Размер	AA	AB	B	CA	CB	DC	DO	EC	EO	FX	FY	FZ	G	I	J	L
32	41	41	56	8	16	60	68	20	28	23	20,5	5	30,5	6	20	$2H9^{+0,025}_{0}$
40	47	44	62	9	17	66	74	24	32	26,5	23,5	6	32	7	21	$3H9^{+0,025}_{0}$

Размер	NA	Q	RA	RB	SA	SB	UA	UB	VA	VB	WA	XA	XB
32	14	11	38	25	4,5	8	M5	10	$3H9^{+0,025}_{0}$	3	$34H9^{+0,025}_{0}$	$3H9^{+0,025}_{0}$	3
40	16	12	44	28	5,5	9,5	M6	12	$4H9^{+0,030}_{0}$	4	$42H9^{+0,030}_{0}$	$4H9^{+0,030}_{0}$	4

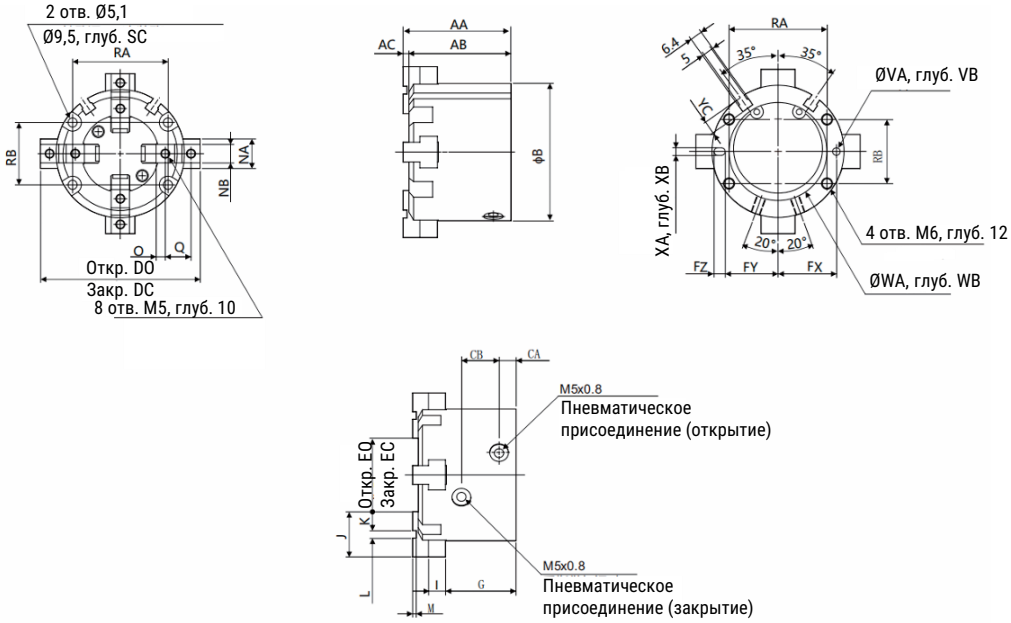

Размер	AA	AB	AC	B	CA	CB	DC	DO	EC	EO	FX	FY	FZ	G	I	J	K	L	M
50	55	52	3	70	9	20	74	82	22	34	31	28	6	37,5	9	24	10	$2H9^{+0,025}_{0}$	2
63	66	62	4	86	12	22	86	102	30	46	38	34,5	7	44	11	28	11	$3H9^{+0,025}_{0}$	3

Размер	NA	NB	O	Q	RA	RB	SC	VA	VB	WA	WB	XA	XB	YC
50	18	$10H9^{0}_{-0,036}$	5	14	52	34	12	$4H9^{+0,030}_{0}$	4	$52H9^{+0,025}_{0}$	2	$4H9^{+0,030}_{0}$	4	7
63	24	$12H9^{0}_{-0,036}$	5,5	17	66	38	14	$5H9^{+0,030}_{0}$	5	$65H9^{+0,030}_{0}$	2,5	$5H9^{+0,030}_{0}$	5	7,5

Версия 11.2026
Все права защищены

Данные для заказа

Количество точек захвата	Функция	Типоразмер	Номер для заказа	Код заказа
2-хточечный	Двустороннего действия	16		SHD2-16D-S
		20		SHD2-20D-S
		25		SHD2-25D-S
		32		SHD2-32D-S
		40		SHD2-40D-S
		50		SHD2-50D-S
		63		SHD2-63D-S
3-хточечный		16		SHD3-16D-S
		20		SHD3-20D-S
		25		SHD3-25D-S
		32		SHD3-32D-S
		40		SHD3-40D-S
		50		SHD3-50D-S
		63		SHD3-63D-S
4-хточечный		16		SHD4-16D-S
		20		SHD4-20D-S
		25		SHD4-25D-S
		32		SHD4-32D-S
		40		SHD4-40D-S
		50		SHD4-50D-S
		63		SHD4-63D-S

Данные для заказа – Датчики положения

	Типоразмер захватов	Функция переключения	Монтаж	Тип датчика	Подключение	Выход	Электрическое подключение	Номер для заказа	Код заказа
	16 … 25	Нормально разомкнутый	Вставляется сбоку	Магниторезистивный	3-хпроводной	PNP	Кабель 2 м	30008806	HX-07P-2M
							Кабель 5 м	30012019	HX-07P-5M
							Разъём M8	30016103	HX-07P-QD8
							Разъём M12	30028948	HX-07P-QD12
						NPN	Кабель 2м	30008805	HX-07N-2M
							Кабель 5м	30001048	HX-07N-5M
							Разъём M8	30043167	HX-07N-QD8
							Разъём M12		HX-07N-QD12
					2-проводной	-	Кабель 2м	30008807	HX-07D-2M
							Кабель 5м	30014493	HX-07D-5M
							Разъём M8	30037193	HX-07D-QD8
							Разъём M12		HX-07D-QD12
				Герконовый	2-хпроводной	-	Кабель 2м	30008804	HX-07R-2M
							Кабель 5м	30014200	HX-07R-5M
							Разъём M8	30037194	HX-07R-QD8
							Разъём M12		HX-07R-QD12
		Нормально разомкнутый	Вставляется сбоку	Магниторезистивный	3-хпроводный	PNP	Кабель 2 м	30030085	HX-29P-2M
							Кабель 5 м	30008823	HX-29P-5M
							Разъём M8	30023857	HX-29P-QD8
							Разъём M12	30079384	HX-29P-QD12
						NPN	Кабель 2м	30020725	HX-29N-2M
							Кабель 5м		HX-29N-5M
							Разъём M8	30033612	HX-29N-QD8
							Разъём M12		HX-29N-QD12
					2-хпроводный	-	Кабель 2м	30008822	HX-29D-2M
							Кабель 5м	30021210	HX-29D-5M
							Разъём M8		HX-29D-QD8
							Разъём M12		HX-29D-QD12
				Герконовый	2-хпроводный	-	Кабель 2м		HX-29R-2M
							Кабель 5м		HX-29R-5M
							Разъём M8		HX-29R-QD8
							Разъём M12		HX-29R-QD12
	32 … 63	Нормально разомкнутый	Вставляется сбоку	Магниторезистивный	3-хпроводный	PNP	Кабель 2 м	30002084	HX-31P-2M
							Кабель 5 м	30012018	HX-31P-5M
							Разъём M8	30026409	HX-31P-QD8
							Разъём M12	30029176	HX-31P-QD12
						NPN	Кабель 2м	30008817	HX-31N-2M
							Кабель 5м	30016047	HX-31N-5M
							Разъём M8	30033194	HX-31N-QD8
							Разъём M12	30033195	HX-31N-QD12
					2-хпроводный	-	Кабель 2м	30008818	HX-31D-2M
							Кабель 5м	30001053	HX-31D-5M
							Разъём M8	30033196	HX-31D-QD8
							Разъём M12	30033197	HX-31D-QD12
				Герконовый	2-хпроводный	-	Кабель 2м	30008816	HX-31R-2M
							Кабель 5м	30011969	HX-31R-5M
							Разъём M8	30033198	HX-31R-QD8
							Разъём M12	30033199	HX-31R-QD12

Все права защищены

EFAG

Захват магнитный



Описание

- Подходит для захвата и для перемещения стальных пластин, перфорированных листов с отверстиями и вырезами и пористых металлических заготовок;
- Подходит для перемещения ферромагнитных заготовок;
- Положение захвата остаётся неизменным даже в случае пропадания сжатого воздуха;
- С помощью пневмоцилиндра можно быстро осуществлять захват и отпускание заготовки;
- Несколько монтажных интерфейсов обеспечивают гибкость монтажа.

Характеристики

Диаметр захвата, мм		**30**	**40**	**50**	**68**
Диаметр поршня пневмоцилиндра		16	25	32	50
Функция		Двустороннего действия			
Рабочая среда		Сжатый воздух по ISO 8573-1:2010 [7:4:4] (степень фильтрации 40 мкм)			
Рабочее давление, МПа		0,25 … 0,6			
Рабочая температура, °C		-10 … +60			
Положение монтажа		Любое			
Усилие удержания, Н	толщина детали 2 мм	50	160	250	400
	толщина детали 6 мм	50	200	500	1 000
Остаточное усилие удержания, Н		0,25	0,25	0,25	0,3
Пневматическое присоединение		M5		G1/8	
Вес изделия, кг		0,1	0,2	0,2	1,2

Система обозначений

Серия
EFAG

Диаметр захвата	
30	30 мм
40	40 мм
50	50 мм
68	68 мм

Пример заказа: серия EFAG, диаметр захвата 68 мм.
Код заказа: **EFAG68**

Конструкция

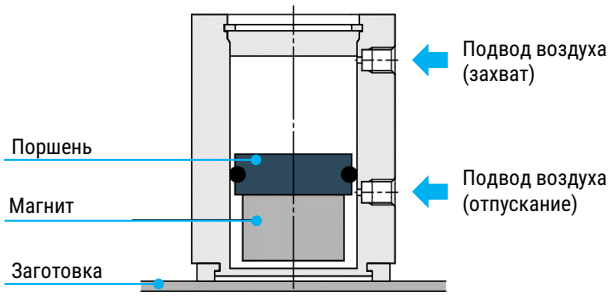

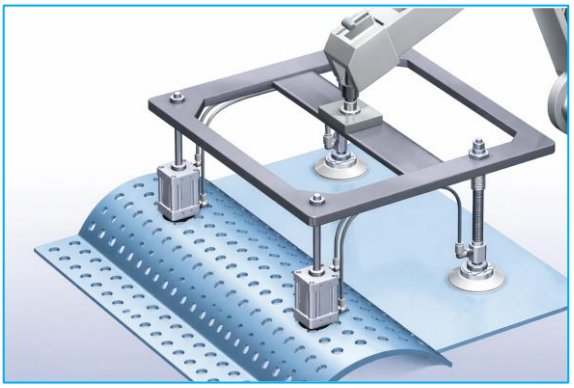

- Возможность захвата металлических заготовок сложной нелинейной формы.
- Захват металлических заготовок и деталей, имеющих отверстия в корпусе, которые не позволяют использовать вакуумные захваты.

Версия 11.2026
Все права защищены

Система обозначений

EFAG30

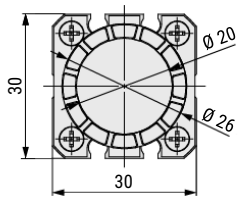

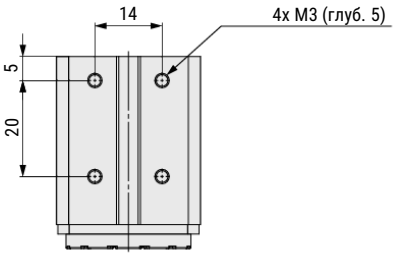

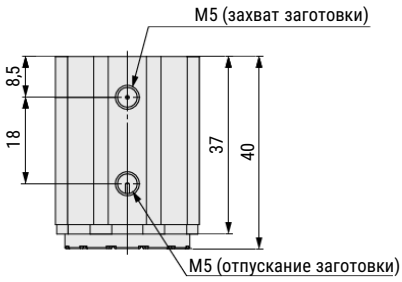

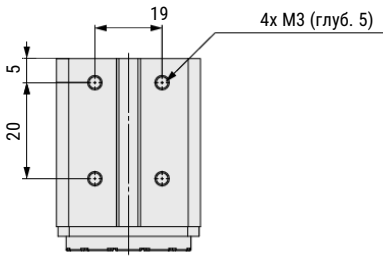

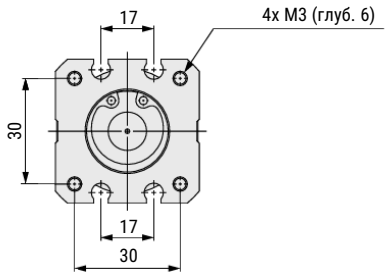

EFAG40

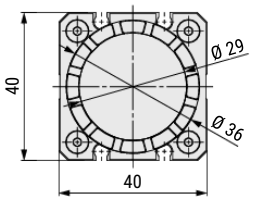

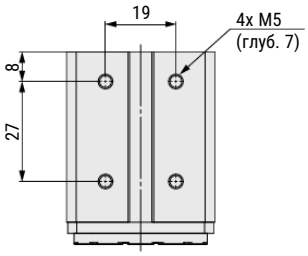

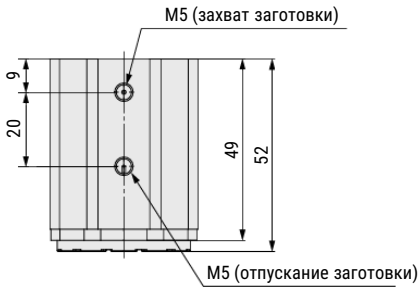

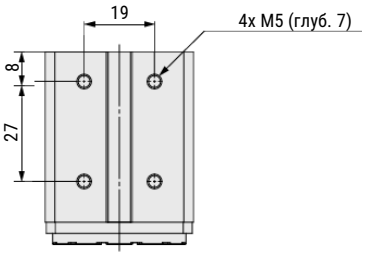

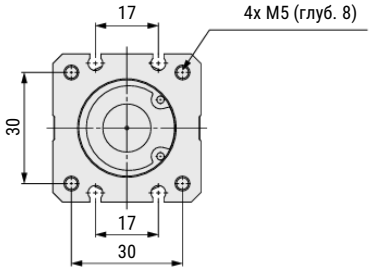

Все права защищены

Система обозначений

EFAG50

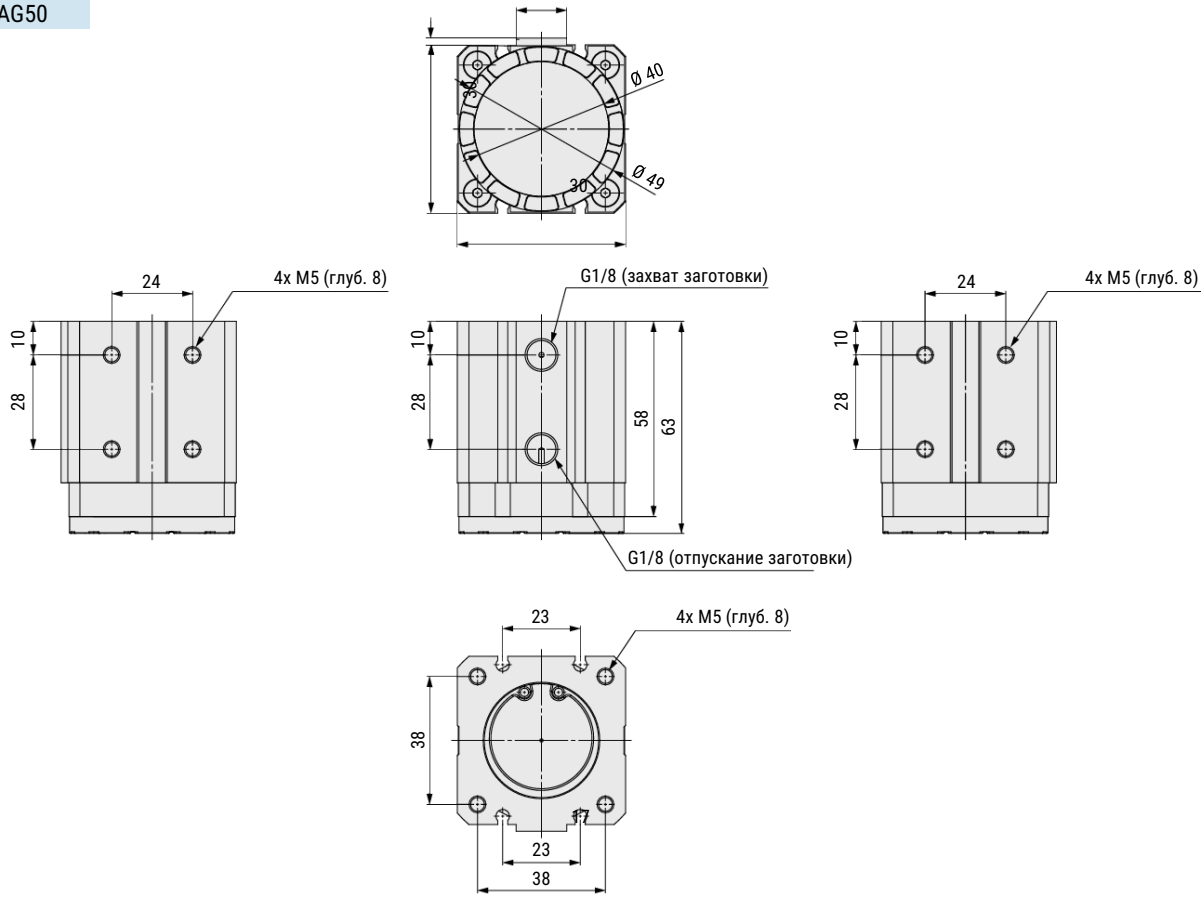

EFAG68

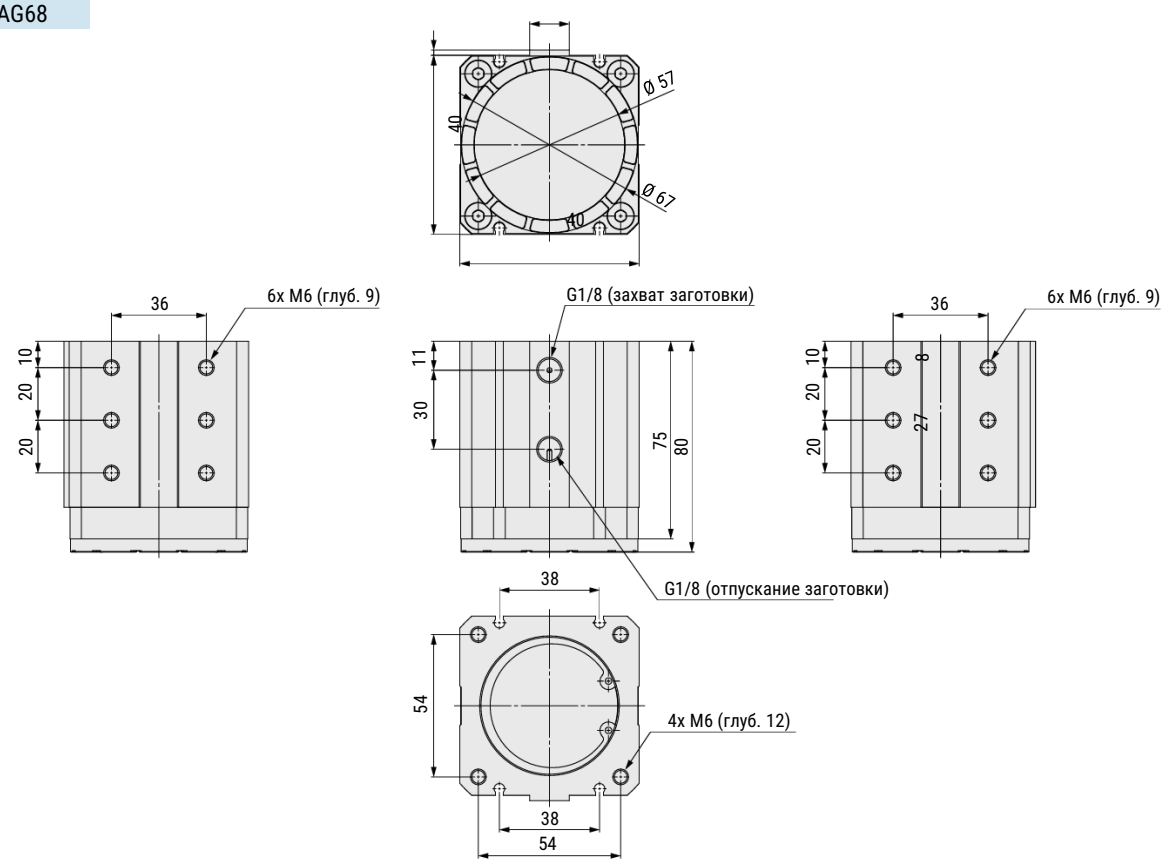

Версия 11.2026
Все права защищены